TADANO

PM

PALMA RAPPRESENTANZE

IL TUO PARTNER, LE MIGLIORI SOLUZIONI.

335-63-73-822

gianni.palma.agente@gmail.com

www.palmarappresentanze.it

Liguria - Toscana

ALLESTIMENTI E ATTREZZATURE PER ECOLOGIA, EDILIZIA E TRASPORTI

Rozzi

ATTREZZATURE PER MOVIMENTAZIONE

ALLESTIMENTI CON SCARRABILI

TAM

SISTEMI DI SOLLEVAMENTO E ACCESSORI

ALLESTIMENTI CON GRU
Soluzioni su misura con gru idrauliche per ogni esigenza.

SCARRABILI
Sistemi scarrabili robusti e affidabili per ogni tipo di applicazione.

ECOLOGIA E AMBIENTE
Attrezzature avanzate per la gestione dei rifiuti e la tutela dell'ambiente.

ASSISTENZA E RICAMBI
Servizio di assistenza e ricambi originali per massima efficienza e continuità operativa.

PALMA RAPPRESENTANZE

IL TUO PARTNER, LE MIGLIORI SOLUZIONI.

335-63-73-822

gianni.palma.agente@gmail.com

www.palmarappresentanze.it

Liguria - Toscana

IL TUO PARTNER DI FIDUCIA PER SOLUZIONI AFFIDABILI E INNOVATIVE.

INDICE

Clicca su una sezione per raggiungerla direttamente.

01 **PRESENTAZIONE** — Azienda e competenze

02 **PARTNER** — Costruttori e allestitori

03 **RETE POST-VENDITA** — Copertura Liguria e Toscana

04 **METODO** — Consulenza e progettazione

05 **MARCHI** — Panoramica rappresentanze

06 **PM** — Gru e soluzioni di sollevamer

07 **TAM** — Scarrabili e attrezzature

08 **ICARBAZZOLI** — Allestimenti e cataloghi tecr

09 **IVECO** — Gamma veicoli industriali

10 **PROGETTO 01** — IVECO ML140E28K + GRU PM

11 **PROGETTO 02** — IVECO ML180E32K + GRU PM — PAG. 31

12 **PROGETTO 03** — IVECO X-WAY 3 ASSI — PAG. 34

13 **PROGETTO 04** — IVECO X-WAY 8x4 + TAM T25PCA — PAG. 37

14 **PROGETTO 05** — IVECO ML180E32K + TAM T16PCA — PAG. 40

15 **PROGETTO 06** — IVECO ML180E32K + PM 23.525 + TAM T12 — PAG. 43

16 **PROGETTO 07** — IVECO T-WAY 8x4 + TAM T40 - 5.400 — PAG. 46

17 **PROGETTO 08** — IVECO X-WAY MY24 + PM 30525 SP + J614.20 — PAG. 49

18 **PROGETTO 09** — IVECO ML120EL22K + PM 11.023SP + J3.12 — PAG. 244

19 **PROGETTO 10** — IVECO X-WAY 6x2 + TAM T26 + GRU M10Z — PAG. 262

20 **REFERENZE** — Realizzazioni e consegne — PAG. 273

INDICE REFERENZE CLIENTI

Cliente, veicolo e pagina di consultazione

MA.TRA. SRL 122

EDILTECNICA SRL 122

CALEVO SRL 123

CASANTICA SRL 123

TECNOCOPERTURE SRLS 124

EDIL MATERIALI SRL 124

IECO SRL 125

INERTECO SRL 125

TUBI PLASTIC SRL 126

FRATELLI FREDIANI SRL - Iveco 126

ACER GIARDINI 127

MAGAZZINI BRACCHI 127

SARDELLI S.P.A. 128

COSME S.P.A. 128

EDILTECNICA SRL - Iveco 129

BRAND SRL 130

IMPRESA MOZZACHIODI SRL 130

BERTOCCI MONTAGGI SRL 131

ECOGEST SRL 131

FRATELLI FREDIANI SRL - Isuzu 132

ZAMBONINI SNC 132

STRATA TRASPORTI SRL 133

REAL SRL 134

CHIUSURA REFERENZE 135

PALMA RAPPRESENTANZE

MARCHI E PRODOTTI - SOLUZIONI INTEGRATE | 1/2

TADANO / PM

Gru articolate idrauliche

TADANO / OIL & STEEL

Piattaforme aeree

TAM

Impianti scarrabili

PALMA RAPPRESENTANZE

MARCHI E PRODOTTI - SOLUZIONI INTEGRATE | 2/2

COSMETALL

Cassoni, contenitori e compattatori scarrabili

ROZZI

Benne a polipo e attrezzature idrauliche

ICARBAZZOLI

Caricatori e soluzioni complementari

PALMA RAPPRESENTANZE

MARCHI E PRODOTTI - SOLUZIONI INTEGRATE | 3/3

BECCHETTI

COSTRUZIONI MECCANICHE

BECCHETTI

Ribaltabili cava cantiere

PAVELLI

TRAILER

PAVELLI

Rimorchi e semirimorchi speciali

PALMA RAPPRESENTANZE

Partner principali

Collaborazioni commerciali e tecniche

Partner commerciali e tecnici per sviluppare soluzioni complete, dal telaio all'allestimento.

PARTNER PRINCIPALE

SCOTTI VEICOLI INDUSTRIALI S.P.A.

Vendita, ricambi e assistenza IVECO

SEDE DI EMPOLI

Via Livornese 220

50053 Empoli (FI) - Tel. 0571 94631

www.scottivi.it

2 COMMERCIALE ST S.R.L.

Vendita di veicoli industriali e macchine

Via San Bartolomeo 10 - 42030 Villa Minozzo (RE)

www.commercialest.it

STEVA

3 OFFICINE STEVA

Vendita, assistenza e riparazione

Via San Bartolomeo 10 - 42030 Villa Minozzo (RE)

www.officinasteva.it

LESO

4 LESO TRASFORMAZIONI

Trasformazioni e allestimenti per veicoli industriali

Strada San Pierino Z.A.I. 15 - 37060 Trevenzuolo (VR)

www.lesotrasformazioni.it

UNA RETE COMPLETA

Telai, vendita, assistenza e trasformazioni coordinate da un unico riferimento commerciale.

PALMA RAPPRESENTANZE

Rete post-vendita

Liguria e Toscana

Centri ufficiali di riferimento per assistenza e supporto post-vendita.

Copertura territoriale PM a Oil & Steel - rete presentata senza distinzione di marchio.

LIGURIA

TOSCANA

LIGURIA

1. **3B Trucks S.r.l.**
   Savona
2. **O.R.A.M.A. Snc**
   Serra Riccò (GE)
3. **Macchine Edili Repetto S.r.l.**
   Genova

TOSCANA

1. **O.M.R. S.r.l.**
   Pescia (PI)
2. **Super Assistenza**
   Serravalle Pancinese (PT)
3. **Officina Aeroporto S.r.l.**
   Arezzo
4. **G.R.P. S.n.c.**
   Grosseto
5. **Centrogru S.r.l.**
   Campi Bisenzio (FI)
6. **Truck Center S.r.l.**
   Cecina (LI)
7. **Teknodiesel S.r.l.**
   Santa Croce sull'Arno (PI)
8. **F.I.L. Service S.r.l.**
   Montemurlo (PO)
9. **Elettrodiesel S.r.l.**
   Pietrasanta (LU)
10. **Tirrena Noleggi S.r.l.**
    Massa (MS)

IL VALORE DEL PROGETTO

DALLE ESIGENZE AL PROGETTO.

DAL PROGETTO ALLA SOLUZIONE.

Palma Rappresentanze parte dall'esigenza operativa del cliente e costruisce una configurazione coordinata di veicolo, attrezzatura e allestimento. La consulenza commerciale diventa così un vero progetto d'acquisto.

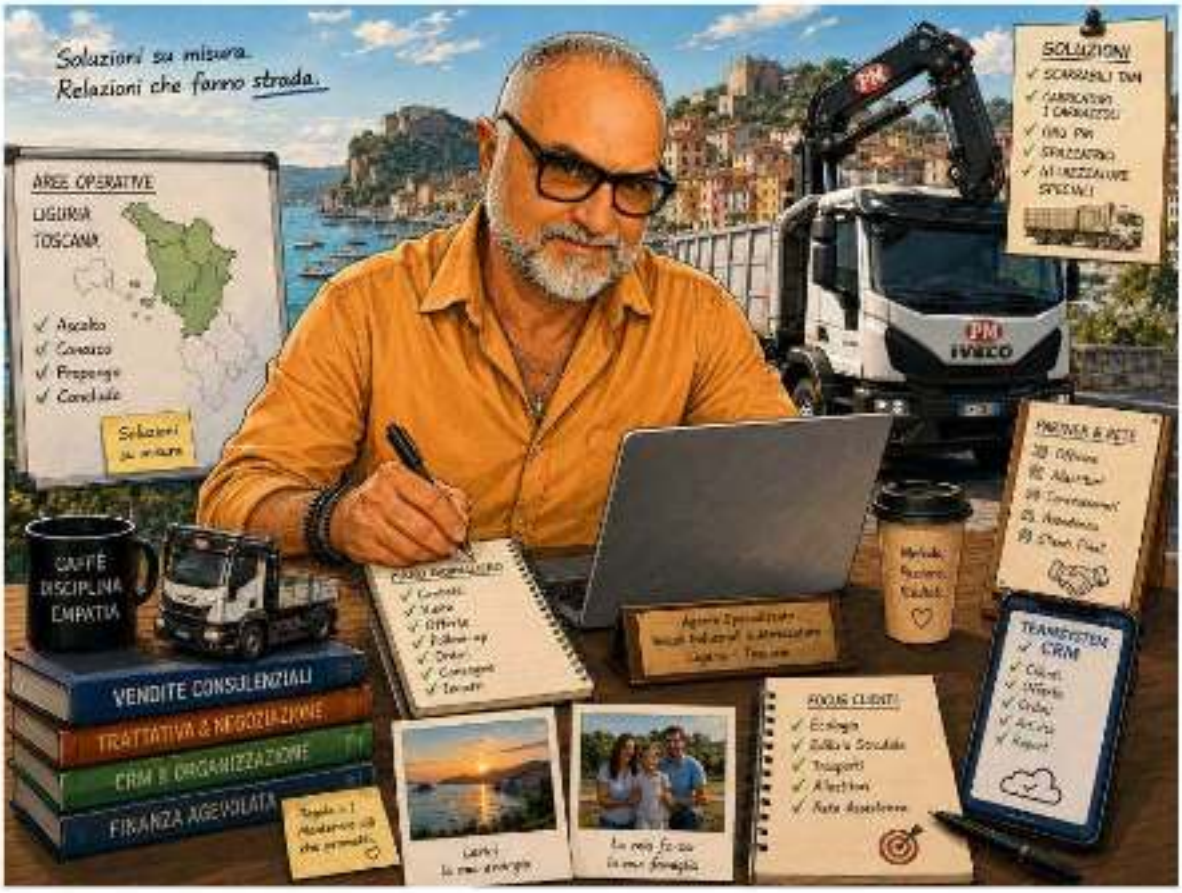

CONSULENZA > CONFIGURAZIONE > VERIFICA > REALIZZAZIONE

Un unico referente per accompagnare il cliente dal primo confronto alla soluzione finale.

IL PROGETTO PRIMA DELL'ALLESTIMENTO

IL PROGETTO PRIMA DELL'ALLESTIMENTO

Le due tavole chiave: configurazione/pesi e verifica di stabilita della gru.

TAVOLA PRINCIPALE - AUTOCARRO, CONFIGURAZIONE E PESI

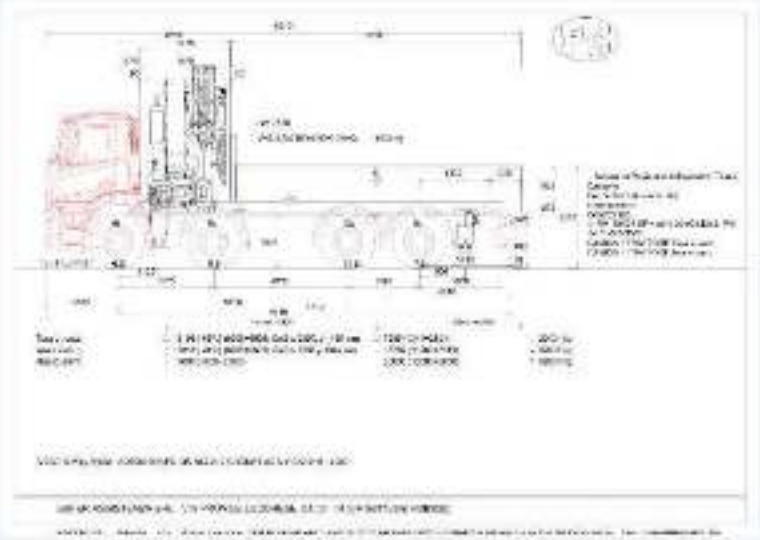

VERIFICA DI STABILITA DELLA GRU

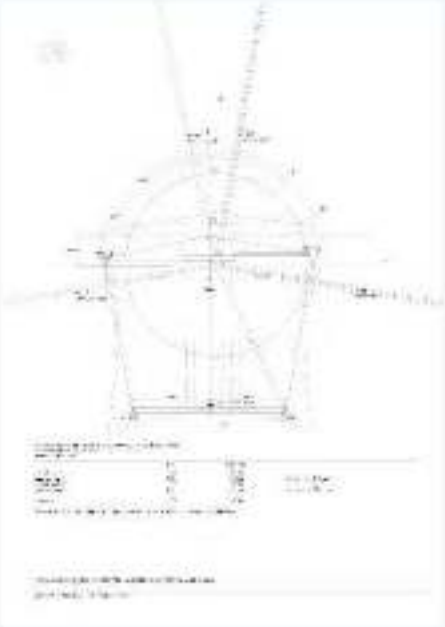

STRUMENTI DI PROGETTAZIONE

TRAILERWIN - CRANEWIN - FRAMEWIN

TrailerWIN supporta la configurazione di autocarri e allestimenti con calcolo di pesi, carichi sugli assi, dimensioni e baricentro. I dati possono essere trasferiti a CraneWIN per le verifiche di stabilità della gru.

TRAILERWIN

Veicolo e allestimento

Configurazione, masse, assi, dimensioni e baricentri.

CRANEWIN

Stabilità gru

Analisi della stabilità nelle diverse direzioni di lavoro.

FRAMEWIN

Telaio / controtelaio

Calcoli dedicati alla struttura e al sottotelaio.

ESEMPIO TECNICO COMPLETO

Apri il Guided Example ufficiale Trailer Consultation: un esempio completo che collega configurazione del veicolo, stabilità della gru e sviluppo tecnico del telaio/controtelaio.

APRI IL PROGETTO ESEMPIO COMPLETO

TRAILERWIN - SITO UFFICIALE

SCOPRI TRAILERWIN

Nelle prossime revisioni questa pagina potrà includere anche un collegamento diretto a uno dei progetti completi Palma Rappresentanze.

MARCHI E SOLUZIONI

GRU, PIATTAFORME AEREE E SISTEMI SCARRABILI

TADANO / PM

GRU IDRAULICHE ARTICOLATE

Soluzioni di sollevamento integrate nel progetto veicolo.

SCHEDE TECNICHE

TADANO / OIL & STEEL

PIATTAFORME AEREE

Piattaforme autocarrate e cingolate per il lavoro in quota.

TAM

IMPIANTI SCARRABILI

SCHEDE TECNICHE

Sistemi scarrabili configurati in funzione di veicolo e missione.

PM - GAMME GRU IDRAULICHE

Anteprima struttura commerciale | schede tecniche mantenute come documenti esterni

CLASSIC E GOLD

La sezione PM presenta le famiglie in modo sintetico. Il catalogo principale resta leggero; le schede tecniche complete non vengono incorporate, ma restano organizzate per serie come allegati/documenti separati.

C

SERIE CLASSIC

Gamma compatta e leggera. Famiglie attualmente censite: 3 - 3.5 - 4 - 4.5 - 5 - 6 - 6.5 - 8 - 8.5.

VAI ALLA GAMMA CLASSIC

G

SERIE GOLD

Gamma professionale. Famiglie attualmente censite: 7 SP - 9.5 SP - 11 SP - 13.5 SP, incluse varianti SP G e configurazioni con Jib dove disponibili.

VAI ALLA GAMMA GOLD

LOGICA DI CONSULTAZIONE

1. scegli la gamma
2. individua la famiglia
3. apri la cartella esterna delle schede tecniche

PM - SERIE CLASSIC

Famiglie attualmente disponibili nella documentazione caricata

SERIE CLASSIC

Soluzioni PM di taglia compatta o leggera, organizzate per famiglia. In questa sezione mostriamo solo la gamma e l'accesso alla documentazione, senza inserire le singole schede nel flusso del catalogo.

3 PM CLASSIC
3021-3025

3.9 PM CLASSIC
3921P-3923P

4 PM CLASSIC
4021-4024

4.5 PM CLASSIC
4521-4524

5 PM CLASSIC
5021P-5024P

6 PM CLASSIC
6021-6024

6.5 PM CLASSIC
6521P-6524P

8 PM CLASSIC
8021-8024

8.5 PM CLASSIC
8521P-8524P

PM - SERIE GOLD

Famiglie attualmente disponibili nella documentazione caricata

SERIE GOLD

Gamma professionale con configurazioni SP, varianti compatte SP C e Jib sui modelli per i quali la relativa scheda è stata caricata. Le schede restano esterne al catalogo e vengono aggiornate senza appesantire il master.

7 SP

MODELLI
7021-7024

VARIANTI CARICATE
J211 / J212

SCHEDE TECNICHE ESTERNE

9.5 SP

MODELLI
9521-9525

VARIANTI CARICATE
SP C / J312 / J313

SCHEDE TECNICHE ESTERNE

11 SP

MODELLI
11021-11025

VARIANTI CARICATE
SP C / J312 / J313

SCHEDE TECNICHE ESTERNE

13.5 SP

MODELLI
13521-13525

VARIANTI CARICATE
J259

SCHEDE TECNICHE ESTERNE

TAM - SCHEDE TECNICHE

Gamma impianti scarrabili | documentazione tecnica esterna

GAMMA TAM

Nel catalogo resta la panoramica della gamma. Le schede complete si aprono come PDF separato.

S - SFILANTE

T3 | T4 | T5 | T8 | T12 | T16 | T20 | T26 | T40

SN - SFILANTE + ARTICOLATO

T3S | T12SN | T16SN | T20SN | T26SN | T40SN

APRI PDF ESTERNO - SCHEDE TECNICHE TAM

Il PDF tecnico resta separato dal Catalogo Generale.

MARCHI E SOLUZIONI

CONTENITORI, ATTREZZATURE E CARICATORI

COSMETALL

CASSONI SCARRABILI

Cassoni scarrabili e allestimenti dedicati alla movimentazione.

ROZZI

ATTREZZATURE IDRAULICHE

Polipi, benne, pinze e accessori per presa e movimentazione.

ICARBAZZOLI

CARICATORI IDRAULICI

Caricatori forestali, recycling e applicazioni su autocarro.

TADANO / PM

GRU IDRAULICHE ARTICOLATE

GRU IDRAULICHE ARTICOLATE

PM, primo costruttore italiano di gru idrauliche per autocarro, propone una gamma articolata dalle gru piccole alle super pesanti. Le gru piccole arrivano fino a 3 tm; le leggere fino a 14,2 tm; le medie fino a 34,4 tm; le pesanti fino a 71,2 tm e le super pesanti raggiungono 150 tm. La scelta viene sviluppata in funzione di telaio, portata residua, sbraccio e missione operativa.

CARATTERISTICHE E INTEGRAZIONE NEL PROGETTO

- Gamma: piccole, leggere, medie, pesanti e super pesanti
- Configurazione coordinata con telaio, cassone e stabilizzazione
- Valutazione di pesi, assi, ingombri e portata residua
- Soluzione progettata sull'impiego reale del cliente

TADANO / OIL & STEEL

PIATTAFORME AEREE AUTOCARRATE

PIATTAFORME AEREE AUTOCARRATE

Oil & Steel progetta e costruisce piattaforme aeree autocarrate e cingolate dal 1995. La gamma autocarrata comprende soluzioni su veicoli fino a 3,5 t e oltre 3,5 t, pensate per coniugare mobilità stradale e lavoro in quota. La configurazione viene scelta considerando altezza di lavoro, sbraccio, stabilizzazione, dimensioni del veicolo e settore di impiego.

CARATTERISTICHE E INTEGRAZIONE NEL PROGETTO

- Gamma autocarrata ? 3,5 t e > 3,5 t
- Configurazione in funzione di altezza e sbraccio
- Valutazione di stabilizzazione, ingombri e accessibilità
- Applicazioni per edilizia, manutenzione e servizi

TADANO / OIL & STEEL

PIATTAFORME AEREE CINGOLATE E SEMOVENTI

PIATTAFORME AEREE CINGOLATE

La linea Oil & Steel Octopus / OctoPlus è caratterizzata da elevata compattezza per operare anche in spazi ristretti. Il doppio pantografo consente movimenti articolati e salita/discesa verticale; la gamma dichiarata dal costruttore copre altezze di lavoro da 14 a 22,1 m. Il radiocomando facilita inoltre la gestione della traslazione in sicurezza.

CARATTERISTICHE E INTEGRAZIONE NEL PROGETTO

- Linea Octopus / OctoPlus
- Altezze di lavoro dichiarate: 14?22,1 m
- Doppio pantografo e grande compattezza
- Soluzioni adatte anche ad accessi a spazi ricorti

TAM

SISTEMI SCARRABILI

SISTEMI SCARRABILI

TAM è specializzata nella gestione e nel trasporto di container mediante attrezzature scarrabili. La produzione comprende sistemi standard, snodati e soluzioni per container ISO, con accessori dedicati. L'allestimento può essere personalizzato in base alle caratteristiche tecniche del veicolo e alle esigenze operative del cliente.

CARATTERISTICHE E INTEGRAZIONE NEL PROGETTO

- Scarrabili standard e snodati
- Soluzioni dedicate ai container ISO
- Accessori e configurazioni personalizzabili
- Applicazioni: rottami, rifiuti, edilizia e logistica container

CASSONI SCARRABILI

Cosmetall completa il progetto con cassoni scarrabili e allestimenti destinati alla raccolta, movimentazione e trasporto dei materiali. La scelta del contenitore viene coordinata con il sistema scarrabile TAM, valutando tipologia di materiale, dimensioni utili, modalità di carico e specifiche esigenze operative.

CATALOGO E SCHEDE TECNICHE

Documenti separati e privi di prezzi: clicca sul modello per aprirli.

CATALOGO GENERALE COSMETAL	APRI
ECO 33	APRI
ECO 42 - 12 M3 PL	APRI
ECO 62 LIGHT	APRI
ECO 62 PL	APRI
ECO 72 - 36 M3 PL	APRI
INERTI 42 PLUS	APRI
INERTI 62 - 12 M3 BB	APRI
FAST POWER 22	APRI

ROZZI

ATTREZZATURE IDRAULICHE

ATTREZZATURE IDRAULICHE

Rozzi sviluppa attrezzature idrauliche ed elettroidrauliche per il sollevamento e la movimentazione dei materiali. La gamma supera 500 modelli e comprende benne a polipo, benne bivalve, demolitori selezionatori, pinze per tronchi, rotatori idraulici, trivelle, torche e pinze per l?edilizia.

CARATTERISTICHE E INTEGRAZIONE NEL PROGETTO

- Oltre 500 modelli nella gamma del costruttore
- Benne a polipo e bivalve, pinze e demolitori
- Rotatori, trivelle, torche e attrezzature speciali
- Abbinamento a gru, caricatori, escavatori e macchine operatrici

APRI ELENCO SCHEDE TECNICHE ROZZI

ICARBAZZOLI

CARICATORI IDRAULICI

CARICATORI IDRAULICI

ICARBAZZOLI produce caricatori forestali e gru caricatrici per trattrici, rimorchi, autocarri e cippatori, oltre a soluzioni per rottame ed ecologia. La gamma comprende anche pinze, rotatori e benne. Il costruttore prevede la personalizzazione del prodotto per adattare l'attrezzatura alle esigenze operative del cliente.

CATALOGHI E SCHEDE TECNICHE

Clicca sul catalogo per aprire il documento tecnico separato.

CARICATORI FORESTALI PER TRATTORI	ITA / ENG	APRI CATALOGO
CARICATORI FORESTALI - CATALOGO 2024	ITA / ENG	APRI CATALOGO
GRU FORESTALI E PER RICICLAGGIO	ITA / ENG	APRI CATALOGO

PALMA
RAPPRESENTANZE

DAL PRODOTTO ALLA SOLUZIONE.

Consulenza - Progetto - Coordinamento

Gianni Palma

335 637 3822

gianni.palma.agente@gmail.com

www.palmarappresentanze.it

Liguria - Toscana

IVECO

TELAI IVECO - SCHEDE TECNICHE

DOCUMENTAZIONE TECNICA

Gamma e documentazione disponibile

Clicca sul modello per aprire la relativa scheda PDF nel pacchetto tecnico.

DAILY

Schede tecniche in aggiornamento

EUROCARGO

140E28K APRI SCHEDA PDF

X-WAY / S-WAY

AD280X54Y/PS HR ON+ APRI SCHEDA PDF

AD350X50 8x4 (1+3) APRI SCHEDA PDF

TRAKKER

Schede tecniche in aggiornamento

TADANO

PM OIL & STEEL
MANITEX INTERNATIONAL

Rozzi

TAM

TADANO

IVECO EUROCARGO MY24 | ML140E28K

PM 13.524 SP + J252

Cabina corta - Passo 3.690 mm - Ribaltabile 4.000 mm - Allestimento LESO

IVECO ML140E28K | PM 13.524 SP + J252

SINTESI DELLA CONFIGURAZIONE

AUTOCARRO	IVECO EUROCARGO MY24 ML140E28K
CABINA E PASSO	Cabina corta - Passo 3.690 mm
GRU	PM 13.524 SP + J252
CASSONE	Ribaltabile - Lunghezza 4.000 mm
ALLESTIMENTO	LESO Trasformazioni Veicoli

Progetto completo, tavole tecniche e fotografie disponibili nella versione digitale.

CONFIGURAZIONE DEL VEICOLO

AUTOCARRO
IVECO EUROCARGO MY24 ML140E28K

CONFIGURAZIONE
4×2 · cabina corta · passo 3.690 mm

GRU
PM 13.524 SP + J252

CASSONE
Ribaltabile · lunghezza 4.000 mm

LARGHEZZA
2.400 mm

VOLUME UTILE
5,11 m³ (3.845 × 2.330 × 570 mm)

PTT
14.000 kg

TARA COMPLESSIVA
8.868 kg

PORTATA RESIDUA
5.132 kg

Allestimento completo con gru retrocabina e cassone ribaltabile. Le caratteristiche definitive sono riportate nelle tavole tecniche allegate.

PALMA RAPPRESENTANZE

ALLESTIMENTO · VISTE DEL VEICOLO

PALMA RAPPRESENTANZE

ALLESTIMENTO · DETTAGLI E CONFIGURAZIONE

PALMA RAPPRESENTANZE

ALLESTIMENTO · VEICOLO IN SERVIZIO

PALMA RAPPRESENTANZE

ALLESTIMENTO · OPERATIVITÀ DELLA GRU

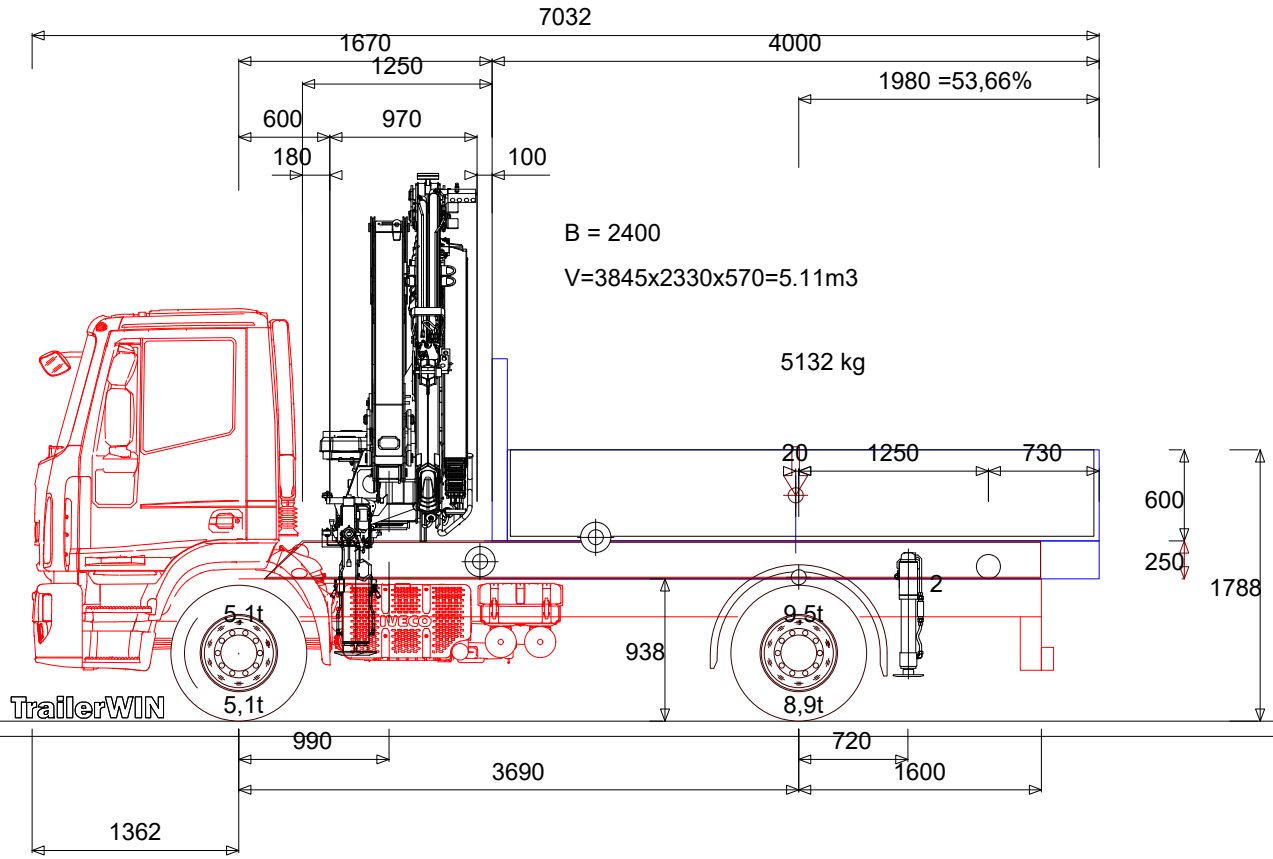

Autocarro Posizione del baricentro	Posizione Y
Telaio	938mm
Cassone	1238mm
Baricentro del carico utile	1488mm
Controtelaio	1063mm
1: PM 13524 S+J252 (GA48)	1187mm
2: PM 9.0T-SI3.3	996mm
CAMION / TRATTORE Tara a vuoto	1051mm
CAMION / TRATTORE tara a carico	1211mm

Tara a vuoto	5047 { 57%}	CoG x:1590, y:1051 mm	3821	= 8868 kg
tara a carico	5075 { 36%}	CoG x:2352 y:1211 mm	8925	= 14000 kg
Massa amm.	5100		9500	= 14000 kg

IVECO Eurocargo MY24 - ML140E28/P 4X2 CABINAT MLC-NS 4X2 - 3690

GIANNI PALMA 04/05/2026 20:52 : G:\Il mio Drive\archivio TRAILER WIN\PROGETTI AGGIORNATI\ordine 08 2026 del 30 04 2026 FRATELI DENEGRI SRL.trw Calcolo, Data modifica 04.05.2026

IVECO Eurocargo MY24 - ML140E28/P 4X2 CABINAT MLC-NS 4X2 - 3690

Passo	mm	3690
Sbalzo anteriore	mm	1362
Distanza assale anteriore - filo posteriore cabina	mm	420

	Posizione	ant.	post.	Totale
+ Peso del telaio		3104	1437	4541
+ Numero delle persone 1 x 75 kg	0	75	0	75
+ Peso proprio del cassone 250 kg/m	3670	5	995	1000
+ Peso controtelaio 100 kg/m	2852	110	376	486
1 PM 13524 S+J252 (GA48)	1041	1803	708	2511
2 PM 9.0T-SI3.3	4410	-50	305	255
= Peso allestimento a vuoto		5047	3821	8868
+ Portata residua	3670	28	5104	5132
= Peso allestimento a pieno carico		5075	8925	14000
:: Carico massimo ammesso (PTT)		5100	9500	14000

Cassone

Lunghezza del cassone	mm	4000
- Spessore della parete anteriore	mm	120
- Spessore della parete posterior	mm	35
= Lunghezza del cassone (in)	mm	3845
Larghezza del cassone (esterna)	mm	2400
- Spessore della parete sinistra	mm	35
- Spessore della parete destra	mm	35
= Larghezza interna del corpo	mm	2330
Altezza del cassone	mm	600
- Spessore del tetto	mm	0
- Spessore del fondo	mm	30
= Altezza interna del corpo	mm	570

=> V=3845x2330x570=5.11m3

Optimum MISURE DEL CASSONE consigliate: (x1 = 1500 mm)

Lunghezza del cassone	mm	5194	...	4480
Sbalzo	mm	3004	...	2290
Sporgenza %	%	81	...	62
Lunghezza totale dell'allestimento	mm	8056	...	7342
Punto di applicazione del carico	mm	-407	...	-50

IVECO Eurocargo MY24 - ML140E28/P 4X2 CABINAT

Autocarro Posizione del baricentro

TrailerWIN 2026-01

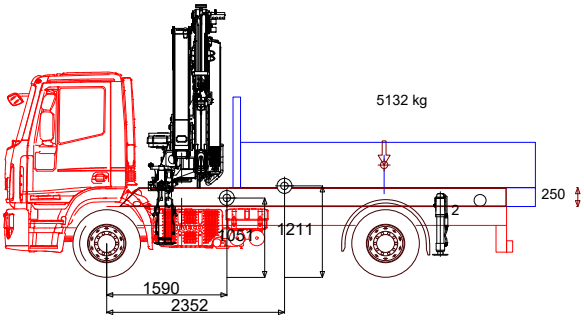

Prodotto	Testo	CoG Y mm	Y Ground mm	Peso kg
Telaio	IVECO Eurocargo MY24 - ML140E28/P 4X2 CABINAT MLC-NS	0	938	4616
Cassone		300	1238	1000
Baricentro del carico utile		300	1488	5132
Controtelaio		125	1063	486
ALTREZZATURE EXTRA	PM 13524 S+J252 (GA48)	0	1187	2511
ALTREZZATURE EXTRA	PM 9.0T-SI3.3	0	996	255
CAMION / TRATTORE	Tara a vuoto	113	1051	8868
CAMION / TRATTORE	tara a carico	273	1211	14000

GIANNI PALMA

IVECO Eurocargo MY24 - ML140E28/P 4X2 CABINAT

Ripartizione dei carichi & Tabella dei pesi

TrailerWIN 2026-01

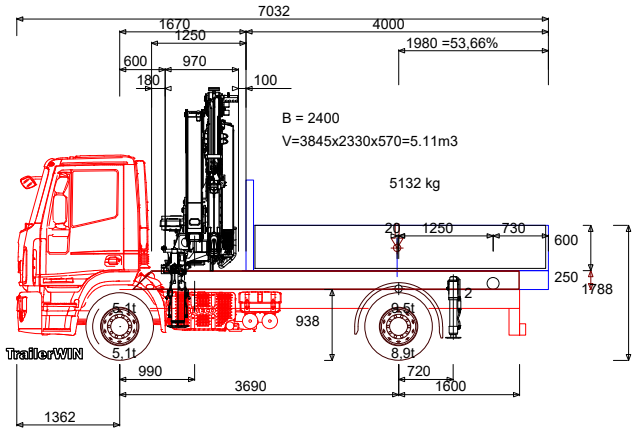

Tara a vuoto	5047 { 57%}	3821	= 8868 kg
tara a carico	5075 { 36%}	8925	= 14000 kg
Massa amm.	5100	9500	= 14000 kg

Testo	BEP	
Autocarro	G002	IVECO Eurocargo MY24 - ML140E28/P 4X2 CABINAT MLC-NS
Telaio	G003	Eurocargo MY24 - ML140E28/P 4X2 CABINAT MLC-NS
Telaio	G004	4X2 - 3690
Cabina	G005	MLC-NS
Asse Camion	G020	1+1
Altezza di autocarro	H003	1788
Altezza telaio da terra,a vuoto	H037	938
Altezza del falso telaio	H070	250
Lunghezza totale dell'allestimento	L001	7032
Passo	L011	3690
Sbalzo anteriore	L016	1362
Sporgenza posteriore del telaio	L019	1600
Autocarro Posizione tara a carico	L044	1590
Altezza interna del corpo	H101	570
Lunghezza del cassone	L100	4000
Punto d'inizio cassone dall'asse anteriore	L102	1670
Sporgenza posteriore del cassone (fino al centro del carrello)	L021	1980
Massa ammissibile asse/i anteriore/i	M031	5100
Massa Massima ammissibile asse/i posteriore/i	M021	9500

GIANNI PALMA

IVECO Eurocargo MY24 - ML140E28/P 4X2 CABINAT

Ripartizione dei carichi & Tabella dei pesi

TrailerWIN 2026-01

Massa totale a terra	M002	14000
Peso lordo Asse 1	M041.1	5100
Peso lordo Asse 2	M041.2	9500

Autocarro Distribuzione del peso

	Posizione	ant.	post.	Totale
+ Peso del telaio		3104	1437	4541
+ Numero delle persone 1 x 75 kg	0	75	0	75
+ Peso proprio del cassone 250 kg/m	3670	5	995	1000
+ Peso controtelaio 100 kg/m	2852	110	376	486
1 PM 13524 S+J252 (GA48)	1041	1803	708	2511
2 PM 9.0T-SI3.3	4410	-50	305	255
+ Cranebody stabilizer	0	0	0	0
= Peso allestimento a vuoto	1590	5047	3821	8868
+ Portata residua	3670	28	5104	5132
= Peso allestimento a pieno carico	2352	5075	8925	14000
:: Carico massimo ammesso (PTT)		5100	9500	14000

Optimum MISURE DEL CASSONE consigliate: (x1 = 1500)

Lunghezza del cassone	mm	5194 ... 4480
Sbalzo	mm	3004 ... 2290
Sporgenza %	%	81 ... 62
Lunghezza totale dell'allestimento	mm	8056 ... 7342
Punto di applicazione del carico	mm	-407 ... -50

Normative § EG

GIANNI PALMA

IVECO Eurocargo MY24 - ML140E28/P 4X2 CABINAT

Autocarro Raggio di sterzata

TrailerWIN 2026-01

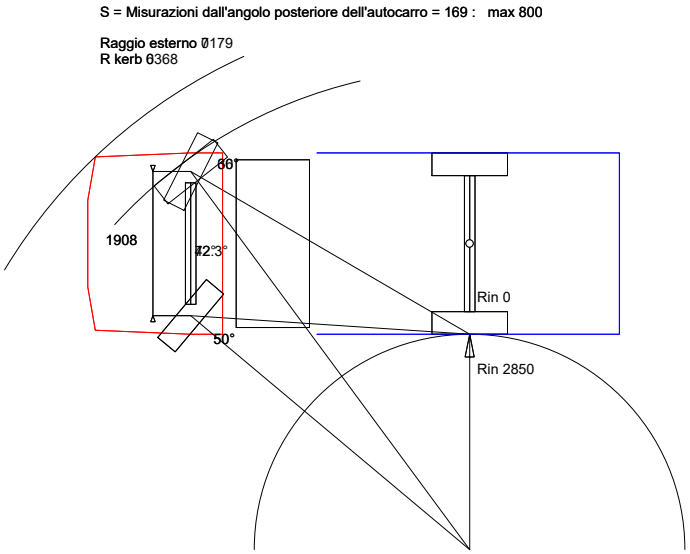

Sbalzo anteriore	1362
Sporgenza anteriore fino all'angolo del paraurti	1262
Larghezza dell'autocarro	2400
Larghezza dall'angolo	2295
Ineterasse fino al punto cantrale di sterzata del carrello	3690
Sterzata Raggio esterno	7179
Sterzata R kerb	6368
Sterzata R in	2850

GIANNI PALMA

IVECO Eurocargo MY24 - ML140E28/P 4X2 CABINAT

curva di carico Autocarro

TrailerWIN 2026-01

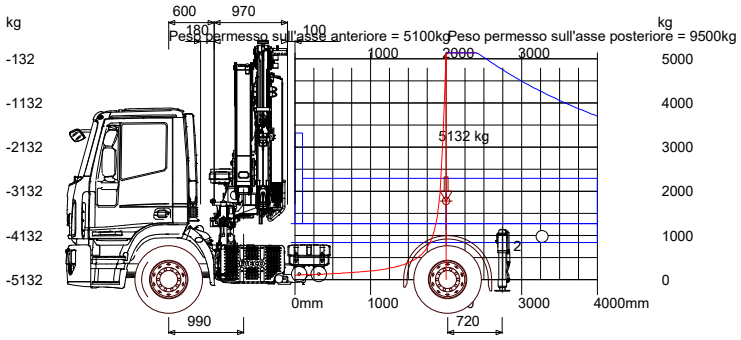

Lunghezza del cassone	4000	mm
Larghezza del cassone (esterna)	2400	mm
Altezza del cassone	600	mm
Spessore della parete anteriore	120	mm
Spessore della parete posterior	35	mm
Larghezza interna del corpo	3845	mm
Massa ammissibile asse/i anteriore/i	5100	mm
Massa Massima ammissibile asse/i posteriore/i	9500	mm
Massa totale a terra	14000	mm
Carico	5132	kg

GIANNI PALMA

IVECO Eurocargo MY24 - ML140E28/P 4X2 CABINAT

curva di carico Autocarro <-

TrailerWIN 2026-01

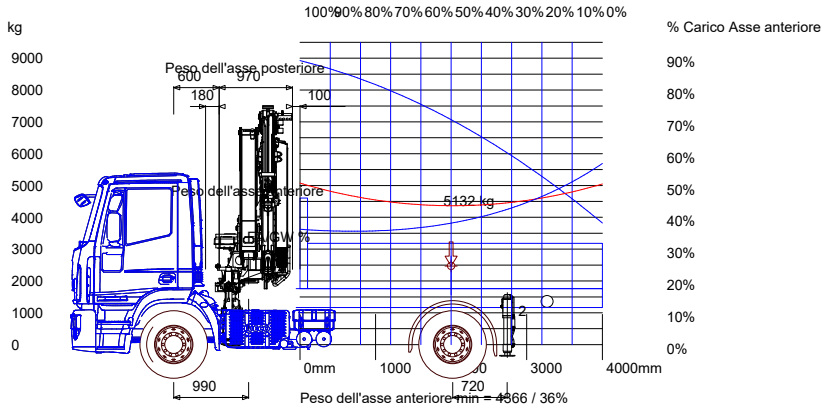

Lunghezza del cassone	4000	mm
Larghezza del cassone (esterna)	2400	mm
Altezza del cassone	600	mm
Spessore della parete anteriore	120	mm
Spessore della parete posterior	35	mm
Larghezza interna del corpo	3845	mm
Massa ammissibile asse/i anteriore/i	5100	mm
Massa Massima ammissibile asse/i posteriore/i	9500	mm
Massa totale a terra	14000	mm
Carico	5132	kg

GIANNI PALMA

IVECO Eurocargo MY24 - ML140E28/P 4X2 CABINAT

curva di carico Autocarro <-

TrailerWIN 2026-01

Carico	FA/PW	Peso dell'asse anteriore	Peso dell'asse posteriore	Massa totale a terra
100%	36%	5075 kg	8925 kg	14000 kg
95%	36%	4941 kg	8802 kg	13743 kg
90%	36%	4822 kg	8665 kg	13487 kg
85%	36%	4716 kg	8514 kg	13230 kg
80%	36%	4624 kg	8349 kg	12974 kg
75%	36%	4546 kg	8171 kg	12717 kg
70%	36%	4482 kg	7978 kg	12460 kg
65%	36%	4432 kg	7772 kg	12204 kg
60%	37%	4396 kg	7551 kg	11947 kg
55%	37%	4374 kg	7317 kg	11691 kg
50%	38%	4366 kg	7068 kg	11434 kg
45%	39%	4371 kg	6806 kg	11177 kg
40%	40%	4391 kg	6530 kg	10921 kg
35%	41%	4424 kg	6240 kg	10664 kg
30%	43%	4471 kg	5936 kg	10408 kg
25%	45%	4532 kg	5619 kg	10151 kg
20%	47%	4608 kg	5287 kg	9894 kg
15%	49%	4697 kg	4941 kg	9638 kg
10%	51%	4799 kg	4582 kg	9381 kg
5%	54%	4916 kg	4208 kg	9125 kg

GIANNI PALMA

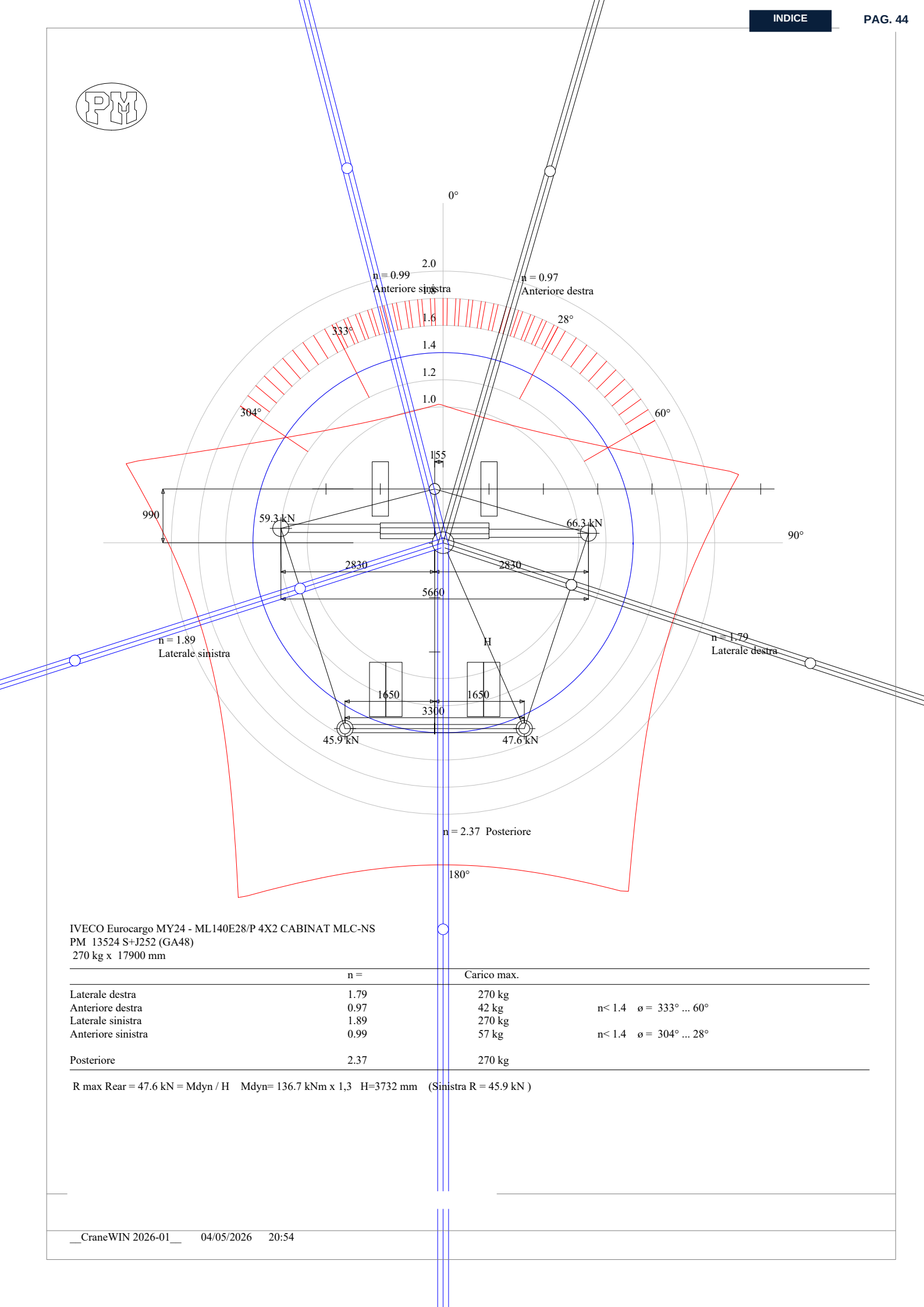

IVECO Eurocargo MY24 - ML140E28/P 4X2 CABINAT MLC-NS
PM 13524 S+J252 (GA48)
270 kg x 17900 mm

	n =	Carico max.	
Laterale destra	1.79	270 kg	
Anteriore destra	0.97	42 kg	n< 1.4 ø = 333° ... 60°
Laterale sinistra	1.89	270 kg	
Anteriore sinistra	0.99	57 kg	n< 1.4 ø = 304° ... 28°
Posteriore	2.37	270 kg	

R max Rear = 47.6 kN = Mdyn / H Mdyn= 136.7 kNm x 1,3 H=3732 mm (Sinistra R = 45.9 kN)

IVECO EUROCARGO MY24 - ML140E28/P 4X2 CABINAT MLC-NS
PM 13524 S+J252 (GA48)

Distanza centro di rotazione della gru - Asse anteriore		mm	990
Peso della gru		kg	2306
Peso del basamento		kg	1027
Peso del braccio		kg	1279
Distanza centro di rotaz della gru - CDG dei bracci max sbraccio		mm	7115
Massimo sbraccio		mm	17900
Portata al massimo sbraccio		kg	270
Peso asse anteriore		kg	3219
Peso asse posteriore		kg	2808
Distanza centro di rotazione della gru - Mezzeria del camion		mm	155
Dist. centro rotaz. gru - asse stabilizzatori	mm <= -265		>= -175
Apertura stabilizzatori		mm	5660
Peso stabilizzatori		kg	205
Distanza degli stabilizzatori supplementari - Asse anteriore		mm	4410
Apertura degli stabilizzatori supplementari		mm	3300
Peso degli stabilizzatori supplementari		kg	255
Distanza primo asse anteriore - punto ribaltante dell'asse anteriore		mm	0
Distanza fra asse anteriore - Punto d'appoggio dell'asse posteriore		mm	3690
Carreggiata asse anteriore TIR		mm	2000
Carreggiata asse posteriore TIR		mm	1800

CALCOLO DI STABILITA' (Distanze dalla linea di ribaltamento)

Laterale destra

	kg x	m =	kgm
Peso asse anteriore	3219 x	2.943 =	9474
Peso asse posteriore	2808 x	1.792 =	5033
Peso stabilizzatori	205 x	2.703 =	554
Peso degli stabilizzatori supplementari	255 x	1.568 =	400
Peso del basamento	1027 x	2.487 =	2554
Momento stabilizzante		Totale =	18014
Peso del braccio	1279 x	4.628 =	5919
Portata al massimo sbraccio	270 x	15.413 =	4162
Momento ribaltante		Totale =	10081
Coefficiente di sicurezza n		18014 / 10081 =	1.79

Carico max. 270 kg

Anteriore destra

	kg x	m =	kgm
Peso asse anteriore	3219 x	0.000 =	0
Peso asse posteriore	2808 x	3.546 =	9957
Peso stabilizzatori	205 x	0.740 =	152
Peso degli stabilizzatori supplementari	255 x	4.238 =	1081
Peso del basamento	1027 x	0.908 =	933
Momento stabilizzante		Totale =	12122
Peso del braccio	1279 x	6.207 =	7938
Portata al massimo sbraccio	270 x	16.992 =	4588
Momento ribaltante		Totale =	12526
Coefficiente di sicurezza n		12122 / 12526 =	0.97

Carico max. 42 kg

IVECO EUROCARGO MY24 - ML140E28/P 4X2 CABINAT MLC-NS
PM 13524 S+J252 (GA48)

Laterale sinistra	kg x	m =	kgm
Peso asse anteriore	3219 x	2.916 =	9388
Peso asse posteriore	2808 x	1.791 =	5029
Peso stabilizzatori	205 x	2.681 =	550
Peso degli stabilizzatori supplementari	255 x	1.571 =	401
Peso del basamento	1027 x	2.762 =	2837
Momento stabilizzante		Totale =	18204
Peso del braccio	1279 x	4.353 =	5567
Portata al massimo sbraccio	270 x	15.138 =	4087
Momento ribaltante		Totale =	9655
Coefficiente di sicurezza n		18204 / 9655 =	1.89
Carico max. 270 kg			

Anteriore sinistra	kg x	m =	kgm
Peso asse anteriore	3219 x	0.000 =	0
Peso asse posteriore	2808 x	3.575 =	10037
Peso stabilizzatori	205 x	0.746 =	153
Peso degli stabilizzatori supplementari	255 x	4.272 =	1089
Peso del basamento	1027 x	0.997 =	1024
Momento stabilizzante		Totale =	12304
Peso del braccio	1279 x	6.118 =	7824
Portata al massimo sbraccio	270 x	16.903 =	4564
Momento ribaltante		Totale =	12388
Coefficiente di sicurezza n		12304 / 12388 =	0.99
Carico max. 57 kg			

Posteriore	kg x	m =	kgm
Peso asse anteriore	3219 x	4.410 =	14196
Peso asse posteriore	2808 x	0.720 =	2022
Peso stabilizzatori	205 x	3.640 =	746
Peso degli stabilizzatori supplementari	255 x	0.000 =	0
Peso del basamento	1027 x	3.420 =	3512
Momento stabilizzante		Totale =	20476
Peso del braccio	1279 x	3.695 =	4726
Portata al massimo sbraccio	270 x	14.480 =	3910
Momento ribaltante		Totale =	8636
Coefficiente di sicurezza n		20476 / 8636 =	2.37
Carico max. 270 kg			

PM 13524 SP +J252

elevate to the highest power

Scan me

L'applicazione di elettronica avanzata sui modelli di gru di piccola portata, ha reso la serie **PM 13.5 SP** particolarmente performante ed estremamente versatile.

The application of advanced electronics on small capacity crane models has made the **PM 13.5 SP** series particularly high-performing and extremely versatile.

DATI TECNICI / TECHNICAL DATA

MOMENTO DI SOLLEVAMENTO MASSIMO	MAXIMUM LIFTING MOMENT	11,4 TM
SBRACCIO OLEODINAMICO	HYDRAULIC OUTREACH	
Orizzontale	Horizontal	17,90 m
Verticale	Vertical	20,80 m
IMPIANTO OLEODINAMICO	HYDRAULIC SYSTEM	
Portata raccomandata	Recommended oil flow	50 l/min
Pressione massima	Max. pressure	27 MPa
Capacità del serbatoio	Tank capacity	86 l
GRUPPO DI ROTAZIONE	SLEWING SYSTEM	
Angolo di rotazione	Slewing angle	406°
Coppia di rotazione	Slewing torque	16 kNm
STABILIZZAZIONE	STABILIZZATION	
Estensioni disponibili	Spread available	4,5- 5,6 m
Interlock disponibile	Interlock available	1 - 3 - 5
Comando Stabilizzatori	Stabilizer control	Manual
PESO DELLA GRU STANDARD	STANDARD CRANE WEIGHT	
Con serbatoio non rifornito	With empty tank	2125 kg

GOLD

GOLD

INGOMBRI MACCHINA BASE | DIMENSIONS

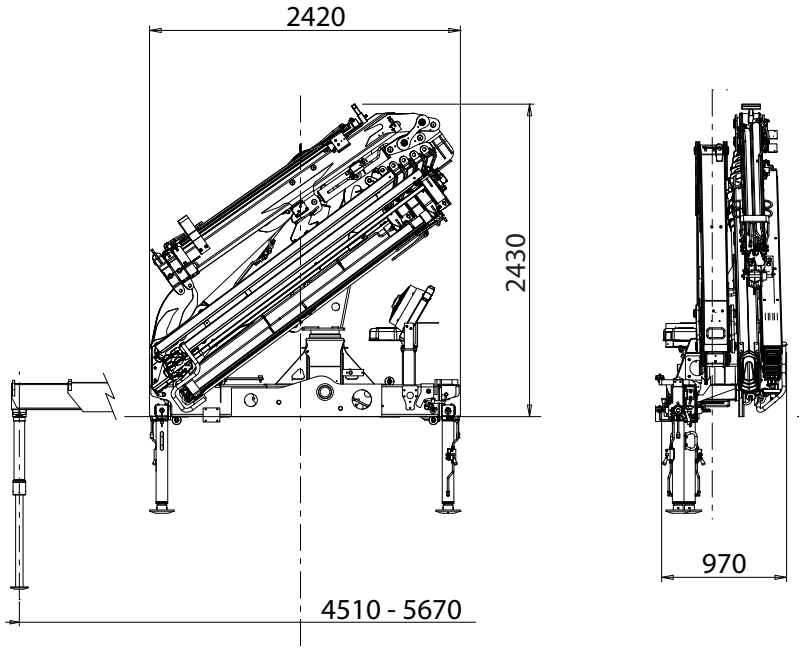

PORTATE MACCHINA BASE | LIFTING CAPACITIES

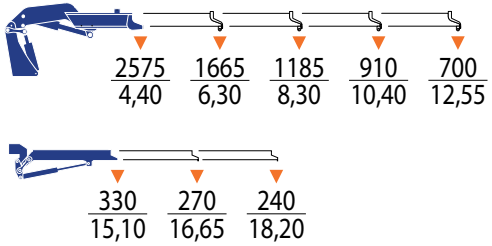

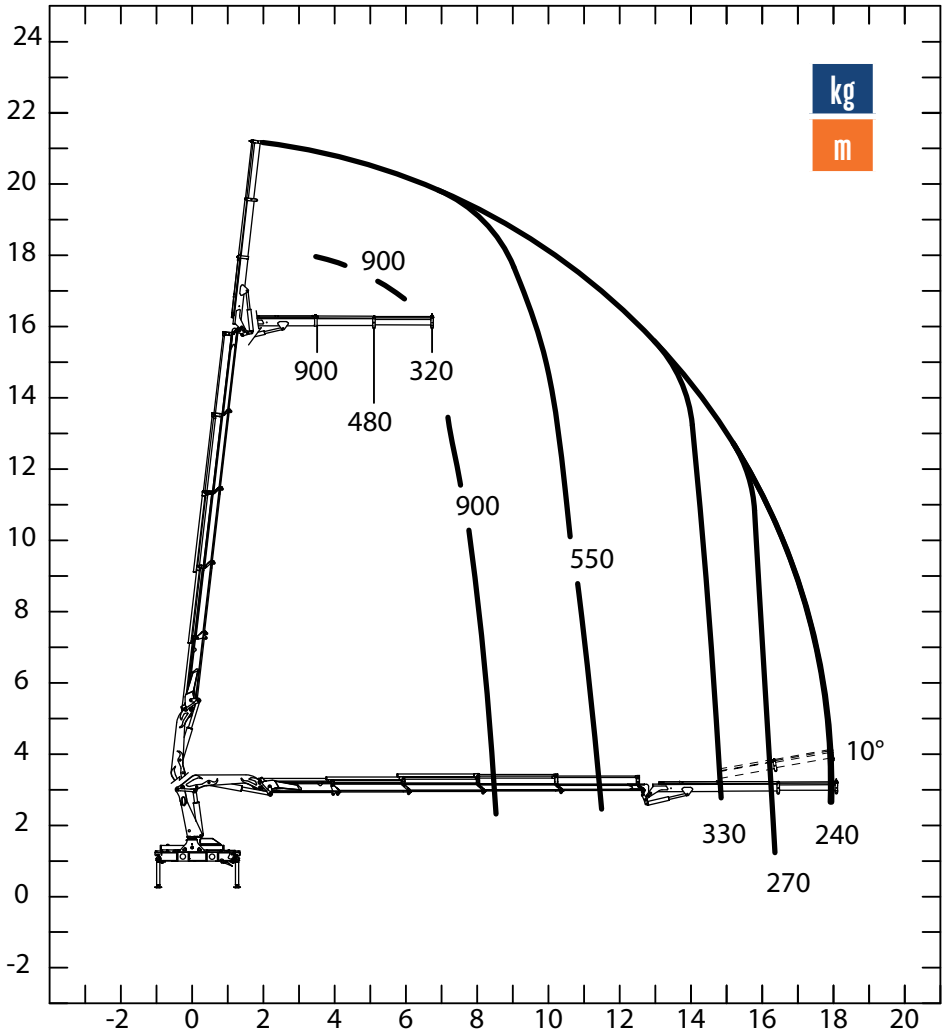

Dati tecnici, descrizioni e illustrazioni sono indicativi e non impegnativi. PM Oil&Steel SpA si riserva il diritto di modificarli senza preavviso
All technical data, descriptions and illustrations are purely indicative and subject to change at PM Oil&Steel own discretion and without notice.

PM 13524 SP

elevate to the highest power

Scan me

L'applicazione di elettronica avanzata sui modelli di gru di piccola portata, ha reso la serie **PM 13.5 SP** particolarmente performante ed estremamente versatile.

The application of advanced electronics on small capacity crane models has made the **PM 13.5 SP** series particularly high-performing and extremely versatile.

DATI TECNICI / TECHNICAL DATA

MOMENTO DI SOLLEVAMENTO MASSIMO	MAXIMUM LIFTING MOMENT	11,3 TM
SBRACCIO OLEODINAMICO	HYDRAULIC OUTREACH	
Orizzontale	Horizontal	12,60 m
Verticale	Vertical	15,95 m
IMPIANTO OLEODINAMICO	HYDRAULIC SYSTEM	
Portata raccomandata	Recommended oil flow	50 l/min
Pressione massima	Max. pressure	27 MPa
Capacità del serbatoio	Tank capacity	86 l
GRUPPO DI ROTAZIONE	SLEWING SYSTEM	
Angolo di rotazione	Slewing angle	406°
Coppia di rotazione	Slewing torque	16 kNm
STABILIZZAZIONE	STABILIZZATION	
Estensioni disponibili	Spread available	4,5- 5,6 m
Interlock disponibile	Interlock available	1 - 3 - 5
Comando Stabilizzatori	Stabilizer control	Manual
PESO DELLA GRU STANDARD	STANDARD CRANE WEIGHT	
Con serbatoio non rifornito	With empty tank	1765 kg

GOLD

GOLD

INGOMBRI MACCHINA BASE | DIMENSIONS

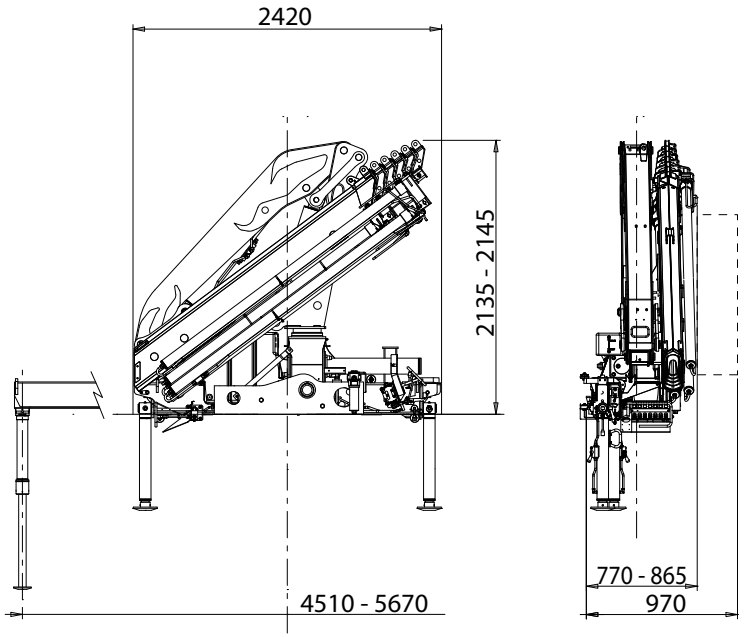

PORTATE MACCHINA BASE | LIFTING CAPACITIES

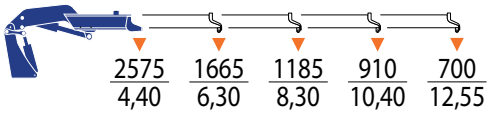

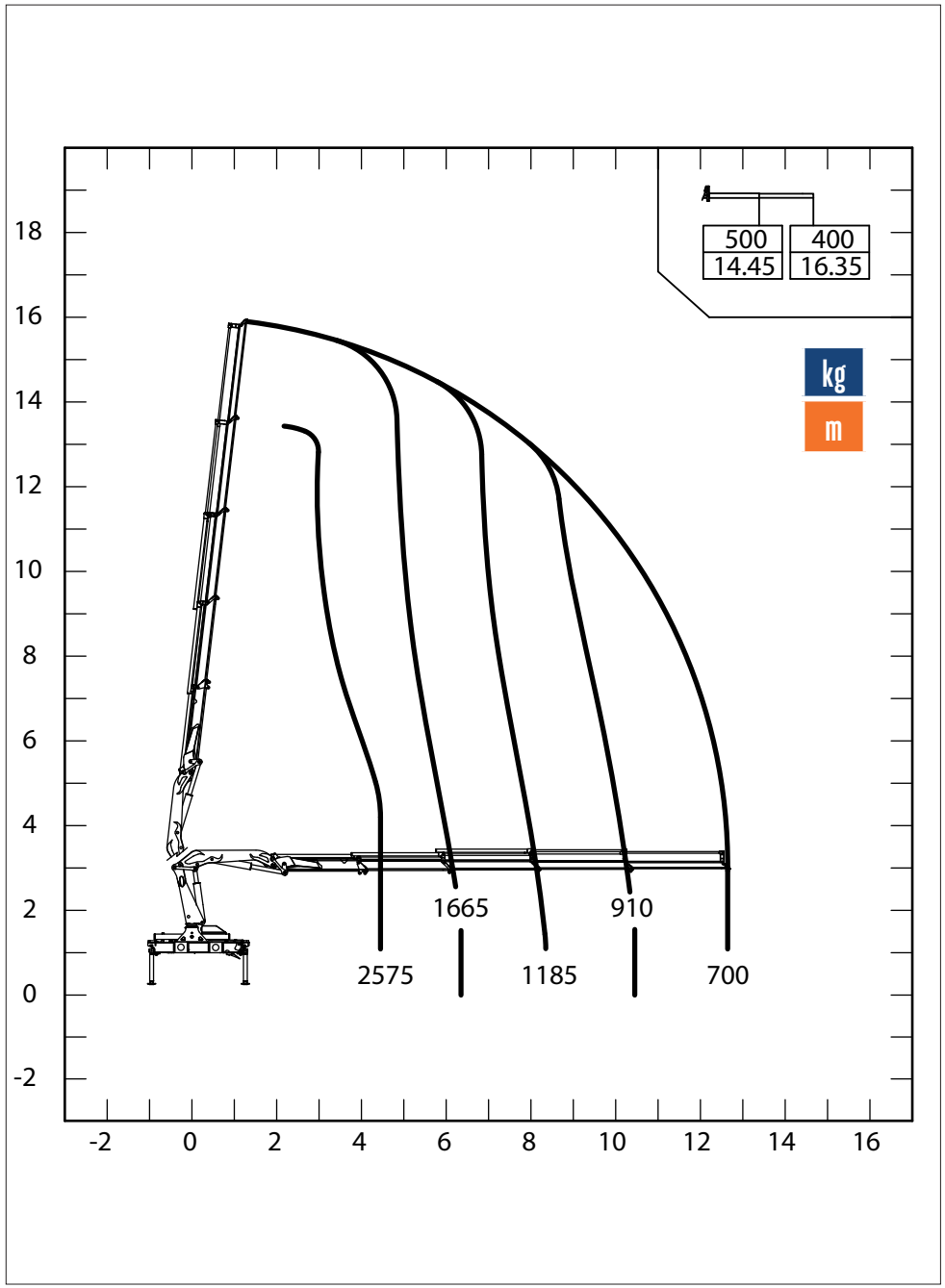

Dati tecnici, descrizioni e illustrazioni sono indicativi e non impegnativi. PM Oil&Steel SpA si riserva il diritto di modificarli senza preavviso
All technical data, descriptions and illustrations are purely indicative and subject to change at PM Oil&Steel own discretion and without notice.

EUROCARGO

Offerta

BOZZA

CARATTERISTICHE PRINCIPALI

CODICE	CARATTERISTICA	VALORE	DESCRIZIONE
CA	Configurazione assi	4X2	4x2
CT	Cabina	MLC-NS	ML corta New Style
DR	Lato guida	SX	Guida sinistra
EP	Potenza motore	280 T7	Tector 7 (1000 Nm) 6,7 lt - 6L
GT	Cambio	9M	Meccanico (9)
MT	Massa Totale a Terra	12-14	12 - 14 ton
RT	Ponte	SR	Semplice riduzione
SU	Sospensioni	MEC	Meccaniche
TF	Freni	DIS-DIS	Freni a disco (ant/post)
US	Uso	STD	Uso standard
VE	Versione	CABINAT	Cabina singola
WB	Passo	3690	3690 mm

	PREZZO LISTINO
PREZZO VEICOLO BASE	140.415,00 €

DI SERIE

CODICE	DESCRIZIONE
CARATTERISTICHE PRINCIPALI	
06264	Sedimentatore non riscaldato
00796	Sbalzo standard
02765	Traversa posteriore chiusura telaio
75498	Serbatoio combustibile 120 litri
05267	Serbatoio AdBlue 30 litri
CATENA CINEMATICA	
01896	Cambio zf 9s 1110 to
01483	Predisposizione presa di forza
03325	Euro Vle
02307	Cerchi in acciaio
07958	Giri motore 2500 - parametro 2650
01451	DRIVE Tire 10R22,5
06356	Limitatore di velocità 90 km/h
00131	Bloccaggio differenziale posteriore
ESTERNO CABINA	
07748	Ribaltamento cabina idraulico
04478	Fari standard
01005	Cabina corta MLC
00741	Cabina senza finestratura posteriore
14605	Gancio di manovra anteriore ad anello
02198	Barra paraincastro anteriore
08294	Telaio con gruppi verniciati di grigio IC 444 (ral 7021)
00640	Botola sul padiglione
07279	Paraurti anteriore in plastica
07275	Parti in plastica colore grigio
01597	Model Year 2024
02680	Parabrezza non riscaldato
01626	Logo standard grigio
79467	Tetto in colore standard
INTERNO CABINA	
72579	Due chiavi con immobilizer
77991	Barra appendiabiti
07747	Cabina ridotta sporcabilità
14987	Certificato di conformità WVTA
06617	Sedile passeggero biposto con schienale centrale pieghevole
02444	Volante in schiumato
00303	Radice VIN ZCF
00821	Tachigrafo digitale 4.1
00015	Rapporto al ponte 5,29
RISPARMIO CARBURANTE - CONNETTIVITA	
08329	Modello cambio standard
02463	Cruise Control
00278	Connectivity box 4G
01395	Infotainment con radio DAB da 7 senza navigatore
02475	Misuratore pressione pneumatici con sensore integrato (TPMS)

POZZ

SICUREZZA

78287	Avvisatore acustico di corsia (LDWS)
02221	Sistema avanzato di avviso distrazione del conducente (ADDW)
78714	Luci posteriori a bulbo
07888	ESP
00407	Telecamera posteriore in retromarcia (REV)
00404	Sistema di informazione su punti ciechi (BSIS) lato passeggero
00409	Adattamento intelligente della velocità (ISA)
00402	Rilevatore utenti vulnerabili angolo cieco frontale (MOIS)
78484	AEBS (comprende ABS - ASR) + BAS (1)
00914	Freno di stazionamento manuale
00414	Predisposizione Alcol Interlock (ALC)

TELAIO

00568	Batterie da 143 Ah
05606	Marcatura e personalizzazione 140E
07624	Pesi 5100-9500
08554	Sospensioni posteriori multifoglie
08551	Sospensioni anteriori multifoglie
04666	Freni a disco anteriori e posteriori
76048	Trattamento protettivo standard
06441	Portata standard
00219	Due calzatoie
06318	Compressore aria 225 cc
06439	Targhetta serbatoio aria unificata
06314	Alternatore 70A 24V
06438	Guida SX circolazione DX
06434	Allestimento paesi temperati
77004	Etichette omologative standard
03283	Filtro carburante riscaldato (termoavviatore)
01382	RID RUMORE ECE 51/03
07700	Martinetto di sollevamento
05123	Telaio standard
02095	Filtro essiccatore su impianto pneumatico
02094	Serbatoi impianto frenante in acciaio
00191	Griglia protezione radiatore
06403	Allestimento veicoli kipper

VARIOUS OPTIONS

03215	Dotazione attrezzi
05938	Codice VIN con check digitale
00089	Freno motore con due modalità di azionamento

SELEZIONI CLIENTE

CODICE	DESCRIZIONE	PREZZO LISTINO
CARATTERISTICHE PRINCIPALI		
00166	Barra paraincastro posteriore tubolare con fanaleria rialzata	550.00 €
ESTERNO CABINA		
05456	Specchi retrovisori per larghezza carrozabile da 2451 a 2500mm	55.00 €
RISPARMIO CARBURANTE - CONNETTIVITA		
00384	Can Open Interface	0.00 €
TELAIO		
02182	Scarico laterale sinistro	110.00 €
75502	Filtro aria dietro all assale	0.00 €
00541	Sezionatore batterie meccanico (telaio)	270.00 €
02213	Senza ruota di scorta	-700.00 €
03191	Snorkel retrocabina	700.00 €

COLORE

CODICE	NOME	PREZZO LISTINO
50105	BIANCO POLARE	0.00 €

CARATTERISTICHE

CODICE	DESCRIZIONE	PREZZO LISTINO
30001	Batteria carica	0.00 €

BOZZ

30541	LIBRETTO ITALIANO	0.00 €
33989	Pneumatici generici	0.00 €
20164	Pneumatici 10 R22,5	960.00 €
26191	RMS - CONTINENTAL	Nessun Prezzo
72920	Manuale di uso e manutenzione in versione digitale	0.00 €

Attenzione: la scelta dell'optional "e-booklet" esclude la consegna del Manuale Uso e Manutenzione in forma cartacea. Le informazioni presenti nel Manuale e Manutenzione saranno presenti nella APP EASYGUIDE(Android+IOS). Verrà comunque consegnata una Quick Guide cartacea con le informazioni essenziali di uso corretto e sicuro del veicolo

PACCHETTI

DESCRIZIONE		PREZZO LISTINO
DRIVING COMFORT		3,650.00 €
02714	Specchi retrovisori riscaldabili e regolabili elettricamente	
02650	Climatizzatore a regolazione manuale	
05629	Tendine avvolgibili su entrambe le porte	
05899	Bracciolo sedile autista	
06620	Sedile autista pneumatico in tessuto (regolazione lombare, riscaldato)	
00632	Visiera parasole esterna	

	PREZZO LISTINO
TOTALE VEICOLO	146.010,00 €

	PREZZO LISTINO
TOTALE ALLESTIMENTI	0,00 €

	PREZZO LISTINO
TOTALE VEICOLO E ALLESTIMENTI	146.010,00 €

BOZZA

RIEPILOGO PREZZI

Le immagini contenute in questa offerta sono da considerarsi puramente a scopo illustrativo

Totale prodotto	146.010,00 €
Spese di trasporto	0.00 €
Immatricolazione	0.00 €
Altri costi	0.00 €
PDI	0.00 €
Totale veicolo, allestimenti e spese accessorie	146.010,00 €
IVA	Escluso
Prezzo finale	146.010,00 €
IPT	0.00 €

Quantità veicoli 1	**Importo totale**	146.010,00 €

Ringraziandola per averci interpellato, rimaniamo a disposizione per ogni ulteriore informazione. Le ricordiamo che tale offerta ha validità 30gg e dovrà essere verificata e confermata al momento dell'ordine.
Nell'attesa di un suo gradito riscontro, porgiamo i migliori saluti.

BOZZA

TYRE LABELLING

PNEUMATICI SPECIFICI

26191 RMS - CONTINENTAL

	RMS	CONTINENTAL
	asse	1 - 2
	Consumo Carburante	D
	bagnato	C
	Rumorosità esterna di rotolamento	B
	Indice Rumorosità	074
	3PMSF	Y
	M+S	Y
	Pneumatici invernali	N
	RRC	0.0069
	qrCode	0523074

BOZZA

PALMA RAPPRESENTANZE

SOLUZIONI PROFESSIONALI PER IL SOLLEVAMENTO

Consulenza commerciale e tecnica per Toscana e Liguria

GIANNI PALMA

335 637 3822

gianni.palma.agente@gmail.com

www.palmarappresentanze.it

TADANO · PM · OIL&STEEL · TAM · COSMETAL · ROZZI

PROGETTO 02

IVECO EUROCARGO MY24 ML180E32K

PM 23524 SP + J512.20

Ribaltabile | Allestimento completo

DALLE ESIGENZE AL PROGETTO. DAL PROGETTO ALLA SOLUZIONE.

PALMA RAPPRESENTANZE | Veicoli industriali | Allestimenti | Soluzioni speciali

PALMA RAPPRESENTANZE

Soluzioni professionali per la movimentazione e il trasporto industriale.

- Allestimenti con gru
- Sistemi scarrabili e ribaltabili
- Attrezzature per l'ecologia
- Componenti e accessori

Gaetano Palma
Agente di Commercio
+39 335 73 53 716
info@palmarappresentanze.it
www.palmarappresentanze.it
Liguria - Toscana

TADANO

PROGETTO 2

PM

IVECO EUROCARGO MY24 ML180E32K

PM 23524 SP + J512.20 - RIBALTABILE

SOLUZIONE DI ALLESTIMENTO COMPLETA

TADANO

PROGETTO 2

PM

RIEPILOGO TECNICO

IVECO EUROCARGO MY24 ML180E32K

Autocarro	IVECO Eurocargo MY24 ML180E32K
Gru	Tadano PM 23524 SP
Jib	J512.20
Allestimento	Cassone ribaltabile
Configurazione	2 assi - cantiere

TADANO

PROGETTO 2

PM

CONFIGURAZIONE E DATI PRINCIPALI

PM 23524 SP + J512.20 - RIBALTABILE

Autocarro	IVECO Eurocargo MY24 ML180E32K
Gru	Tadano PM 23524 SP
Jib	J512.20
Allestimento	Cassone ribaltabile
Configurazione	2 assi - cantiere

silver
STS
PRODUZIONI e ALLESTIMENTI
per VEICOLI INDUSTRIALI
LESO
IVECO

LESO
LESO
silver
IVECO

LESO
AVVERTENZA

RESIDENZA
PM
Silver
XOP8
6425

LESO
LESO
LESO
IVECO
PM
silver

ESPERIENZA | SOLIDITÀ | INNOVAZIONE
silver
www.silver-service.it
STS
www.sts-silver.it
PRODUZIONI e ALLESTIMENTI
per VEICOLI INDUSTRIALI
LESO
IVECO
Officine 66

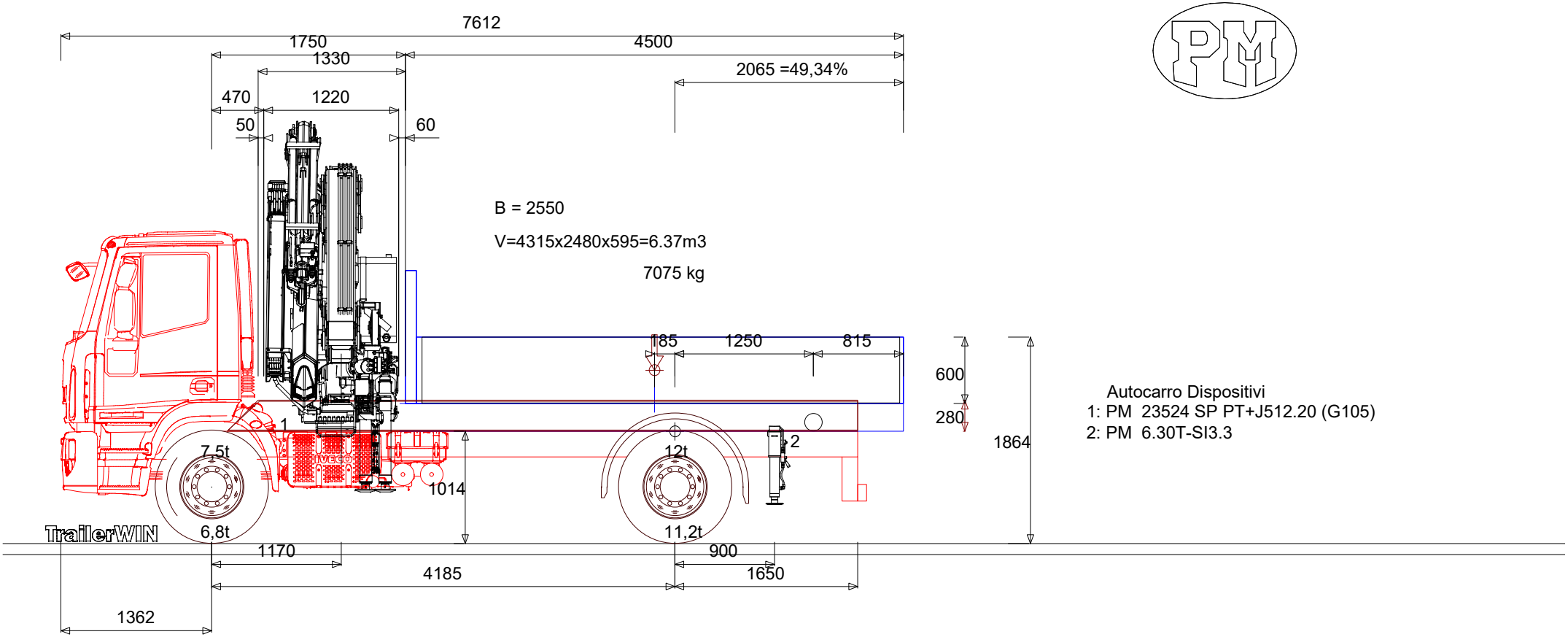

Autocarro Dispositivi
1: PM 23524 SP PT+J512.20 (G105)
2: PM 6.30T-SI3.3

Tara a vuoto	6460	4465	= 10925 kg
tara a carico	6773	11227	= 18000 kg
Massa amm.	7500	12000	= 18000 kg

IVECO Eurocargo MY24 - ML180E32K 4X2 CABINAT MLC-NS 4X2 - 4185

PALMA RAPPRESENTANZE | Gianni Palma | Tel. 335 637 3822 | gianni.palma.agente@gmail.com | www.palmarappresentanze.it

GIANNI PALMA 17/03/2026 22:16 : Calcolo, Data modifica 17.03.2026

IVECO Eurocargo MY24 - ML180E32K 4X2 CABINAT MLC-NS 4X2 - 4185

Passo	mm	4185
Sbalzo anteriore	mm	1362
Distanza assale anteriore - filo posteriore cabina	mm	420

	Posizione	ant.	post.	Totale
+ Peso del telaio		3691	1732	5423
+ Numero delle persone 1 x 75 kg	0	75	0	75
+ Peso proprio del cassone 280 kg/m	4000	56	1204	1260
+ Peso controtelaio 100 kg/m	3128	137	405	542
1 PM 23524 SP PT+J512.20 (G105)	1070	2546	874	3420
2 PM 6.30T-SI3.3	5085	-44	249	205
= Peso allestimento a vuoto		6460	4465	10925
+ Portata residua	4000	313	6762	7075
= Peso allestimento a pieno carico		6773	11227	18000
:: Carico massimo ammesso (PTT)		7500	12000	18000

Cassone

Lunghezza del cassone	mm	4500
- Spessore della parete anteriore	mm	150
- Spessore della parete posterior	mm	35
= Lunghezza del cassone (in)	mm	4315
Larghezza del cassone (esterna)	mm	2550
- Spessore della parete sinistra	mm	35
- Spessore della parete destra	mm	35
= Larghezza interna del corpo	mm	2480
Altezza del cassone	mm	600
- Spessore del tetto	mm	0
- Spessore del fondo	mm	5
= Altezza interna del corpo	mm	595

=> V=4315x2480x595=6.37m3

Optimum MISURE DEL CASSONE consigliate: (x1 = 1790 mm)

Lunghezza del cassone	mm	5196	...	3690
Sbalzo	mm	2801	...	1295
Sporgenza %	%	67	...	31
Lunghezza totale dell'allestimento	mm	8348	...	6842
Punto di applicazione del carico	mm	-203	...	550

VECO Eurocargo MY24 - ML180E32K 4X2 CABINAT

Autocarro Posizione del baricentro

PALMA RAPPRESENTANZE | Gianni Palma | Tel. 335 637 3822 | gianni.palma.agente@gmail.com

TrailerWIN 2026-01

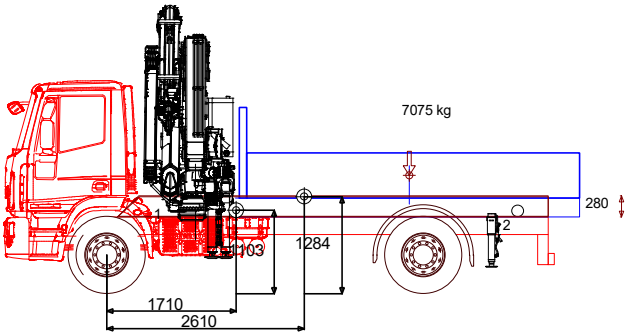

Prodotto	Testo	CoG Y mm	Y Ground mm	Peso kg
Telaio	IVECO Eurocargo MY24 - ML180E32K 4X2 CABINAT MLC-NS	0	1014	5498
Cassone		300	1314	1260
Baricentro del carico utile		300	1564	7075
Controtelaio		140	1154	542
ALTREZZATURE EXTRA	PM 23524 SP PT+J512.20 (G105)	0	1164	3420
ALTREZZATURE EXTRA	PM 6.30T-SI3.3	0	1014	205
CAMION / TRATTORE	Tara a vuoto	89	1103	10925
CAMION / TRATTORE	tara a carico	270	1284	18000

PALMA RAPPRESENTANZE | Gianni Palma | Tel. 335 637 3822 | gianni.palma.agente@gmail.com

GIANNI PALMA

VECO Eurocargo MY24 - ML180E32K 4X2 CABINAT

Ripartizione dei carichi & Tabella dei pesi

PALMA RAPPRESENTANZE | Gianni Palma | Tel. 335 637 3822 | gianni.palma.agente@gmail.com

TrailerWIN 2026-01

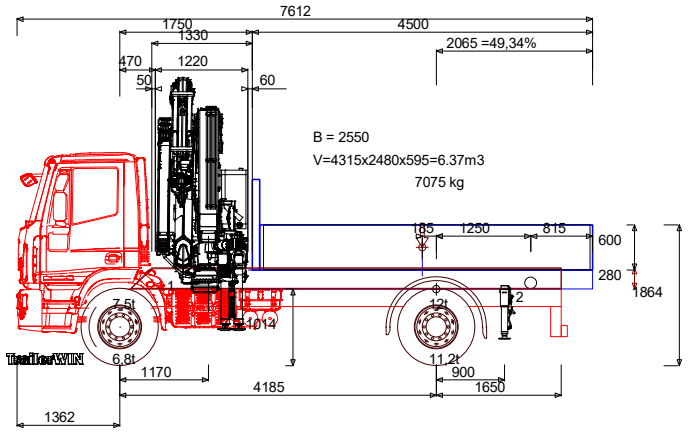

Tara a vuoto	6460	4465	= 10925 kg
tara a carico	6773	11227	= 18000 kg
Massa amm.	7500	12000	= 18000 kg

Testo	BEP	
Autocarro	G002	IVECO Eurocargo MY24 - ML180E32K 4X2 CABINAT MLC-NS
Telaio	G003	Eurocargo MY24 - ML180E32K 4X2 CABINAT MLC-NS
Telaio	G004	4X2 - 4185
Cabina	G005	MLC-NS
Asse Camion	G020	1+1
Altezza di autocarro	H003	1864
Altezza telaio da terra,a vuoto	H037	1014
Altezza del falso telaio	H070	280
Lunghezza totale dell'allestimento	L001	7612
Passo	L011	4185
Sbalzo anteriore	L016	1362
Sporgenza posteriore del telaio	L019	1650
Autocarro Posizione tara a carico	L044	1710
Altezza interna del corpo	H101	595
Lunghezza del cassone	L100	4500
Punto d'inizio cassone dall'asse anteriore	L102	1750
Sporgenza posteriore del cassone (fino al centro del carrello)	L021	2065
Massa ammissibile asse/i anteriore/i	M031	7500
Massa Massima ammissibile asse/i posteriore/i	M021	12000

PALMA RAPPRESENTANZE | Gianni Palma | Tel. 335 637 3822 | gianni.palma.agente@gmail.com

GIANNI PALMA

Massa totale a terra	M002	18000
Peso lordo Asse 1	M041.1	7500
Peso lordo Asse 2	M041.2	12000

Autocarro Distribuzione del peso

	Posizione	ant.	post.	Totale
+ Peso del telaio		3691	1732	5423
+ Numero delle persone 1 x 75 kg	0	75	0	75
+ Peso proprio del cassone 280 kg/m	4000	56	1204	1260
+ Peso controtelaio 100 kg/m	3128	137	405	542
1 PM 23524 SP PT+J512.20 (G105)	1070	2546	874	3420
2 PM 6.30T-SI3.3	5085	-44	249	205
+ Cranebody stabilizer	0	0	0	0
= Peso allestimento a vuoto	1710	6460	4465	10925
+ Portata residua	4000	313	6762	7075
= Peso allestimento a pieno carico	2610	6773	11227	18000
: Carico massimo ammesso (PTT)		7500	12000	18000

Optimum MISURE DEL CASSONE consigliate: (x1 = 1790)

Lunghezza del cassone	mm	5196 ... 3690
Sbalzo	mm	2801 ... 1295
Sporgenza %	%	67 ... 31
Lunghezza totale dell'allestimento	mm	8348 ... 6842
Punto di applicazione del carico	mm	-203 ... 550

Normative § EG

VECO Eurocargo MY24 - ML180E32K 4X2 CABINAT

Autocarro Raggio di sterzata

PALMA RAPPRESENTANZE | Gianni Palma | Tel. 335 637 3822 | gianni.palma.agente@gmail.com

TrailerWIN 2026-01

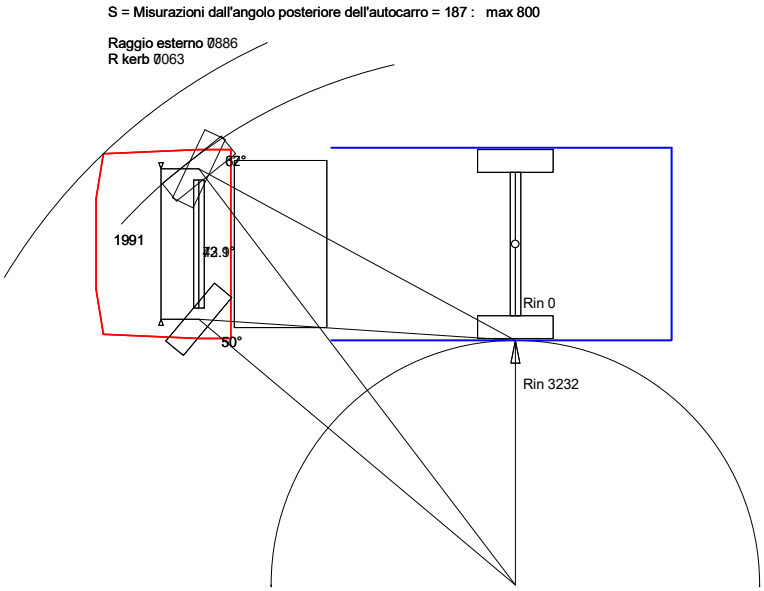

Sbalzo anteriore	1362
Sporgenza anteriore fino all'angolo del paraurti	1262
Larghezza dell'autocarro	2550
Larghezza dall'angolo	2390
Ineterasse fino al punto cantrale di sterzata del carrello	4185
Sterzata Raggio esterno	7886
Sterzata R kerb	7063
Sterzata R in	3232

PALMA RAPPRESENTANZE | Gianni Palma | Tel. 335 637 3822 | gianni.palma.agente@gmail.com

GIANNI PALMA

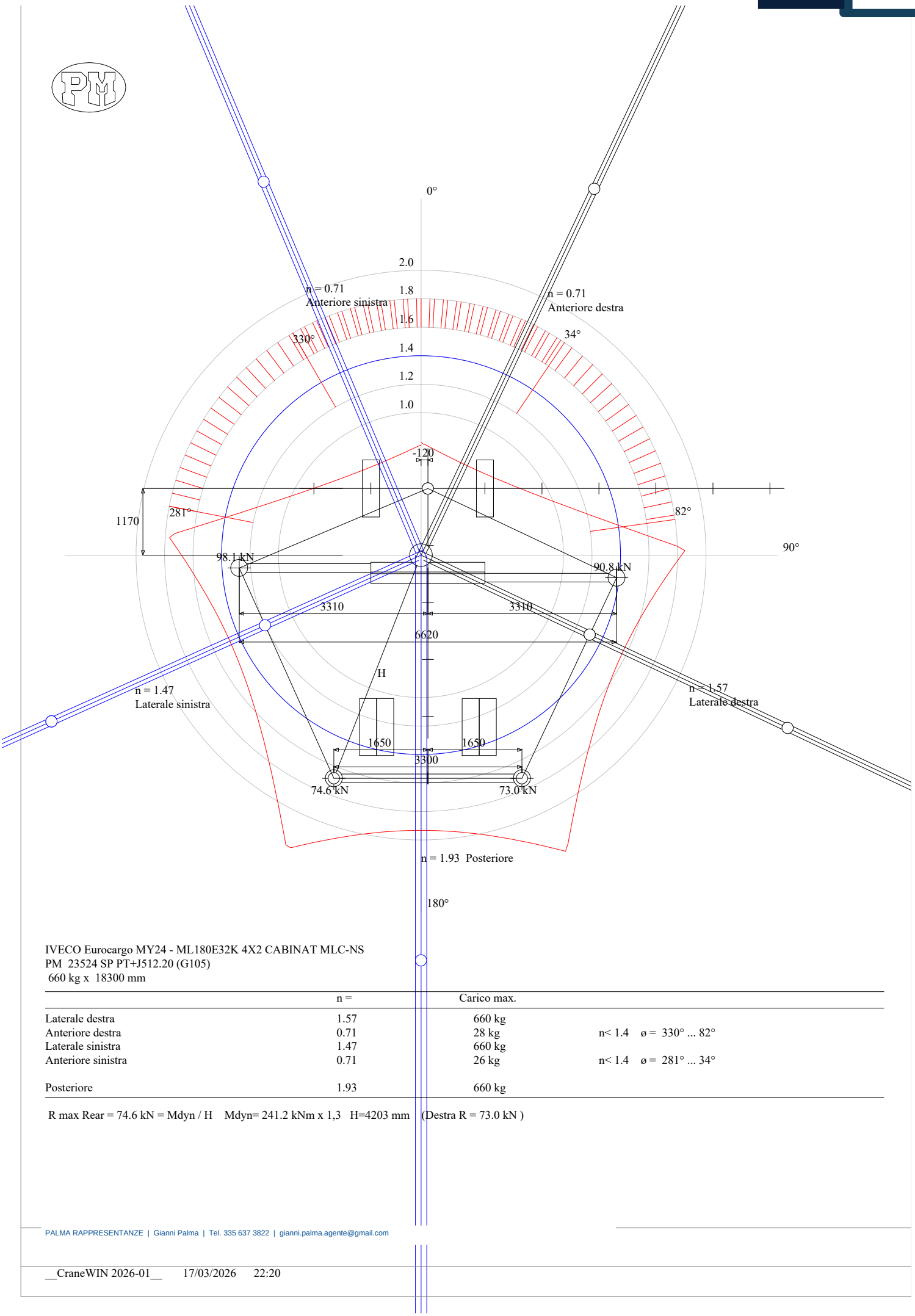

IVECO Eurocargo MY24 - ML180E32K 4X2 CABINAT MLC-NS
PM 23524 SP PT+J512.20 (G105)
660 kg x 18300 mm

	n =	Carico max.	
Laterale destra	1.57	660 kg	
Anteriore destra	0.71	28 kg	n< 1.4 ø = 330° ... 82°
Laterale sinistra	1.47	660 kg	
Anteriore sinistra	0.71	26 kg	n< 1.4 ø = 281° ... 34°
Posteriore	1.93	660 kg	

R max Rear = 74.6 kN = Mdyn / H Mdyn= 241.2 kNm x 1,3 H=4203 mm (Destra R = 73.0 kN)

PALMA RAPPRESENTANZE | Gianni Palma | Tel. 335 637 3822 | gianni.palma.agente@gmail.com

__CraneWIN 2026-01__ 17/03/2026 22:20

IVECO EUROCARGO MY24 - ML180E32K 4X2 CABINAT MLC-NS
PM 23524 SP PT+J512.20 (G105)

Distanza centro di rotazione della gru - Asse anteriore		mm	1170
Peso della gru		kg	3265
Peso del basamento		kg	1505
Peso del braccio		kg	1760
Distanza centro di rotaz della gru - CDG dei bracci max sbraccio		mm	7110
Massimo sbraccio		mm	18300
Portata al massimo sbraccio		kg	660
Peso asse anteriore		kg	3883
Peso asse posteriore		kg	3342
Distanza centro di rotazione della gru - Mezzeria del camion		mm	-120
Dist. centro rotaz. gru - asse stabilizzatori	mm < = 225		> = 395
Apertura stabilizzatori		mm	6620
Peso stabilizzatori		kg	155
Distanza degli stabilizzatori supplementari - Asse anteriore		mm	5085
Apertura degli stabilizzatori supplementari		mm	3300
Peso degli stabilizzatori supplementari		kg	205
Distanza primo asse anteriore - punto ribaltante dell'asse anteriore		mm	0
Distanza fra asse anteriore - Punto d'appoggio dell'asse posteriore		mm	4185
Carreggiata asse anteriore TIR		mm	2000
Carreggiata asse posteriore TIR		mm	1800

CALCOLO DI STABILITA' (Distanze dalla linea di ribaltamento)

Laterale destra

	kg x	m =	kgm
Peso asse anteriore	3883 x	3.661 =	14217
Peso asse posteriore	3342 x	1.876 =	6270
Peso stabilizzatori	155 x	3.030 =	470
Peso degli stabilizzatori supplementari	205 x	1.492 =	306
Peso del basamento	1505 x	3.271 =	4923
Momento stabilizzante		Totale =	26186
Peso del braccio	1760 x	3.839 =	6757
Portata al massimo sbraccio	660 x	15.029 =	9919
Momento ribaltante		Totale =	16676
Coefficiente di sicurezza n		26186 / 16676 =	1.57
Carico max. 660 kg			

Anteriore destra

	kg x	m =	kgm
Peso asse anteriore	3883 x	0.000 =	0
Peso asse posteriore	3342 x	3.783 =	12644
Peso stabilizzatori	155 x	1.338 =	207
Peso degli stabilizzatori supplementari	205 x	4.597 =	942
Peso del basamento	1505 x	1.109 =	1669
Momento stabilizzante		Totale =	15463
Peso del braccio	1760 x	6.001 =	10562
Portata al massimo sbraccio	660 x	17.191 =	11346
Momento ribaltante		Totale =	21908
Coefficiente di sicurezza n		15463 / 21908 =	0.71
Carico max. 28 kg			

IVECO EUROCARGO MY24 - ML180E32K 4X2 CABINAT MLC-NS
PM 23524 SP PT+J512.20 (G105)

Laterale sinistra	kg x	m =	kgm
Peso asse anteriore	3883 x	3.591 =	13944
Peso asse posteriore	3342 x	1.874 =	6263
Peso stabilizzatori	155 x	2.984 =	462
Peso degli stabilizzatori supplementari	205 x	1.505 =	308
Peso del basamento	1505 x	3.001 =	4517
Momento stabilizzante		Totale =	25495
Peso del braccio	1760 x	4.109 =	7231
Portata al massimo sbraccio	660 x	15.299 =	10097
Momento ribaltante		Totale =	17328
Coefficiente di sicurezza n		25495 / 17328 =	1.47
Carico max. 660 kg			

Anteriore sinistra	kg x	m =	kgm
Peso asse anteriore	3883 x	0.000 =	0
Peso asse posteriore	3342 x	3.856 =	12888
Peso stabilizzatori	155 x	1.364 =	211
Peso degli stabilizzatori supplementari	205 x	4.686 =	961
Peso del basamento	1505 x	1.032 =	1552
Momento stabilizzante		Totale =	15613
Peso del braccio	1760 x	6.078 =	10698
Portata al massimo sbraccio	660 x	17.268 =	11397
Momento ribaltante		Totale =	22095
Coefficiente di sicurezza n		15613 / 22095 =	0.71
Carico max. 26 kg			

Posteriore	kg x	m =	kgm
Peso asse anteriore	3883 x	5.085 =	19745
Peso asse posteriore	3342 x	0.900 =	3008
Peso stabilizzatori	155 x	3.605 =	559
Peso degli stabilizzatori supplementari	205 x	0.000 =	0
Peso del basamento	1505 x	3.915 =	5892
Momento stabilizzante		Totale =	29204
Peso del braccio	1760 x	3.195 =	5623
Portata al massimo sbraccio	660 x	14.385 =	9494
Momento ribaltante		Totale =	15117
Coefficiente di sicurezza n		29204 / 15117 =	1.93
Carico max. 660 kg			

Scan me

PM 23524 SP +J513.20

elevate to the highest power

È la serie top nelle gru di medio tonnellaggio, in termini di sbraccio, manovrabilità, potenza ed equipaggiamento di serie.
La serie **PM 23.5 SP** abbina un peso ridotto ad un notevole sbraccio.

This is the top series of medium-tonnage cranes in terms of outreach, maneuverability, power and standard equipment.
The **PM 23.5 SP** series combines low weight with a considerable outreach.

DATI TECNICI / TECHNICAL DATA

MOMENTO DI SOLLEVAMENTO MASSIMO	MAXIMUM LIFTING MOMENT	19,3 TM
SBRACCIO OLEODINAMICO	HYDRAULIC OUTREACH	
Orizzontale	Horizontal	20,05 m
Verticale	Vertical	24,10 m
IMPIANTO OLEODINAMICO	HYDRAULIC SYSTEM	
Portata raccomandata	Recommended oil flow	80 l/min
Pressione massima	Max. pressure	30,5 MPa
Capacità del serbatoio	Tank capacity	150 l
GRUPPO DI ROTAZIONE	SLEWING SYSTEM	
Angolo di rotazione	Slewing angle	400°
Coppia di rotazione	Slewing torque	27,3 kNm
STABILIZZAZIONE	STABILIZZATION	
Estensioni disponibili	Spread available	5,1- 6,6 m
Interlock disponibile	Interlock available	1 - 3 - 4 - 5
Comando Stabilizzatori	Stabilizer control	Radio Wireless
PESO DELLA GRU STANDARD	STANDARD CRANE WEIGHT	
Con serbatoio non rifornito	With empty tank	2995 kg

GOLD

INGOMBRI MACCHINA BASE | DIMENSIONS

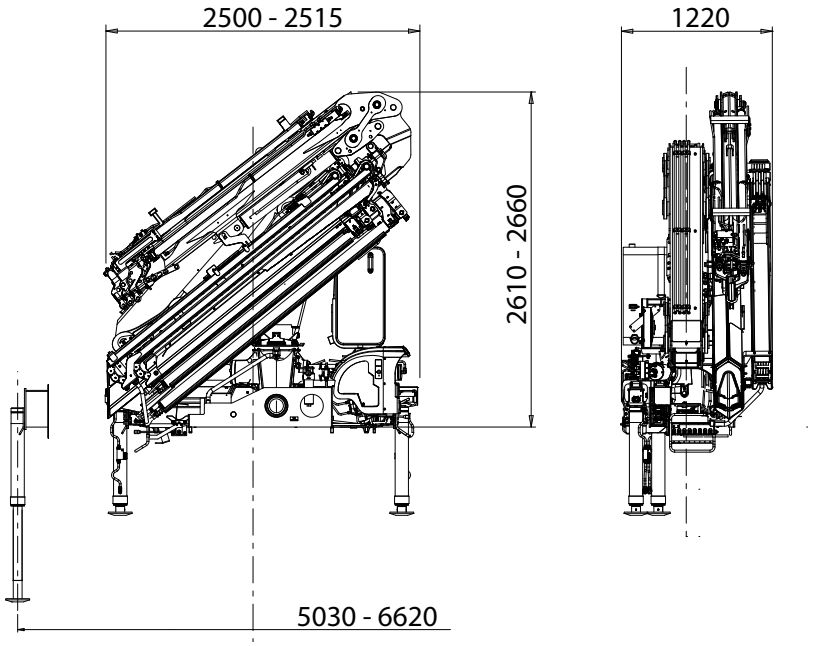

PORTATE MACCHINA BASE | LIFTING CAPACITIES

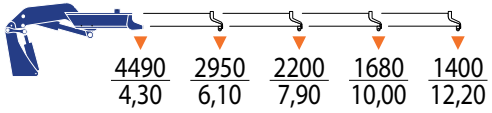

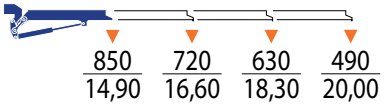

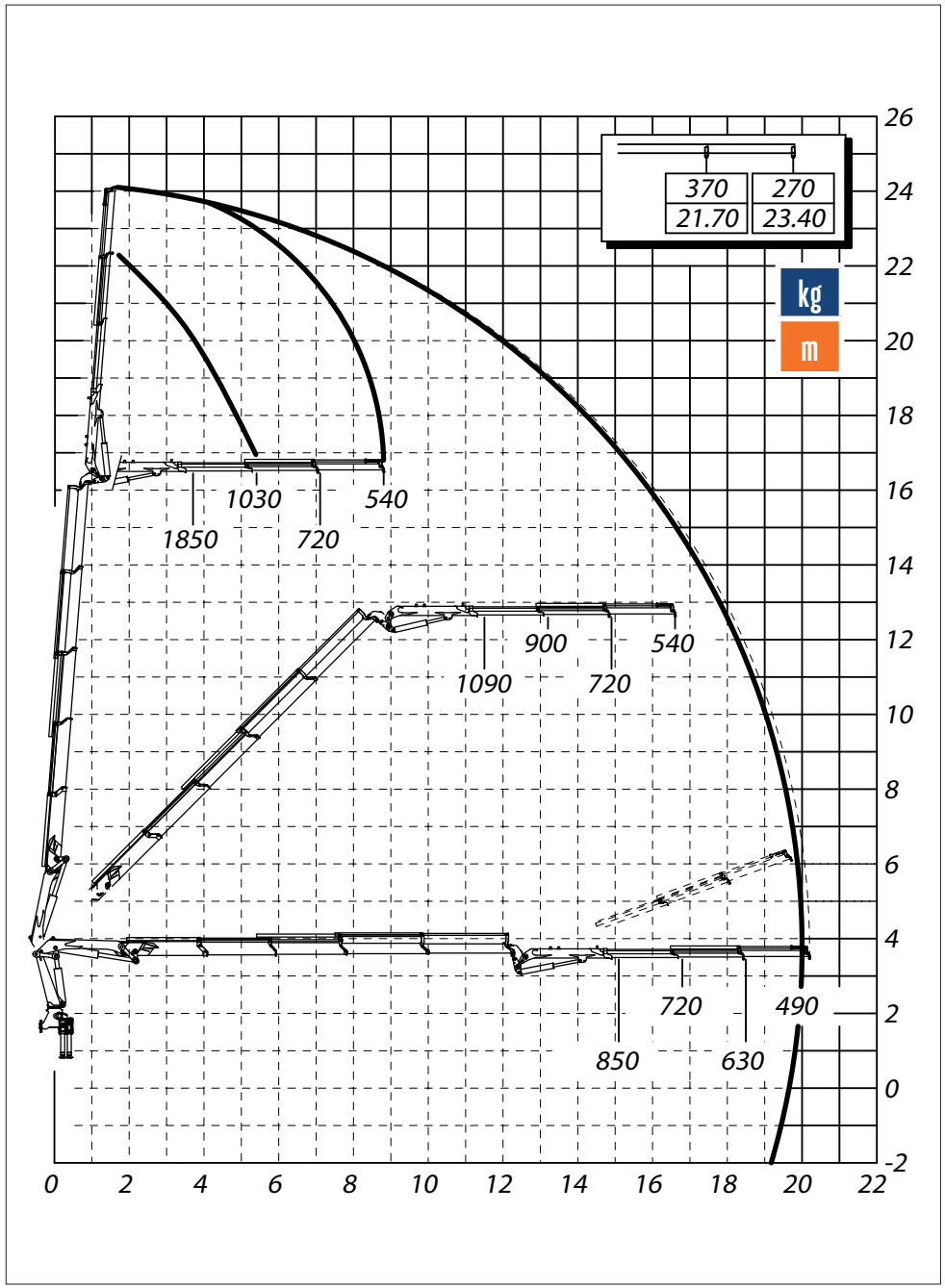

Dati tecnici, descrizioni e illustrazioni sono indicativi e non impegnativi. PM Oil&Steel SpA si riserva il diritto di modificarli senza preavviso
All technical data, descriptions and illustrations are purely indicative and subject to change at PM Oil&Steel own discretion and without notice.

Scan me

PM 23524 SP +J513.20

elevate to the highest power

È la serie top nelle gru di medio tonnellaggio, in termini di sbraccio, manovrabilità, potenza ed equipaggiamento di serie.
La serie **PM 23.5 SP** abbina un peso ridotto ad un notevole sbraccio.

This is the top series of medium-tonnage cranes in terms of outreach, maneuverability, power and standard equipment.
The **PM 23.5 SP** series combines low weight with a considerable outreach.

DATI TECNICI / TECHNICAL DATA

MOMENTO DI SOLLEVAMENTO MASSIMO	MAXIMUM LIFTING MOMENT	19,3 TM
SBRACCIO OLEODINAMICO	HYDRAULIC OUTREACH	
Orizzontale	Horizontal	20,05 m
Verticale	Vertical	24,10 m
IMPIANTO OLEODINAMICO	HYDRAULIC SYSTEM	
Portata raccomandata	Recommended oil flow	80 l/min
Pressione massima	Max. pressure	30,5 MPa
Capacità del serbatoio	Tank capacity	150 l
GRUPPO DI ROTAZIONE	SLEWING SYSTEM	
Angolo di rotazione	Slewing angle	400°
Coppia di rotazione	Slewing torque	27,3 kNm
STABILIZZAZIONE	STABILIZZATION	
Estensioni disponibili	Spread available	5,1 - 6,6 m
Interlock disponibile	Interlock available	1 - 3 - 4 - 5
Comando Stabilizzatori	Stabilizer control	Radio Wireless
PESO DELLA GRU STANDARD	STANDARD CRANE WEIGHT	
Con serbatoio non rifornito	With empty tank	2995 kg

GOLD

INGOMBRI MACCHINA BASE | DIMENSIONS

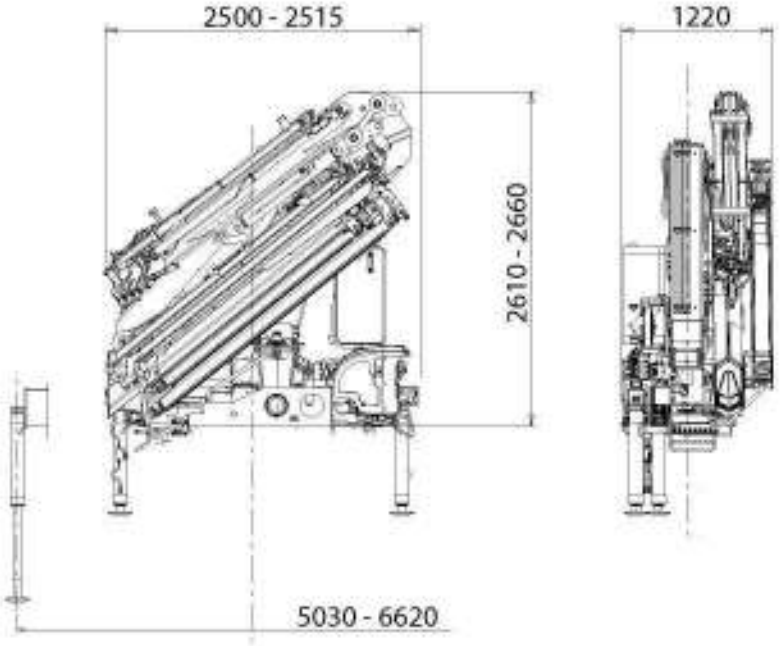

PORTATE MACCHINA BASE | LIFTING CAPACITIES

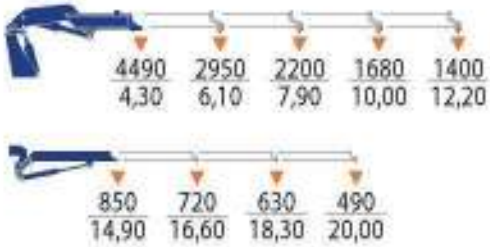

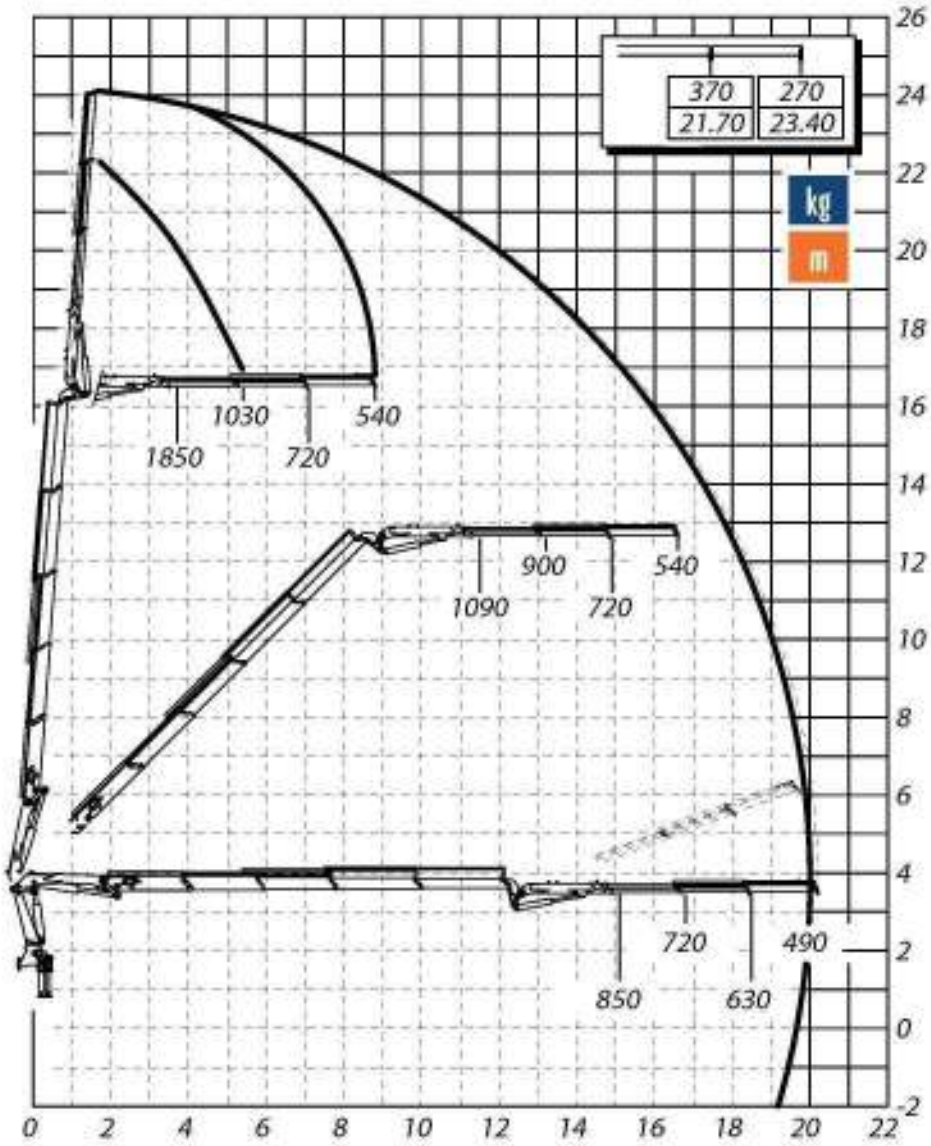

Dati tecnici, descrizioni e illustrazioni sono indicativi e non impegnativi. PM Oil&Steel SpA si riserva il diritto di modificarli senza preavviso
All technical data, descriptions and illustrations are purely indicative and subject to change at PM Oil&Steel own discretion and without notice.

PALMA RAPPRESENTANZE

Veicoli industriali | Allestimenti | Soluzioni speciali

CONTATTI

Gianni Palma | Tel. 335 637 3822

gianni.palma.agente@gmail.com | www.palmarappresentanze.it

Liguria - Toscana

Grazie per la fiducia

TADANO

PROGETTO 3

PM

IVECO X-WAY 500

PM 40526 SP + J614.20 - RIBALTABILE LESO

SOLUZIONE DI ALLESTIMENTO COMPLETA

TADANO

PROGETTO 3

PM

RIEPILOGO TECNICO

IVECO X-WAY 500

Autocarro	IVECO X-WAY 500
Gru	Tadano PM 40526 SP
Jib	J614.20
Allestimento	Ribaltabile LESO
Configurazione	3 assi

TADANO

PROGETTO 3

PM

CONFIGURAZIONE E DATI PRINCIPALI

PM 40526 SP + J614.20 - RIBALTABILE LESO

Autocarro	IVECO X-WAY 500
Gru	Tadano PM 40526 SP
Jib	J614.20
Allestimento	Ribaltabile LESO
Configurazione	3 assi

IVECO X-WAY 500 - VEICOLO COMPLETO

IVECO X-Way MY24 6x2 - PM 40526 SP + J614.20 - Ribaltabile LESO

ALLESTIMENTO LESO - VISTE POSTERIORI E LATERALI

IVECO X-Way MY24 6x2 - PM 40526 SP + J614.20 - Ribaltabile LESO

GRU TADANO / PM 40526 SP - DETTAGLI

IVECO X-Way MY24 6x2 - PM 40526 SP + J614.20 - Ribaltabile LESO

CABINA E COMANDI IVECO X-WAY

IVECO X-Way MY24 6x2 - PM 40526 SP + J614.20 - Ribaltabile LESO

PALMA RAPPRESENTANZE | Gianni Palma | 335 637 3822 | gianni.palma.agente@gmail.com | www.palmarappresentanze.it

PALMA RAPPRESENTANZE | Gianni Palma | 335 637 3822 | gianni.palma.agente@gmail.com | www.palmarappresentanze.it

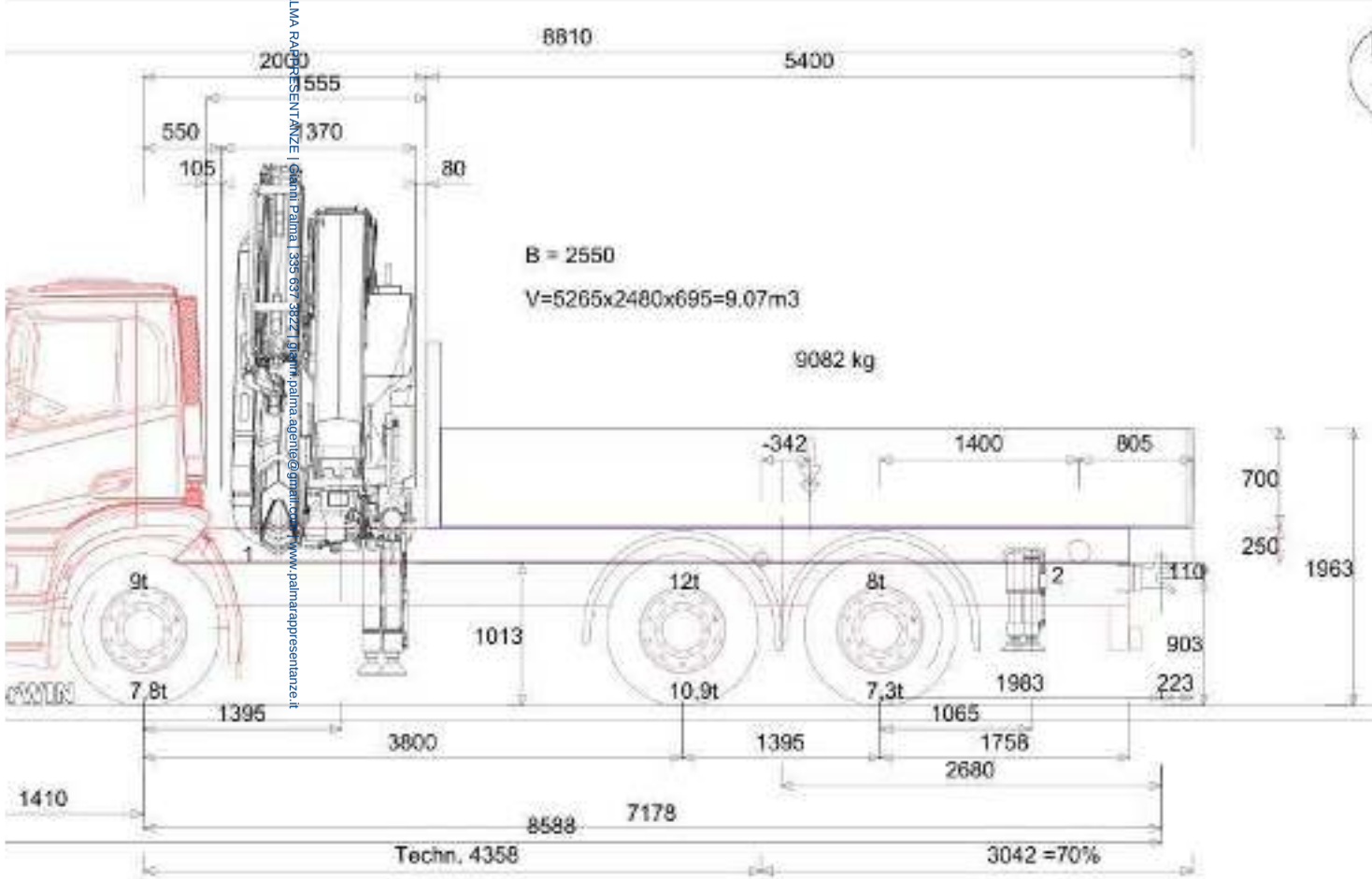

uoto	8539 { 50%}	8379 (5027+3352)	= 16918 kg
rico	7827 { 30%}	18173 (10904+7269)	= 26000 kg
mm.	9000	20000 (12000+8000)	= 26000 kg

-Way MY24 - AD280X54Y/PS HR ON 6X2P CABINAT AD MY 6X2P - 3800

VIA PROV.LE LUCCHESE, 51/53 51034 Serravalle Pistoiese

G:\Il mio Drive\archivio TRAILER WIN\PROGETTI AGGIORNATI\ORDINE 2026 SCOTTI SPA IVECO 6X2 GRU PM40626SP T280 W 5500.trw Calcolo, D

PALMA RAPPRESENTANZE | Gianni Palma | 335 637 3822 | gianni.palma.agente@gmail.com | www.palmarappresentanze.it

IVECO X-Way MY24 - AD280X54Y/PS HR ON 6X2P CABINAT AD MY 6X2P - 3800

T260 W 5.500 TP30 H 600

Passo	mm	3800
Sbalzo anteriore	mm	1410
DOPPIO ASSALE POSTERIORE		
Distanza tra gli assali posteriori	mm	1395
Posizione dell'asse ideale dietro al primo assale p.	mm	558
Distanza assale anteriore - filo posteriore cabina	mm	445

	Posizione	ant.	post.	Totale
+ Peso del telaio		4713	3258	7971
+ Numero delle persone 1 x 75 kg	0	75	0	75
+ Peso proprio del cassone 280 kg/m	4700	-118	1628	1510
+ Peso controtelaio 250 kg/m	3699	246	1381	1627
1 PM 40526 SP +J614.20 (G127)	1185	3837	1433	5270
2 PM 10.5T-SI5.0/S	6260	-181	596	415
+ Gancio traino	7178	-32	82	50
= Peso allestimento a vuoto		8539	8379	16918
+ Portata residua	4700	-713	9795	9082
= Peso allestimento a pieno carico		7827	18173	26000
:: Carico massimo ammesso (PTT)		9000	20000	26000

Cassone T260 W 5.500 TP30 H 600

Lunghezza del cassone	mm	5400
- Spessore della parete anteriore	mm	100
- Spessore della parete posterior	mm	35
= Lunghezza del cassone (in)	mm	5265
Larghezza del cassone (esterna)	mm	2550
- Spessore della parete sinistra	mm	35
- Spessore della parete destra	mm	35
= Larghezza interna del corpo	mm	2480
Altezza del cassone	mm	700
- Spessore del tetto	mm	0
- Spessore del fondo	mm	5
= Altezza interna del corpo	mm	695

=> V=5265x2480x695=9.07m3

Optimum MISURE DEL CASSONE consigliate: (x1 = 2000 mm)

Lunghezza del cassone	mm	6918	...	4461
Sbalzo	mm	4421	...	1964
Sporgenza %	%	98	...	44
Lunghezza totale dell'allestimento	mm	10329	...	7872
Punto di applicazione del carico	mm	-961	...	267

! Autocarro Il baricentro del carico é spostato troppo indietro, dietro al centro del tandem posteriore

PALMA RAPPRESENTANZE | Gianni Palma | 335 637 3822 | gianni.palma.agente@gmail.com | www.palmarappresentanze.it

IVECO X-Way MY24 - AD280X54Y/PS HR ON 6X2P CA

Autocarro Posizione del baricentro

PALMA RAPPRESENTANZE | Gianni Palma | 335 637 3822 | gianni.palma.agente@gmail.com | www.palmarappresentanze.it

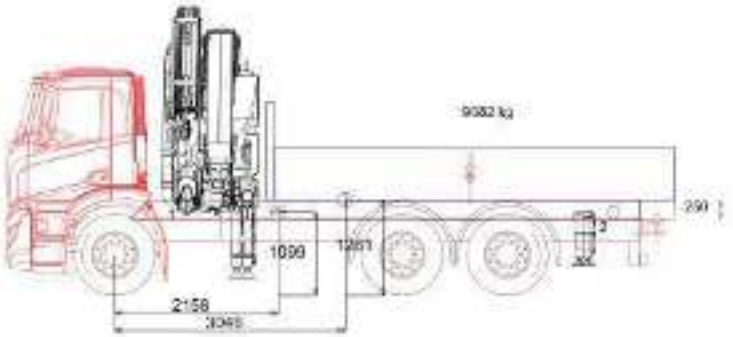

Prodotto	Testo	CoG Y mm	Y Ground mm	Peso kg
Telaio	IVECO X-Way MY24 - AD280X54Y/PS HR ON 6X2P CABINAT AD MY	0	1013	8046
Cassone	T260 W 5.500 TP30 H 600	300	1313	1510
Baricentro del carico utile		300	1563	9082
Gancio traino		0	1013	50
Controtelaio		125	1138	1627
ALTREZZATURE EXTRA	PM 40526 SP +J614.20 (G127)	0	1163	5270
ALTREZZATURE EXTRA	PM 10.5T-SI5.0/S	0	1013	415
CAMION / TRATTORE	Tara a vuoto	86	1099	16918

PALMA RAPPRESENTANZE | Gianni Palma | 335 637 3822 | gianni.palma.agente@gmail.com | www.palmarappresentanze.it

G:\Il mio Drive\archivio TRAILER WIN\PROGETTI AGGIORNATI\ORDINE 2026 SCOTT SPA [illegible] T260 W 5500.tw Calcolo, Data modifica 15/05/2026 15:26:46

Ripartizione dei carichi & Tabella dei pesi

PALMA RAPPRESENTANZE | Gianni Palma | 335 637 3822 | gianni.palma.agente@gmail.com | www.palmarappresentanze.it

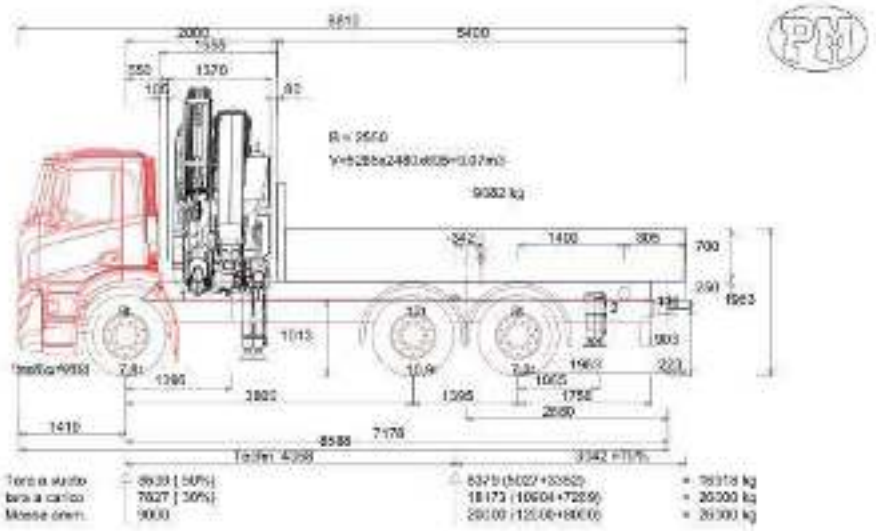

Testo	BEP	
Autocarro	G002	IVECO X-Way MY24 - AD280X54Y/PS HR ON 6X2P CABINAT AD MY
Telaio	G003	X-Way MY24 - AD280X54Y/PS HR ON 6X2P CABINAT AD MY
Telaio	G004	6X2P - 3800
Cabina	G005	AD
Asse Camion	G020	1+2
Altezza di autocarro	H003	1963
Altezza telaio da terra a vuoto	H037	1013
Altezza del falso telaio	H070	250
Lunghezza totale dell'allestimento	L001	8810
Passo	L011	3800
Passo 1	L012.1	3800
Passo 2	L012.2	1395
A teorico Passo	L015	4358
Sbalzo anteriore	L016	1410
Sporgenza posteriore del telaio	L019	1758
Autocarro Posizione tara a carico	L044	2158
Altezza interna del corpo	H101	695
Lunghezza del cassone	L100	5400
Punto d'inizio cassone dall'asse anteriore	L102	2000

PALMA RAPPRESENTANZE | Gianni Palma | 335 637 3822 | gianni.palma.agente@gmail.com | www.palmarappresentanze.it

PALMA RAPPRESENTANZE | Gianni Palma | 335 637 3822 | gianni.palma.agente@gmail.com | www.palmarappresentanze.it

Sporgenza posteriore del cassone (fino al centro del carrello)	L021	2902,5
Massa ammissibile asse/i anteriore/i	M031	9000
Massa Massima ammissibile asse/i posteriore/i	M021	20000
Massa totale a terra	M002	26000
Peso lordo Asse 1	M041.1	9000
Peso lordo Asse 2	M041.2	12000
Peso lordo Asse 3	M041.3	8000

Autocarro Distribuzione del peso

	Posizione	ant.	post.	Totale
+ Peso del telaio		4713	3258	7971
+ Numero delle persone 1 x 75 kg	0	75	0	75
+ Peso proprio del cassone 280 kg/m	4700	-118	1628	1510
+ Peso controtelaio 250 kg/m	3899	248	1381	1627
1 PM 40526 SP +J614.20 (G127)	1185	3837	1433	5270
2 PM 10.5T-SI5.0/S	6260	-181	596	415
+ Cranebody stabilizer	0	0	0	0
+ Gancio traino	7178	-32	82	50
= Peso allestimento a vuoto	2158	8539	8379	16918
+ Portata residua	4700	-713	9795	9082
= Peso allestimento a pieno carico	3046	7827	18173	26000
:: Carico massimo ammesso (PTT)		9000	20000	26000

Optimum MISURE DEL CASSONE consigliate: (x1 = 2000)

Lunghezza del cassone	mm	6918 ... 4461
Sbalzo	mm	4421 ... 1964
Sporgenza %	%	98 ... 44
Lunghezza totale dell'allestimento	mm	10329 ... 7872
Punto di applicazione del carico	mm	-961 ... 267

Normative § EG

! Autocarro Il baricentro del carico è spostato troppo indietro, dietro al centro del tandem posteriore

! Autocarro 2 peso per asse = 12000 > 11500 kg EU 96/53 Annex 3.4.1

! Autocarro Peso eccessivo sull'asse posteriore: 20000 kg > 19000 kg. EU 96/53 Annex 1 3.5

PALMA RAPPRESENTANZE | Gianni Palma | 335 637 3822 | gianni.palma.agente@gmail.com | www.palmarappresentanze.it

IVECO X-Way MY24 - AD280X54Y/PS HR ON 0X2P CA

Autocarro Raggio di sterzata

PALMA RAPPRESENTANZE | Gianni Palma | 335 637 3822 | gianni.palma.agente@gmail.com | www.palmarappresentanze.it

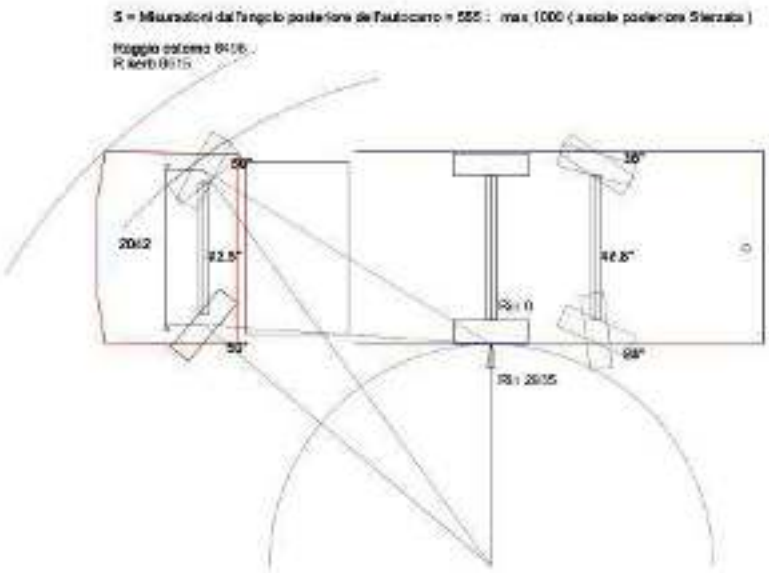

Sbalzo anteriore	1410
Sporgenza anteriore fino all'angolo del paraurti	1310
Larghezza dell'autocarro	2550
Larghezza dall'angolo	2550
Ineterasse fino al punto cantrale di sterzata del carrello	3800
Sterzata Raggio esterno	7496
Sterzata R kerb	6615
Sterzata R in	2935

PALMA RAPPRESENTANZE | Gianni Palma | 335 637 3822 | gianni.palma.agente@gmail.com | www.palmarappresentanze.it

G:\Il mio Drive\archivio TRAILER WIN\PROGETTI AGGIORNATI\ORDINE 2026 SCOTT SPA [illegible] T260 W 5500.tw Calcolo, Data modifica 15/05/2026 15:27:01

IVECO X-Way MY24 - AD280X54Y/PS HR ON 6X2P CA

curva di carico Autocarro

PALMA RAPPRESENTANZE | Gianni Palma | 335 637 3822 | gianni.palma.agente@gmail.com | www.palmarappresentanze.it

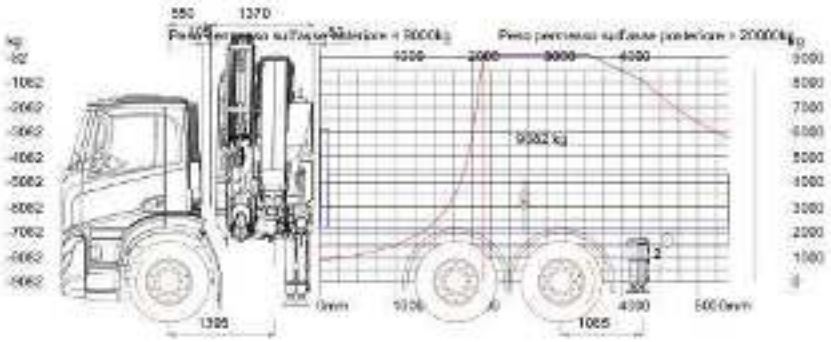

Lunghezza del cassone	5400	mm
Larghezza del cassone (esterna)	2550	mm
Altezza del cassone	700	mm
Spessore della parete anteriore	100	mm
Spessore della parete posterior	35	mm
Larghezza interna del corpo	5265	mm
Massa ammissibile asse/i anteriore/i	7500	mm
Massa Massima ammissibile asse/i posteriore/i	19500	mm
Massa totale a terra	26000	mm
Carico	9082	kg

PALMA RAPPRESENTANZE | Gianni Palma | 335 637 3822 | gianni.palma.agente@gmail.com | www.palmarappresentanze.it

G:\Il mio Drive\archivio TRAILER WIN\PROGETTI AGGIORNATI\ORDINE 2026 SCOTT SPA\IVECO\2026\Gianni\05265P T260 W 5500.tw Calcolo, Data modifica 19/05/2026 15:27:12

IVECO X-Way MY24 - AD280X54Y/PS HR ON 6X2P CA

curva di carico Autocarro <-

PALMA RAPPRESENTANZE | Gianni Palma | 335 637 3822 | gianni.palma.agente@gmail.com | www.palmarappresentanze.it

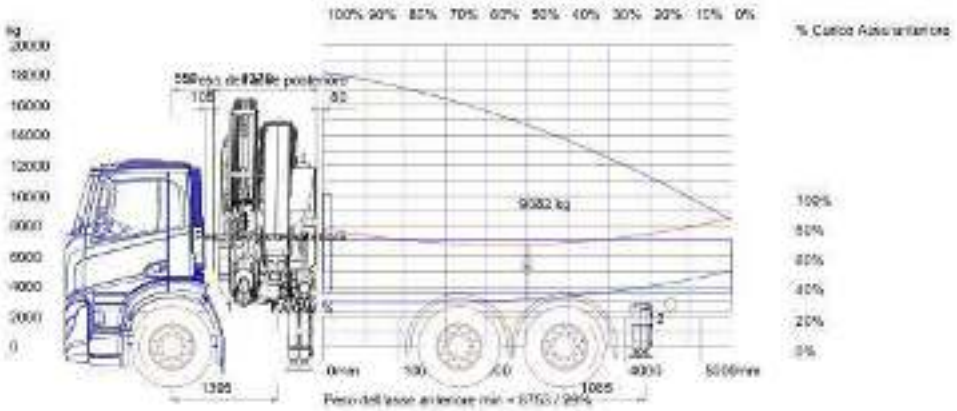

Lunghezza del cassone	5400	mm
Larghezza del cassone (esterna)	2550	mm
Altezza del cassone	700	mm
Spessore della parete anteriore	100	mm
Spessore della parete posterior	35	mm
Larghezza interna del corpo	5265	mm
Massa ammissibile asse/i anteriore/i	7500	mm
Massa Massima ammissibile asse/i posteriore/i	19500	mm
Massa totale a terra	26000	mm
Carico	9082	kg

PALMA RAPPRESENTANZE | Gianni Palma | 335 637 3822 | gianni.palma.agente@gmail.com | www.palmarappresentanze.it

G:\Il mio Drive\archivio TRAILER WIN\PROGETTI AGGIORNATI\ORDINE 2026 SCOTT SPA\IVECO\2026\GIMMI\06265SP T260 W 5500.tw Calcolo, Data modifica 19/05/2026 15:27:22

IVECO X-Way MY24 - AD380X54Y/PS HR ON 6X2P CA

curva di carico Autocarro <-

PALMA RAPPRESENTANZE | Gianni Palma | 335 637 3822 | gianni.palma.agente@gmail.com | www.palmarappresentanze.it

Carico	FA/BAR	Peso dell'asse anteriore	Peso dell'asse posteriore	Massa totale a terra
100%	30%	7826 kg	18174 kg	26000 kg
95%	30%	7595 kg	17951 kg	25546 kg
90%	29%	7391 kg	17701 kg	25092 kg
85%	29%	7216 kg	17422 kg	24638 kg
80%	29%	7069 kg	17115 kg	24184 kg
75%	29%	6949 kg	16780 kg	23730 kg
70%	29%	6858 kg	16417 kg	23275 kg
65%	30%	6796 kg	16026 kg	22821 kg
60%	30%	6761 kg	15606 kg	22367 kg
55%	31%	6754 kg	15159 kg	21913 kg
50%	32%	6776 kg	14683 kg	21459 kg
45%	32%	6826 kg	14179 kg	21005 kg
40%	34%	6903 kg	13647 kg	20551 kg
35%	35%	7009 kg	13087 kg	20097 kg
30%	36%	7144 kg	12499 kg	19643 kg
25%	38%	7306 kg	11883 kg	19189 kg
20%	40%	7496 kg	11238 kg	18734 kg
15%	42%	7715 kg	10566 kg	18280 kg
10%	45%	7961 kg	9865 kg	17826 kg
5%	47%	8236 kg	9136 kg	17372 kg

PALMA RAPPRESENTANZE | Gianni Palma | 335 637 3822 | gianni.palma.agente@gmail.com | www.palmarappresentanze.it

PALMA RAPPRESENTANZE | Gianni Palma | 335 637 3822 | gianni.palma.agente@gmail.com | www.palmarappresentanze.it

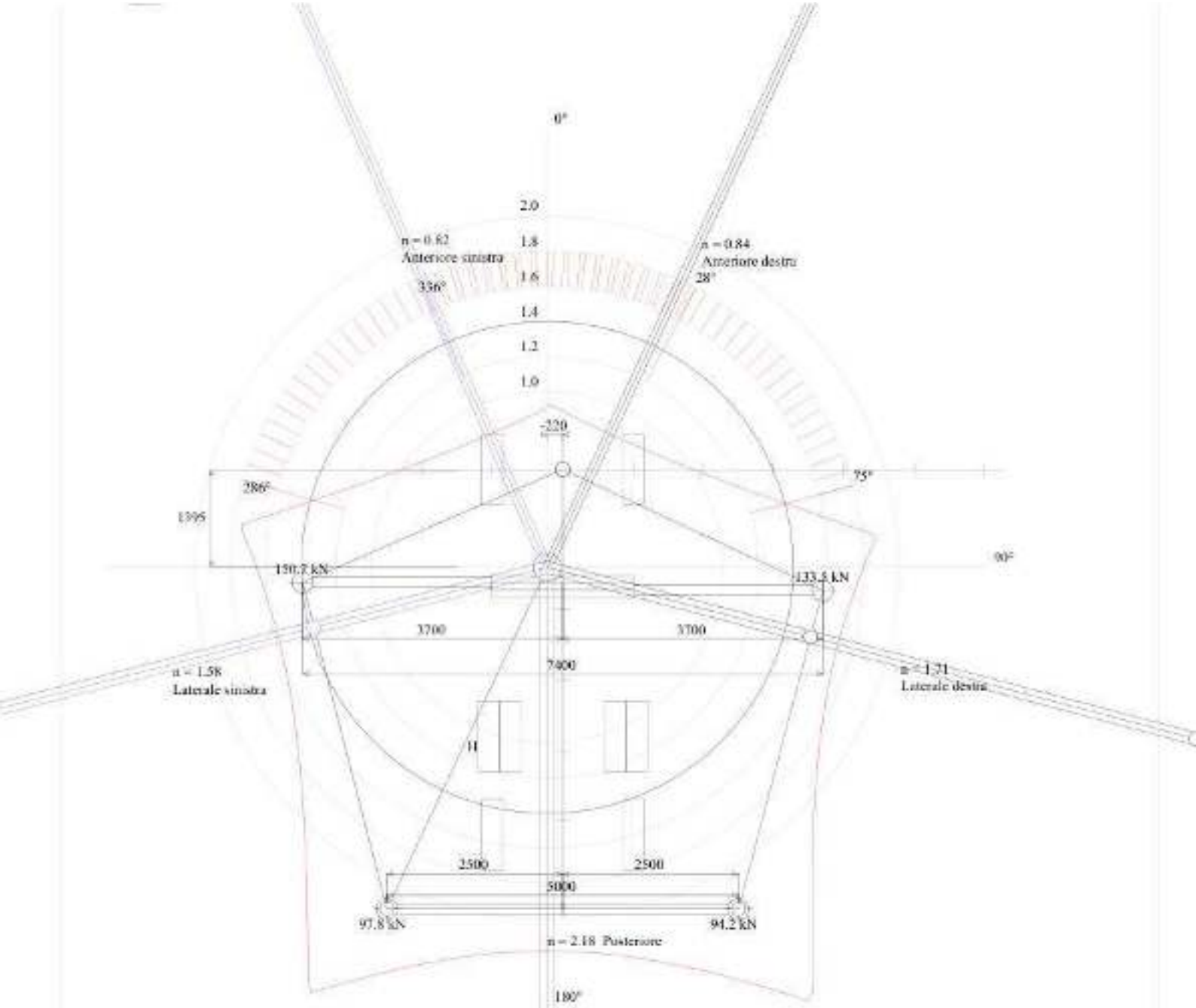

IVECO X-Way MY24 - AD260X54Y/PS HR ON 6X2P CABINAT AD MY
PM 40526 SP +J614.20 (G127)
480 kg x 26830 mm

	n =	Carico max.	
Laterale destra	1.71	480 kg	
Anteriore destra	0.84	-95 kg	n< 1.4 a = 336° ... 75°
Laterale sinistra	1.58	480 kg	
Anteriore sinistra	0.82	-114 kg	n< 1.4 a = 286° ... 28°
Posteriore	2.18	480 kg	

R max Rear = 97.8 kN = Mdyn / H Mdyn = 404.1 kNm x 1.3 H = 5373 mm (Destra R = 94.2 kN)

PALMA RAPPRESENTANZE | Gianni Palma | 335 637 3822 | gianni.palma.agente@gmail.com | www.palmarappresentanze.it

PALMA RAPPRESENTANZE | Gianni Palma | 335 637 3822 | gianni.palma.agente@gmail.com | www.palmarappresentanze.it

Distanza centro di rotazione della gru - Asse anteriore		mm	1595
Peso della gru		kg	5050
Peso del basamento		kg	2085
Peso del braccio		kg	2965
Distanza centro di rotaz della gru - CDG dei bracci max sbraccio		mm	9545
Massimo sbraccio		mm	26850
Portata al massimo sbraccio		kg	480
Peso asse anteriore		kg	4808
Peso asse posteriore		kg	6350
Distanza centro di rotazione della gru - Mezzeria del camion		mm	-220
Dist. centro rotaz. gru - asse stabilizzatori	mm <= 215		>= 330
Apertura stabilizzatori		mm	7400
Peso stabilizzatori		kg	220
Distanza degli stabilizzatori supplementari - Asse anteriore		mm	6260
Apertura degli stabilizzatori supplementari		mm	5000
Peso degli stabilizzatori supplementari		kg	415
Distanza primo asse anteriore - punto ribaltante dell'asse anteriore		mm	0
Distanza fra asse anteriore - Punto d'appoggio dell'asse posteriore		mm	4358
Carreggiata asse anteriore TIR		mm	2000
Carreggiata asse posteriore TIR		mm	1800

CALCOLO DI STABILITA' (Distanze dalla linea di ribaltamento)

Laterale destra

	kg x	m =	kgm
Peso asse anteriore	4808 x	4.018 =	19319
Peso asse posteriore	6350 x	2.903 =	18436
Peso stabilizzatori	220 x	3.592 =	790
Peso degli stabilizzatori supplementari	415 x	2.417 =	1003
Peso del basamento	2085 x	3.874 =	8077
Momento stabilizzante		Totale =	47626
Peso del braccio	2965 x	5.671 =	16815
Portata al massimo sbraccio	480 x	22.976 =	11028
Momento ribaltante		Totale =	27843
Coefficiente di sicurezza n		47626 / 27843 =	1.71

Carico max. 480 kg

Anteriore destra

	kg x	m =	kgm
Peso asse anteriore	4808 x	0.000 =	0
Peso asse posteriore	6350 x	3.950 =	25081
Peso stabilizzatori	220 x	1.511 =	332
Peso degli stabilizzatori supplementari	415 x	5.674 =	2355
Peso del basamento	2085 x	1.357 =	2830
Momento stabilizzante		Totale =	30598
Peso del braccio	2965 x	8.188 =	24277
Portata al massimo sbraccio	480 x	25.493 =	12236
Momento ribaltante		Totale =	36513
Coefficiente di sicurezza n		30598 / 36513 =	0.84

Carico max. -95 kg

PALMA RAPPRESENTANZE | Gianni Palma | 335 637 3822 | gianni.palma.agente@gmail.com | www.palmarappresentanze.it

PALMA RAPPRESENTANZE | Gianni Palma | 335 637 3822 | gianni.palma.agente@gmail.com | www.palmarappresentanze.it

PALMA RAPPRESENTANZE | Gianni Palma | 335 637 3822 | gianni.palma.agente@gmail.com | www.palmarappresentanze.it

Laterale sinistra

	kg x	m =	kgm
Peso asse anteriore	4808 x	3.985 =	19160
Peso asse posteriore	6350 x	2.896 =	18389
Peso stabilizzatori	220 x	3.568 =	785
Peso degli stabilizzatori supplementari	415 x	2.421 =	1005
Peso del basamento	2085 x	3.423 =	7138
Momento stabilizzante		Totale =	46476
Peso del braccio	2965 x	6.122 =	18151
Portata al massimo sbraccio	480 x	23.427 =	11245
Momento ribaltante		Totale =	29396
Coefficiente di sicurezza n		46476 / 29396 =	1.58
Carico max. 480 kg			

Anteriore sinistra

	kg x	m =	kgm
Peso asse anteriore	4808 x	0.000 =	0
Peso asse posteriore	6350 x	3.996 =	25375
Peso stabilizzatori	220 x	1.529 =	336
Peso degli stabilizzatori supplementari	415 x	5.740 =	2382
Peso del basamento	2085 x	1.191 =	2484
Momento stabilizzante		Totale =	30578
Peso del braccio	2965 x	8.354 =	24769
Portata al massimo sbraccio	480 x	25.659 =	12316
Momento ribaltante		Totale =	37085
Coefficiente di sicurezza n		30578 / 37085 =	0.82
Carico max. -114 kg			

Posteriore

	kg x	m =	kgm
Peso asse anteriore	4808 x	6.260 =	30098
Peso asse posteriore	6350 x	1.902 =	12078
Peso stabilizzatori	220 x	4.593 =	1010
Peso degli stabilizzatori supplementari	415 x	0.000 =	0
Peso del basamento	2085 x	4.865 =	10144
Momento stabilizzante		Totale =	53330
Peso del braccio	2965 x	4.680 =	13876
Portata al massimo sbraccio	480 x	21.985 =	10553
Momento ribaltante		Totale =	24429
Coefficiente di sicurezza n		53330 / 24429 =	2.18
Carico max. 480 kg			

PALMA RAPPRESENTANZE | Gianni Palma | 335 637 3822 | gianni.palma.agente@gmail.com | www.palmarappresentanze.it

PALMA RAPPRESENTANZE | Gianni Palma | 335 637 3822 | gianni.palma.agente@gmail.com | www.palmarappresentanze.it

Scan me

PM 40526 SP

elevate to the highest power

Elevate prestazioni, alta efficienza e nessun vincolo di montaggio.
Prestazioni ed affidabilità che si riscontrano su gru di elevato tonnellaggio:
ecco la serie **PM 40.5 SP.**

High performance, high efficiency and no assembly restrictions.
Performance and reliability featuring heavy cranes:
this is the **PM 40.5 SP** series.

DATI TECNICI / TECHNICAL DATA

MOMENTO DI SOLLEVAMENTO MASSIMO	MAXIMUM LIFTING MOMENT	31,7 TM
SBRACCIO OLEODINAMICO	HYDRAULIC OUTREACH	
Orizzontale	Horizontal	17,10 m
Verticale	Vertical	20,95 m
IMPIANTO OLEODINAMICO	HYDRAULIC SYSTEM	
Portata raccomandata	Recommended oil flow	80 l/min
Pressione massima	Max. pressure	35 MPa
Capacità del serbatoio	Tank capacity	150 l
GRUPPO DI ROTAZIONE	SLEWING SYSTEM	
Angolo di rotazione	Slewing angle	Cont.
Coppia di rotazione	Slewing torque	44,0 kNm
STABILIZZAZIONE	STABILIZZATION	
Estensioni disponibili	Spread available	5,5 - 6,6 - 7,4 m
Interlock disponibile	Interlock available	5
Comando Stabilizzatori	Stabilizer control	Radio Wireless
PESO DELLA GRU STANDARD	STANDARD CRANE WEIGHT	
Con serbatoio non rifornito	With empty tank	3870 kg

PLATINUM

INGOMBRI MACCHINA BASE | DIMENSIONS

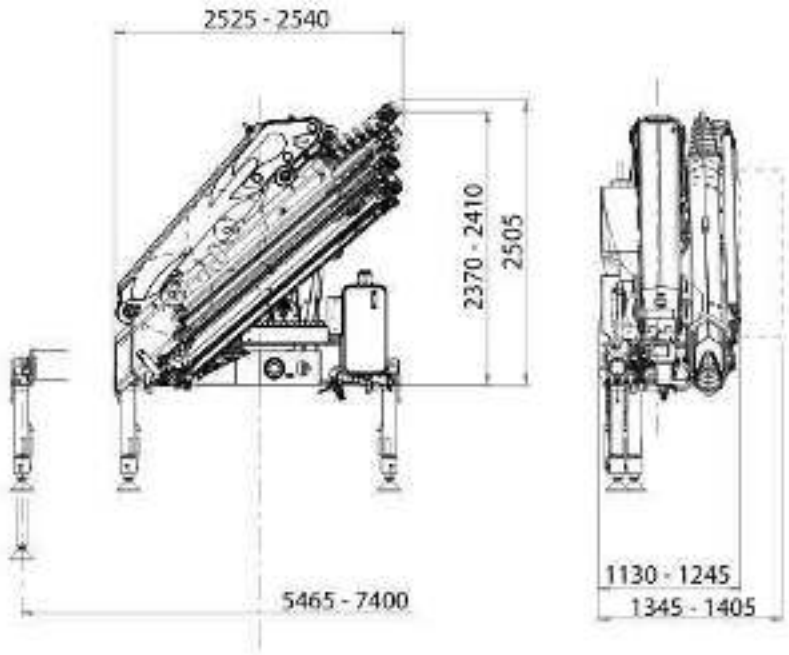

PORTATE MACCHINA BASE | LIFTING CAPACITIES

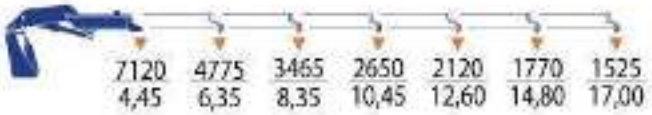

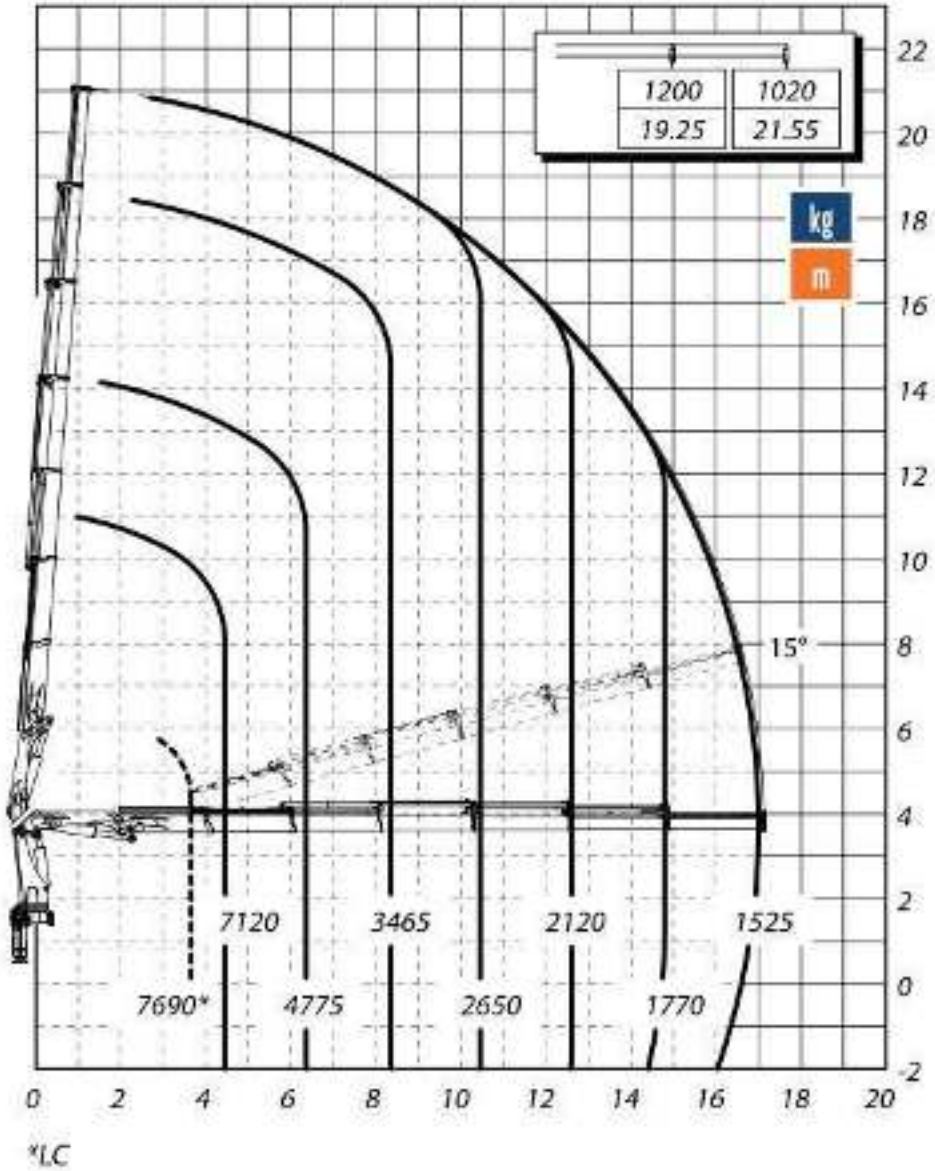

Dati tecnici, descrizioni e illustrazioni sono indicativi e non impegnativi. PM Oil&Steel SpA si riserva il diritto di modificarli senza preavviso
All technical data, descriptions and illustrations are purely indicative and subject to change at PM Oil&Steel own discretion and without notice.

Scan me

PM 40526 SP +J614.20

elevate to the highest power

Elevate prestazioni, alta efficienza e nessun vincolo di montaggio.
Prestazioni ed affidabilità che si riscontrano su gru di elevato tonnellaggio:
ecco la serie **PM 40.5 SP.**

High performance, high efficiency and no assembly restrictions.
Performance and reliability featuring heavy cranes:
this is the **PM 40.5 SP** series.

DATI TECNICI / TECHNICAL DATA

MOMENTO DI SOLLEVAMENTO MASSIMO	MAXIMUM LIFTING MOMENT	32,7 TM
SBRACCIO OLEODINAMICO	HYDRAULIC OUTREACH	
Orizzontale	Horizontal	26,95 m
Verticale	Vertical	30,85 m
IMPIANTO OLEODINAMICO	HYDRAULIC SYSTEM	
Portata raccomandata	Recommended oil flow	80 l/min
Pressione massima	Max. pressure	33 MPa
Capacità del serbatoio	Tank capacity	150 l
GRUPPO DI ROTAZIONE	SLEWING SYSTEM	
Angolo di rotazione	Slewing angle	Cont.
Coppia di rotazione	Slewing torque	44,0 kNm
STABILIZZAZIONE	STABILIZZATION	
Estensioni disponibili	Spread available	5,5 - 6,6 - 7,4 m
Interlock disponibile	Interlock available	5
Comando Stabilizzatori	Stabilizer control	Radio Wireless
PESO DELLA GRU STANDARD	STANDARD CRANE WEIGHT	
Con serbatoio non rifornito	With empty tank	4665 kg

PLATINUM

INGOMBRI MACCHINA BASE | DIMENSIONS

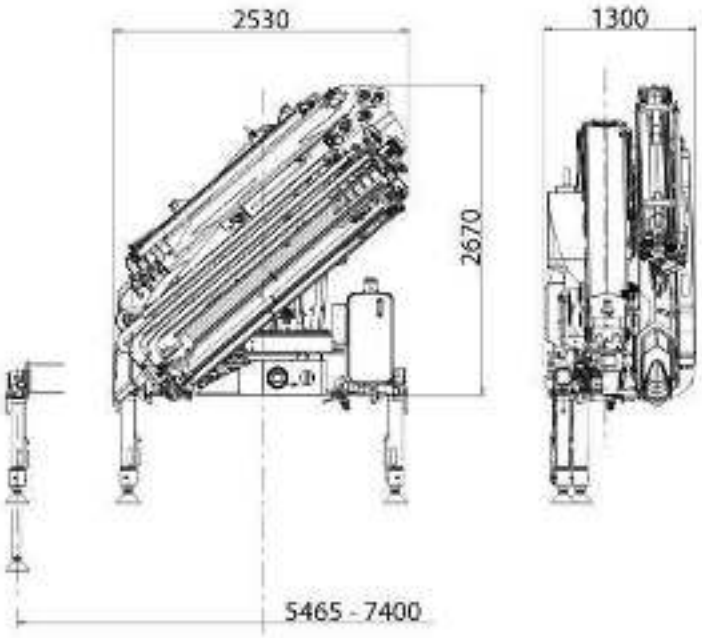

PORTATE MACCHINA BASE | LIFTING CAPACITIES

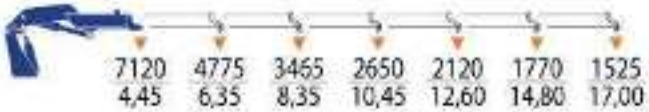

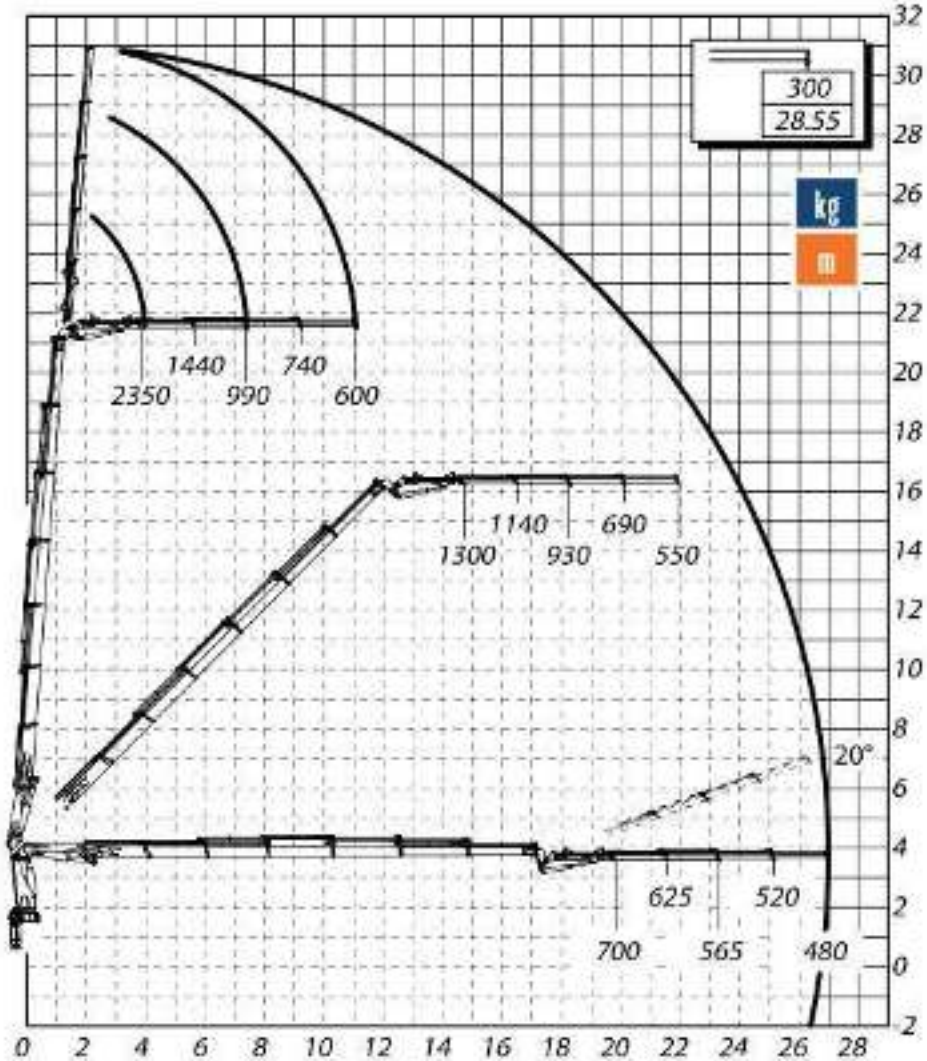

Dati tecnici, descrizioni e illustrazioni sono indicativi e non impegnativi. PM Oil&Steel SpA si riserva il diritto di modificarli senza preavviso
All technical data, descriptions and illustrations are purely indicative and subject to change at PM Oil&Steel own discretion and without notice.

IVECO X-WAY

Offerta

CARATTERISTICHE PRINCIPALI

CODICE	CARATTERISTICA	VALORE	DESCRIZIONE
CA	Configurazione assi	6X2P	6x2p
CT	Cabina	AD MY	Cab Active Day short MY 2024
DR	Lato guida	SX	Guida sinistra
EM	Emissioni	EUROPE	Emission Level Europe
EP	Potenza motore	500 C13	C13 500 CV
GT	Cambio	TX-12M	Hi Tronix 12 marce
MT	Massa Totale a Terra	26-28T	GVW or GCW -26-28 tonnellate
RT	Ponte	SR	Semplice riduzione
SU	Sospensioni	P	Pneumatiche posteriori
TF	Freni	DIS-DIS	Freni a disco (ant/post)
TT	Asse aggiunto	STER	Posteriore sterzatura comandata
US	Uso	MIXED	Uso MIXED
VE	Versione	CABINAT	Cabina singola
VS	Set-up	ON+	ON+ Set-up
WB	Passo	3800	3800 mm

	PREZZO LORDO
PREZZO VEICOLO BASE	246.035,00 €

DI SERIE

CODICE	DESCRIZIONE
Altro	
01382	RID RUMORE ECE 51/03
CARATTERISTICHE PRINCIPALI	
00430	Versione rimorchiante
01473	Giunto accoppiamento elettrico rimorchio 7 poli
CATENA CINEMATICA	
01929	W/O 2ND PTO
79242	Standard check e rabbocco olio
76960	Targhetta motore
02307	Cerchi in acciaio
01043	ENG SPEED 1650 RPM
78514	2 retromarcie per Hi Tronix, 1 per Allison
05313	Taratura Euro VI step E
73133	Pneumatici su asse trattivo 315/80R22.5
06356	Limitatore di velocità 90 km/h
ESTERNO CABINA	
07748	Ribaltamento cabina idraulico
04478	Fari standard
00741	Cabina senza finestratura posteriore
06555	Fari fendinebbia
02198	Barra paraincastro anteriore
05534	Cassetta pronto soccorso
72546	Paraurti anteriore ibrido
00870	Cabina AD tetto basso
02680	Parabrezza non riscaldato
01626	Logo standard grigio
02714	Specchi retrovisori riscaldabili e regolabili elettricamente
79584	Isolamento tetto cabina standard
79467	Tetto in colore standard
INTERNO CABINA	
08287	Mobiletto su parete posteriore
01764	Rifinitura cruscotto standard
14987	Certificato di conformità WVTA
01738	Quadro strumenti da 10

02444	Volante in schiumato
00821	Tachigrafo digitale 4.1
01905	Sedile passeggero statico in tessuto (senza regolazione lombare)

RISPARMIO CARBURANTE - CONNETTIVITA

01933	Normal Mode
08329	Modello cambio standard
00681	Ecoswitch con limitatore a 90 km/h
00278	Connectivity box 4G
00868	STANDARD SETTING CURSOR 13
01395	Infotainment con radio DAB da 7 senza navigatore
02475	Misuratore pressione pneumatici con sensore integrato (TPMS)
73173	4-DIN su traversa superiore lato autista
14569	Interfaccia dati FMS (Fleet Management System)
00630	Spoiler superiore regolabile (colore bianco) per tetto Basso
77389	Eco-roll
78878	IVECO HI-CRUISE (GPS predittivo)
14522	Cruise Control Adattivo

SICUREZZA

07638	Avvisatore acustico di retromarcia con pulsante per modalità notturna
78287	Avvisatore acustico di corsia (LDWS)
00399	Indicatore di sonnolenza del conducente (DDAW)
02211	Triangolo di soccorso
78714	Luci posteriori a bulbo
14861	Hill Holder
07888	ESP
00407	Telecamera posteriore in retromarcia (REV)
00404	Sistema di informazione su punti ciechi (BSIS) lato passeggero
00409	Adattamento intelligente della velocità (ISA)
00880	NO HIGH WAY ASSIST
00402	Rilevatore utenti vulnerabili angolo cieco frontalem (MOIS)
78484	AEBS (comprende ABS - ASR) + BAS (1)
00914	Freno di stazionamento manuale
00414	Predisposizione Alcol Interlock (ALC)

TELAIO

78031	Compressore aria bicilindrico da 630cc intelligente
78032	Alternatore intelligente 120 Ah
08556	Sospensione posteriore pneumatica
08550	Sospensione anteriore parabolica
76048	Trattamento protettivo standard
00219	Due calzatoie
01669	SINGLE REDUCTION SOLO LIGHT 17x
08619	Batteria in posizione orizzontale su lato del telaio
06439	Targhetta serbatoio aria unificata
02358	Ammortizzatori posteriori
04891	Filtro aria verticale
06434	Allestimento paesi temperati
06433	Allestimento normale
08294	Telaio con gruppi verniciati di grigio IC 444 (ral 7021)
06467	GCW Standard
07700	Martinetto di sollevamento
00072	Barra stabilizzatrice posteriore
02094	Serbatoi impianto frenante in acciaio
78512	Applicazione standard
03181	Scarico motore in basso
00541	Sezionatore batterie meccanico (telaio)
05031	Batterie da 170 Ah
06238	Terzo asse sollevabile
14527	Sospensione posteriore senza distanziale

VARIOUS OPTIONS

01366	CAMBIO 12TX 2460 TD
76968	Targhetta in lingue cee
05938	Codice VIN con check digitale
00303	Radice VIN ZCF
07219	Sospensione pneumatica ECAS con due sensori di livello

SELEZIONI CLIENTE

CODICE	DESCRIZIONE	PREZZO LORDO
CARATTERISTICHE PRINCIPALI		
07808	Gancio marca Orlandi	300,00 €
01323	Barra paraincastro posteriore tubolare R58.03	950,00 €
00733	Rapporto al ponte 2.85	0,00 €
04840	Gancio di traino automatico snodato con perno da 50 mm - D 200kN	1.300,00 €
05679	Serbatoio AdBlue 80 litri	240,00 €
07228	Serbatoio 390 litri in alluminio (lato destro)	250,00 €
04870	Sbalzo posteriore 2.658 mm	0,00 €
06151	Traversa posteriore di traino da 200 kN	400,00 €
CATENA CINEMATICA		
05210	Presa di forza sul cambio ZF NH/4c (attacco pompa)	1.500,00 €
78507	Rocking mode	240,00 €
ESTERNO CABINA		
72775	Paraurti ibrido colore cabina	270,00 €
INTERNO CABINA		
78563	Tromba pneumatica monotonale (dietro paraurti)	290,00 €
77853	Tre chiavi con immobilizer	110,00 €
RISPARMIO CARBURANTE - CONNETTIVITA		
00384	Can Open Interface	640,00 €
SICUREZZA		
00237	Rallentatore idraulico integrato	7.600,00 €
TELAIO		
76248	Carichi 9.000 - 12.000 - 8.000	1.200,00 €
14531	Barra stabilizzatrice anteriore rinforzata	170,00 €

COLORE

CODICE	NOME	PREZZO LORDO
50105	BIANCO POLARE	0,00 €

CARATTERISTICHE

CODICE	DESCRIZIONE	PREZZO LORDO
30001	Batteria carica	0,00 €
30541	LIBRETTO ITALIANO	0,00 €
33989	Pneumatici generici	0,00 €
20867	Pneumatici 385/65R22,5 + 315/80R22,5 - polivalenza d impiego	210,00 €
72920	Manuale di uso e manutenzione in versione digitale	0,00 €

BOZZ

PACCHETTI

DESCRIZIONE		PREZZO LORDO
PREMIUM STYLE		910,00 €
79240	Sticker nero su porte e cabina	
00632	Visiera parasole esterna	
02326	Parti in plastica colore cabina	
(SOSTITUITO DA 72775 - Paraurti ibrido colore cabina)		
DRIVING COMFORT		2.430,00 €
02659	Climatizzatore a regolazione automatica	
02759	Sospensione cabina pneumatica	
05629	Tendine avvolgibili su entrambe le porte	
02916	Sedile autista pneumatico High Comfort in tessuto (regolazione lombare, riscaldato, ventilato)	

	PREZZO LORDO
TOTALE VEICOLO	265.045,00 €

	PREZZO LORDO
TOTALE ALLESTIMENTI	0,00 €

	PREZZO LORDO
TOTALE VEICOLO E ALLESTIMENTI	265.045,00 €

BOZZ

RIEPILOGO PREZZI

Le immagini contenute in questa offerta sono da considerarsi puramente a scopo illustrativo

Totale veicolo e allestimenti	265.045,00 €
Spese di trasporto	0,00 €
Immatricolazione	0,00 €
Pneumatici	0,00 €
Altri costi	0,00 €
PDI	0,00 €
Totale veicolo, allestimenti e spese accessorie	265.045,00 €
IVA	Escluso
Prezzo finale	265.045,00 €
IPT	0,00 €

Quantità veicoli 1	**Totale da pagare**	265.045,00 €

Ringraziandola per averci interpellato, rimaniamo a disposizione per ogni ulteriore informazione. Le ricordiamo che tale offerta ha validità 30gg e dovrà essere verificata e confermata al momento dell'ordine.
Nell'attesa di un suo gradito riscontro, porgiamo i migliori saluti.

BOZZ

TYRE LABELLING

Link: https://eprel.ec.europa.eu/

PNEUMATICI

20867 DURAVIS R-DRIVE 002 - X Multi Z

Consumo carburante	Aderenza sul bagnato	Rumorosità esterna di rotolamento	3PMSF	M+S
B - D	A - C	A - B	Y	Y

Pneumatici invernali	RRC	Rumorosità (dB)
N	0.0042 - 0.0064	069 - 076

PNEUMATICI SPECIFICI

21678 R02 PROFUEL STEER - DRIVE - STEER

Codice	Marca	Battistrada							M+S			
21668	PROMETEON (Pirelli)	R02 PROFUEL STEER	1	B	B	A	070	Y	Y	N	0.0048	60676
21667	PROMETEON (Pirelli)	R02 PROFUEL DRIVE	2	B	B	B	074	Y	Y	N	0.005	60635
21666	PROMETEON (Pirelli)	R02 PROFUEL STEER	3	B	C	A	069	Y	Y	N	0.0046	60647

23122 EnduRace R FR HD-EnduRace RD2-EnduRace RA

Codice	Marca	Battistrada							M+S			
23114	APOLLO	EnduRace R	1	C	B	B	073	Y	Y	N	0.0046	4692350 030
23113	APOLLO	EnduRace RD2	2	D	B	B	076	Y	Y	N	0.006	4692800 283
23112	APOLLO	EnduRace RA	3	C	B	B	072	Y	Y	N	0.0058	4692334 412

24295 X Multi Z - X Multi D - X Multi Z

Codice	Marca	Battistrada							M+S			
24273	MICHELIN	X Multi Z	1	B	B	A	071	Y	Y	N	0.0047	412086
24285	MICHELIN	X Multi D	2	D	B	B	075	Y	Y	N	0.0064	974239
24284	MICHELIN	X Multi Z	3	C	B	A	072	Y	Y	N	0.006	485710

26247 Eco HS5 - Eco HD5 - Eco HS5

Codice	Marca	Battistrada							M+S			
26254	CONTINENTAL	Eco HS5	1	B	B	A	071	Y	Y	N	0.0045	0512860
26256	CONTINENTAL	Eco HD5	2	B	C	A	073	Y	Y	N	0.0047	0522563
26255	CONTINENTAL	Eco HS5	3	B	B	A	071	Y	Y	N	0.0045	0512826

27657 DURAVIS RS2-RD2-RS2

Codice	Marca	Battistrada							MS			
27654	BRIDGESTONE	DURAVIS R-STEER 002	1	B	B	A	069	Y	Y	N	0.0042	16938
27653	BRIDGESTONE	DURAVIS R-DRIVE 002	2	C	B	B	075	Y	Y	N	0.0053	16955
27652	BRIDGESTONE	DURAVIS R-STEER 002	3	B	A	A	071	Y	Y	N	0.0049	16946

28580 KMAX 5 - D - 5 GEN-2

Codice	Marca	Battistrada							MS			
28577	GOOD YEAR	KMAX 5 GEN-2	1	B	B	A	070	Y	Y	N	0.005	572849
28576	GOOD YEAR	KMAX D GEN-2	2	D	C	A	072	Y	Y	N	0.0064	572720
28575	GOOD YEAR	KMAX 5 GEN-2	3	C	B	A	071	Y	Y	N	0.0055	572799

BOZZ

IVECO X-WAY

SCHEDA TECNICA

IVECO X-WAY MY24

AD280X50Y/PS ON+ - Cabinato 6x2P

I dati si intendono forniti a semplice titolo indicativo e non impegnativo. L'IVECO si riserva di apportare ai propri veicoli, in qualunque momento e senza pubblico preavviso, le eventuali modifiche che essa ritenesse conveniente eseguire.

IVECO
Drive the road of change

24 set 2024

AD280X50Y/PS ON+
Cabinato 6x2
Sospensioni pneumatiche posteriori con asse aggiunto sterzante - Veicolo Set-Up ON+

DIMENSIONI & PESI

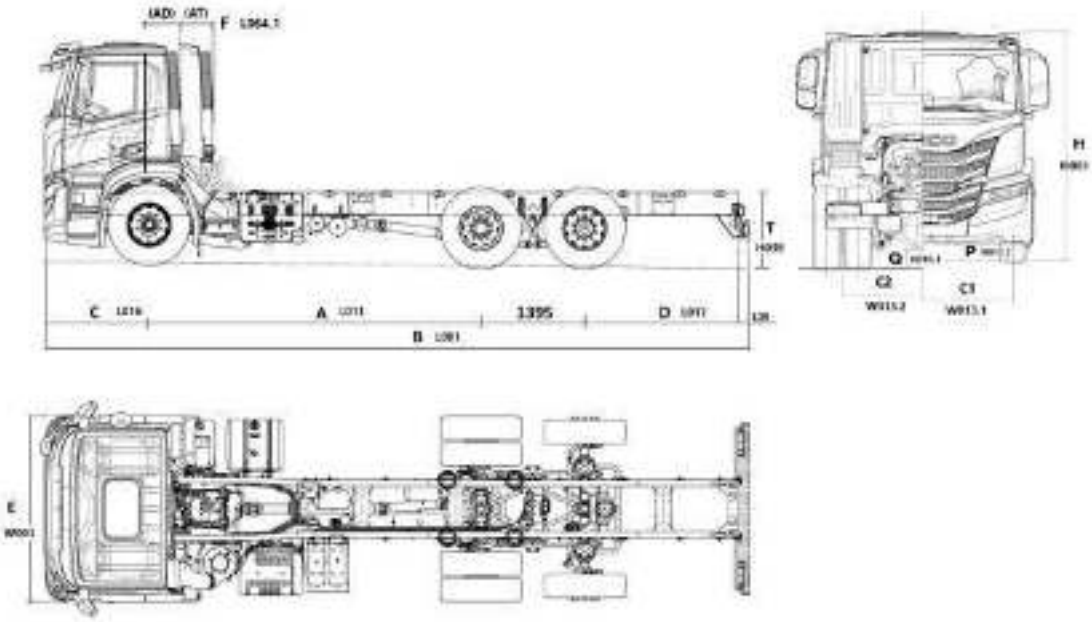

DIMENSIONI

Passo (A)	3800	4200	4500	4800	5100	5700	6050
Lunghezza max (B)	8576	9342	9567	9882	9927	11142	11727
Distanza 1-2 asse	3800	4200	4500	4800	5100	5700	6050
Distanza 2-3 asse	1395	1395	1395	1395	1395	1395	1395
Larghezza cabina (E)	2550	2550	2550	2550	2550	2550	2550
Distanza asse ant.-filo post. cabina con snorkel (F)	445	445	445	445	445	445	445
Alt. da terra piano telaio a scarico (filo post. telaio) (T)	1099	1101	1101	1100	1099	1100	1100
Alt. da terra piano telaio a scarico in corrispondenza asse ant	1071	1068	1067	1067	1065	1065	1065
Altezza da terra piano telaio a scarico asse posteriore	1086	1086	1086	1086	1086	1086	1086
Sbalzo anteriore a filo paraurti (C)	1410	1410	1410	1410	1410	1410	1410
Sbalzo posteriore estremità telaio (D)	1758	2118	2073	2073	1803	2433	2658
Altezza da terra minimo anteriore (P)	316	316	316	316	316	316	316
Altezza da terra minima posteriore (Q)	240	240	240	240	240	240	240
Altezza max veicolo vuoto (H)	3091	3088	3087	3086	3085	3085	3085
Diametro di sterzata a filo marciapiede	15100	16200	16900	17700	18500	20000	20900
Diametro di sterzata a filo muro	16700	17800	18500	19300	20100	21600	22500
Carreggiata anteriore (C1)	2042	2042	2042	2042	2042	2042	2042
Carreggiata posteriore (C2)	1818	1818	1818	1818	1818	1818	1818
Angolo di attacco α (°)	14	14	14	14	14	14	14
Angolo di dosso γ (°)	20	19	18	17	17	15	15
Angolo di uscita β (°)	14	12	12	12	14	10	9
Altezza max longheroni	304.4	304.4	304.4	304.4	304.4	304.4	304.4
Larghezza dei longheroni	80	80	80	80	80	80	80
Larghezza esterna telaio posteriore	771.4	771.4	771.4	771.4	771.4	771.4	771.4

PESI

Passo (A)	3800	4200	4500	4800	5100	5700	6050
Tara totale a terra	7885	7945	7996	8015	8021	8117	8176
Tara su assi anteriori	4737	4855	4886	4909	4950	4974	4974
Tara su assi posteriori	3148	3090	3110	3106	3071	3143	3202
Massa totale a terra (CE)	26000	26000	26000	26000	26000	26000	26000
Massa totale a terra (Tecnica)	26500	26500	26500	26500	26500	26500	26500
Massa ammissibile su asse ant. (CE)	7500	7500	7500	7500	7500	7500	7500
Massa ammissibile su asse ant. (tecnica)	7500	7500	7500	7500	7500	7500	7500
Massa ammiss. su 1° asse (STD)	7500	7500	7500	7500	7500	7500	7500
Massa ammiss. su 2° asse (STD)	12000	12000	12000	12000	12000	12000	12000
Massa ammiss. su 3° asse (STD)	7500	7500	7500	7500	7500	7500	7500
Massa amiss. su assi anteriori	7500	7500	7500	7500	7500	7500	7500
Massa amiss. su assi posteriori	19000	19000	19000	19000	19000	19000	19000
Massa ammissibile su asse post. (CE)	19000	19000	19000	19000	19000	19000	19000
Portata utile (tecnica)	18615	18555	18504	18485	18479	18383	18324

Note:

I pesi si riferiscono alla configurazione standard e includono: autotelaio, autista (75 kg), serbatoio carburante e Adblue pieni, cassetta attrezzi e ruota di scorta (se presente)

COMPONENTI MODELLO

CATENA CINEMATICA

500 C13 - XCursor 13 - 500 CV

Potenza massima [kW]	368
Potenza massima [cv]	500
Regime di potenza max	1650
Regime di potenza max [min]	1600
Coppia max [Nm]	2400
Coppia max [Kgm]	245
Rpm 1/min (min)	795

Omologazione antinquinamento: **Euro VI step E**

CAMBIO

Modello cambio	Tipo Cambio	Installazione	Materiale scatola	Peso a secco (Kg)	Coppia massima d' ingresso Nm	Numero marce avanti	Numero marce retromarcia
12TX 2460 TD	AUTOMATIZZATO	FLANGIATO AL MOTORE	ALLUMINIO	265 - (senza retarder)	2400	12	2

RAPPORTI AL CAMBIO

Modello cambio	1ª	2ª	3ª	4ª	5ª	6ª	7ª	8ª	9ª	10ª	11ª	12ª	1ª rec	2ª rec
12TX 2460 TD	16.69	12.92	9.93	7.67	5.90	4.57	3.66	2.83	2.17	1.68	1.29	1.00	15.54	12.03

FRIZIONE

Modello cambio	Tipo	Diametro esterno (in mm)	Diametro esterno (in pollici)
12TX 2460 TD	Monodisco a secco	430	17

RAPPORTO AL PONTE

Codice opzionale	00733	00734	00737	02004	06054
Rapporto	2.85	3.36	4.11	3.08	3.7

Nota: Il rapporto al ponte standard varia in funzione della catena cinematica (tipologia di motore, cambio e pneumatici) definita in fase di configurazione.

PNEUMATICI & RUOTE

Codice	Pneumatici	Anteriore	Posteriore
20231	Standard	315/80R22,5	315/80R22,5
20885	Opzionale	385/65R22,5	315/80R22,5
20146	Opzionale	315/80R22,5	315/80R22,5
20795	Opzionale	315/80R22,5	315/80R22,5
20079	Opzionale	13R22,5	13R22,5
20790	Opzionale	315/80R22,5	315/80R22,5
20549	Opzionale	315/80R22,5	315/80R22,5
20867	Opzionale	385/65R22,5	315/80R22,5
20767	Opzionale	385/65R22,5	315/80R22,5
20866	Opzionale	385/65R22,5	315/80R22,5
20766	Opzionale	385/65R22,5	315/80R22,5
20081	Opzionale	13R22,5	13R22,5

ASSI

Posizione	Descrizione	Tipo
Anteriore	5890 - Assale Drop 72mm oppure 142mm	
Posteriore	MS17X / MS18X - Ponte ArvinMeritor S.R./Disco	
Terzo	57080/D - T.asse sterz.com. (fr.disco)	RIGIDO

Note: "O" ------> Presente ; "--" ------> Non presente

PRESTAZIONI

A = Peso Totale (solo veicolo) Kg - Max Pendenza %
B = Peso Totale (veicolo+rimorchio) Kg - Max Pendenza %

COMPONENTI MODELLO

Pneumatico: 20231 - 315/80R22.5 - Regional **Efficienza: 0.95** **Senza ripartitore**

12TX 2460 TD

Rapp. al Ponte	Rapp. Marcia 1°	Rapp. Marcia 12°	Vel. km/h 1°	Vel. km/h 12°	RPM a 80 km/h	RPM a 90 km/h	A 26000		B 40000	
							1°	12&#17	1°	12&#17
2.85	16.69	1.00	6.83	113.94	1159	1303	100.00	4.03	61.50	2.42
3.08	16.69	1.00	6.32	105.43	1252	1409	100.00	4.47	68.76	2.70
3.36	16.69	1.00	5.79	96.64	1366	1537	100.00	4.99	78.73	3.04
3.7	16.69	1.00	5.26	87.76	1504	1692	100.00	5.61	93.19	3.45
4.11	16.69	1.00	4.73	79.01	1671	1880	100.00	6.35	100.00	3.93

Innovazioni

VARIE

Serbatoi:
Serbatoio combustibile: 290 litri lato destro
Serbatoio urea: 50 litri

Dispositivi GSR
ALC: è una predisposizione per l'alcool interlock per il montaggio di dispositivi Alcool Interlock aftermarket o IVECO
ESS: è un sistema che in caso di una frenata decisa, prevede l'accensione automatica delle luci di emergenza
BSIS: il sistema identifica oggetti o persone presenti nell'angolo cieco del veicolo, avvisando il conducente tramite dispositivi luminosi
MOIS: Il sistema identifica oggetti o persone in fase di partenza, avvisando il conducente quando si trovano nel punto cieco davanti al veicolo

REV: La telecamera posteriore permette di aumentare la visibilità, evitando così di urtare involontariamente ostacoli che risultano poco visibili
DDAW: monitora l'attenzione del conducente e fornisce un avviso di sonnolenza
ISA: aiuta il conducente a rispettare il limite di velocità stradale, fornendo indicazioni visive e feedback acustico
AEBS: riconosce una potenziale collisione frontale, avvisando il conducente e rallentando il veicolo il più possibile. Frenatura completa da 80 a 0 km/h
LDWS: avvisa il conducente quando il veicolo oltrepassa involontariamente la corsia quando l'indicatore di direzione non è inserito

Prodotto Mercato Italia
Lungo Stura Lazio n.49
10156, Torino

IVECO
Drive the road of change

TADANO

PROGETTO 4

PM

IVECO X-WAY MY24 AD350X50BZY/PS OFF 8x4

TAM T25PCA-6200

SOLUZIONE DI ALLESTIMENTO COMPLETA

TADANO

PROGETTO 4

PM

RIEPILOGO TECNICO

IVECO X-WAY MY24 AD350X50BZY/PS OFF 8x4

Autocarro	IVECO X-WAY MY24
Configurazione	AD350X50BZY/PS OFF - 8x4 1+3
Scarrabile	TAM T25PCA-6200
Impiego	Movimentazione container
Allestimento	Telaio rinforzato

TADANO

PROGETTO 4

PM

CONFIGURAZIONE E DATI PRINCIPALI

TAM T25PCA-6200

Autocarro	IVECO X-WAY MY24
Configurazione	AD350X50BZY/PS OFF - 8x4 1+3
Scarrabile	TAM T25PCA-6200
Impiego	Movimentazione container
Allestimento	Telaio rinforzato

TAM

TAM
70
80

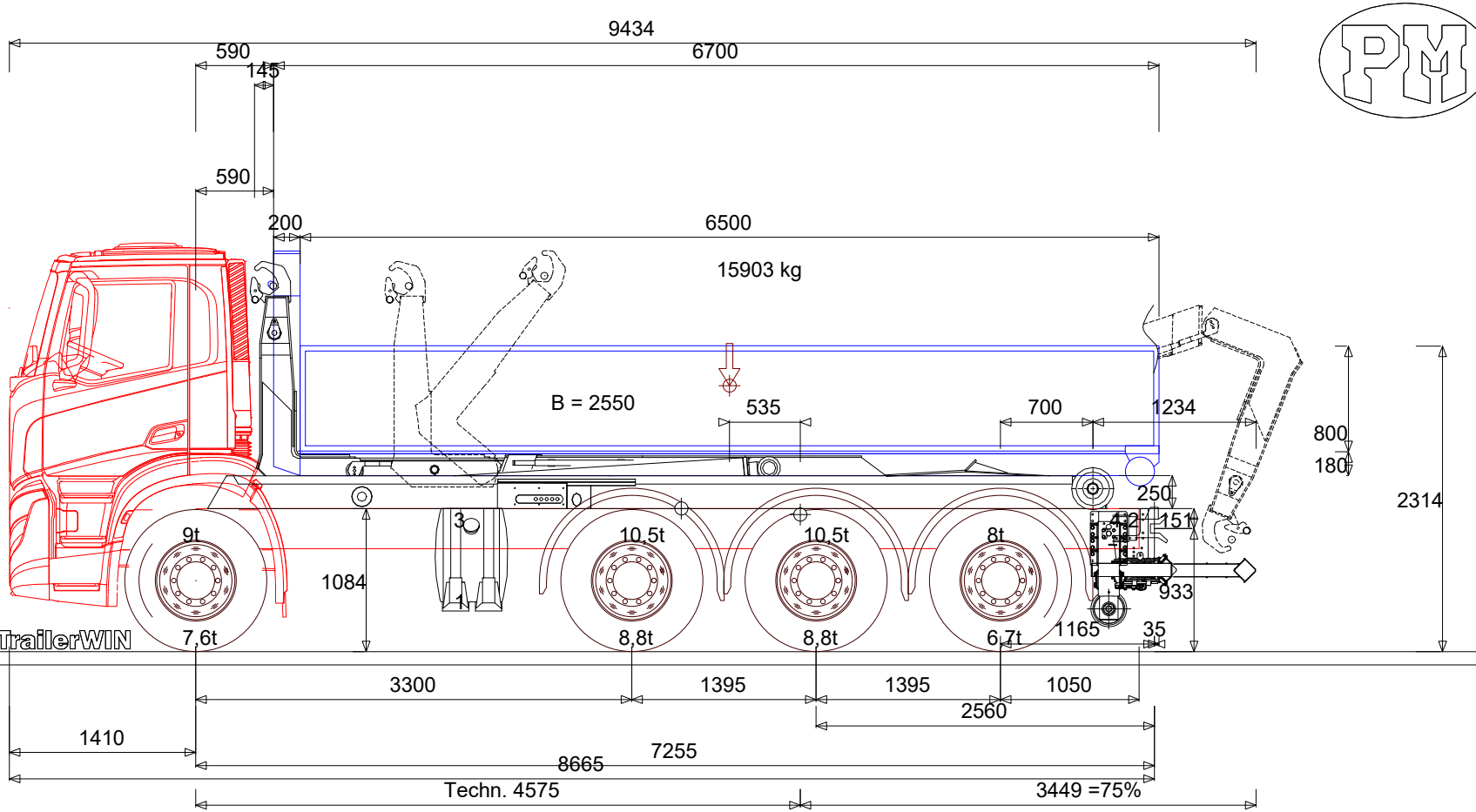

Autocarro Dispositivi
1: TAM T25PCA -6200
2: HYVA VEH Bumper Ext S=600
3: TANK 180DM3
4: HYVA HL Stabilizer Roll Boltable

Tara a vuoto	5784 { 36%}	10313 (3734+3734+2845)	= 16097 kg
tara a carico	7644 { 24%}	24356 (8819+8819+6719)	= 32000 kg
Massa amm.	9000	29000 (10500+10500+8000)	= 32000 kg

Carichi per asse per l'interruzione / Clear

-3379 kg Asse anteriore 35379 kg Asse posteriore

IVECO X-Way MY24 - AD350X50BZY/PS OFF 8X4 1+3 BETON AD MY 8X4 1+3 - 3300

51/53 51034 Serravalle Pistoiese

GIANNI PALMA 26/08/2026 10:59 : C:\Users\UTENTE\Desktop\materiale per preparazione progetto\progetto stralis ad350x50.trw Calcolo, Data modifica 26.08.2026

IVECO X-Way MY24 - AD350X50BZY/PS OFF 8X4 1+3 BETON AD MY 8X4 1+3 - 3300

Passo	mm	4695
Sbalzo anteriore	mm	1410

DOPPIO ASSALE POSTERIORE

Passo dell'assale: primo asse del carrello - asse centrale	mm	1395
Passo dell'assale:asse centrale del carrello - asse posteriore	mm	1395
asse anteriore	kg	10500
asse centrale	kg	10500
asse posteriore	kg	8000
Posizione dell'asse ideale dietro al primo assale p.	mm	1275
Distanza assale anteriore - filo posteriore cabina	mm	445

	Posizione	ant.	post.	Totale
+ Peso del telaio		4941	4703	9644
+ Numero delle persone 1 x 75 kg	0	75	0	75
+ Peso proprio del cassone 350 kg/m	3940	326	2024	2350
1 TAM T25PCA -6200	3675	649	2651	3300
2 HYVA VEH Bumper Ext S=600	7469	-114	294	180
3 TANK 180DM3	2087	98	82	180
4 HYVA HL Stabilizer Roll Boltable	6910	-162	480	318
+ Gancio traino	7255	-29	79	50
= Peso allestimento a vuoto		5784	10313	16097

+ Portata residua	4040	1860	14043	15903
= Peso allestimento a pieno carico		7644	24356	32000
:: Carico massimo ammesso (PTT)		9000	29000	32000

Optimum MISURE DEL CASSONE consigliate: (x1 = 590 mm)

Lunghezza del cassone	mm	9213	...	6213
Sbalzo	mm	5108	...	2108
Sporgenza %	%	109	...	45
Lunghezza totale dell'allestimento	mm	11213	...	8213
Punto di applicazione del carico	mm	-501	...	999

IVECO X-Way MY24 - AD350X50BZY/PS OFF 8X4 1+3

Autocarro Posizione del baricentro

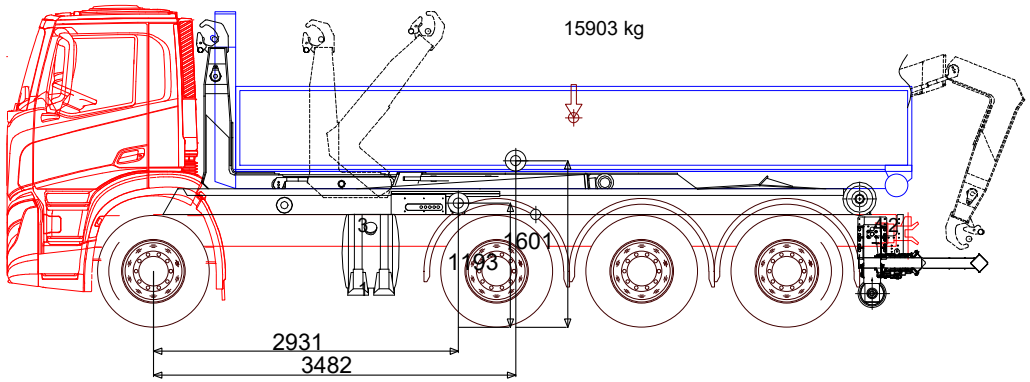

Prodotto	Testo	CoG Y mm	Y Ground mm	Peso kg
Telaio	IVECO X-Way MY24 - AD350X50BZY/PS OFF 8X4 1+3 BETON AD MY	0	1084	9719
Cassone		500	1834	2350
Baricentro del carico utile		500	2014	15903
Gancio traino		0	1084	50
ALTREZZATURE EXTRA	TAM T25PCA 6200	0	1084	8300

ALTREZZATURE EXTRA	TAM T25PCA -6200	0	1084	3300
ALTREZZATURE EXTRA	HYVA VEH Bumper Ext S=600	0	1084	180
ALTREZZATURE EXTRA	TANK 180DM3	0	1084	180
ALTREZZATURE EXTRA	HYVA HL Stabilizer Roll Boltable	0	1084	318
CAMION / TRATTORE	Tara a vuoto	109	1193	16097
CAMION / TRATTORE	tara a carico	517	1601	32000

IVECO X-Way MY24 - AD350X50BZY/PS OFF 8X4 1+3

Ripartizione dei carichi & Tabella dei pesi

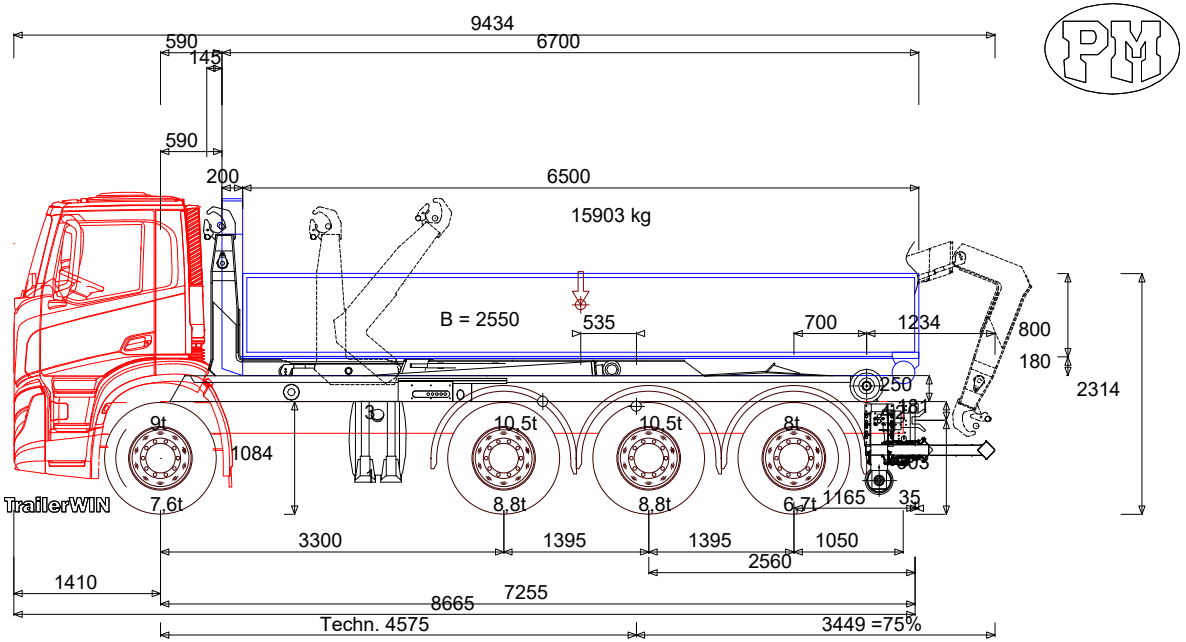

Tara a vuoto	5784 { 36%}	10313 (3734+3734+2845)	= 16097 kg
tara a carico	7644 { 24%}	24356 (8819+8819+6719)	= 32000 kg
Massa amm.	9000	24000 (10500+10500+8000)	= 32000 kg

Carichi per asse per l'interruzione / Clear
-3379 kg Asse anteriore 35379 kg Asse posteriore

Testo	BEP	
Autocarro	G002	IVECO X-Way MY24 - AD350X50BZY/PS OFF 8X4 1+3 BETON AD MY
Telaio	G003	X-Way MY24 - AD350X50BZY/PS OFF 8X4 1+3 BETON AD MY
Telaio	G004	8X4 1+3 - 3300
Cabina	G005	AD
Asse Camion	G020	1+3

Asse Camion	G020	143
Altezza di autocarro	H003	2314
Altezza telaio da terra,a vuoto	H037	1084
Lunghezza totale dell'allestimento	L001	9434
Passo	L011	3300
Passo 1	L012.1	3300
Passo 2	L012.2	1395
Passo 3	L012.3	1395
A teorico Passo	L015	4575
Sbalzo anteriore	L016	1410
Sporgenza posteriore del telaio	L019	1050
Autocarro Posizione tara a carico	L044	2931
Altezza interna del corpo	H101	770
Lunghezza del cassone	L100	6700
Punto d'inizio cassone dall'asse anteriore	L102	590

Ripartizione dei carichi & Tabella dei pesi

Sporgenza posteriore del cassone (fino al centro del carrello)	L021	2595
Massa ammissibile asse/i anteriore/i	M031	9000
Massa Massima ammissibile asse/i posteriore/i	M021	24000
Massa totale a terra	M002	32000
Peso lordo Asse 1	M041.1	9000
Peso lordo Asse 2	M041.2	10500
Peso lordo Asse 3	M041.3	10500
Peso lordo Asse 4	M041.4	8000

Autocarro Distribuzione del peso

	Posizione	ant.	post.	Totale
+ Peso del telaio		4941	4703	9644
+ Numero delle persone 1 x 75 kg	0	75	0	75
+ Peso proprio del cassone 350 kg/m	3940	326	2024	2350
1 TAM T25PCA -6200	3675	649	2651	3300
2 HYVA VEH Bumper Ext S=600	7469	-114	294	180
3 TANK 180DM3	2087	98	82	180
4 HYVA HL Stabilizer Roll Boltable	6910	-162	480	318
+ Cranebody stabilizer	0	0	0	0
+ Gancio traino	7255	-29	79	50
= Peso allestimento a vuoto	2931	5784	10313	16097
+ Portata residua	4040	1860	14043	15903
= Peso allestimento a pieno carico	3482	7644	24356	32000
:: Carico massimo ammesso (PTT)		9000	24000	32000

.. Carico massimo ammesso (PTT)	9000	24000	32000

Optimum MISURE DEL CASSONE consigliate: (x1 = 590)

Lunghezza del cassone	mm	6815 ... 6323
Sbalzo	mm	2710 ... 2218
Sporgenza %	%	58 ... 47
Lunghezza totale dell'allestimento	mm	8815 ... 8323
Punto di applicazione del carico	mm	698 ... 944

Normative § EG

! Autocarro R.A.W eccede 1 % 24356 > 24000 kg

! Opt.Passo 4779 : 3384+1395+1395

IVECO X-Way MY24 - AD350X50BZY/PS OFF 8X4 1+3

Autocarro Raggio di sterzata

S = Misurazioni dall'angolo posteriore dell'autocarro = 469 : max 1000 (assale posteriore Sterzata)
S = Misurazioni dall'angolo posteriore dell'autocarro, asse sollevato = 469 : max 1000
Raggio esterno 7752
R kerb 6866

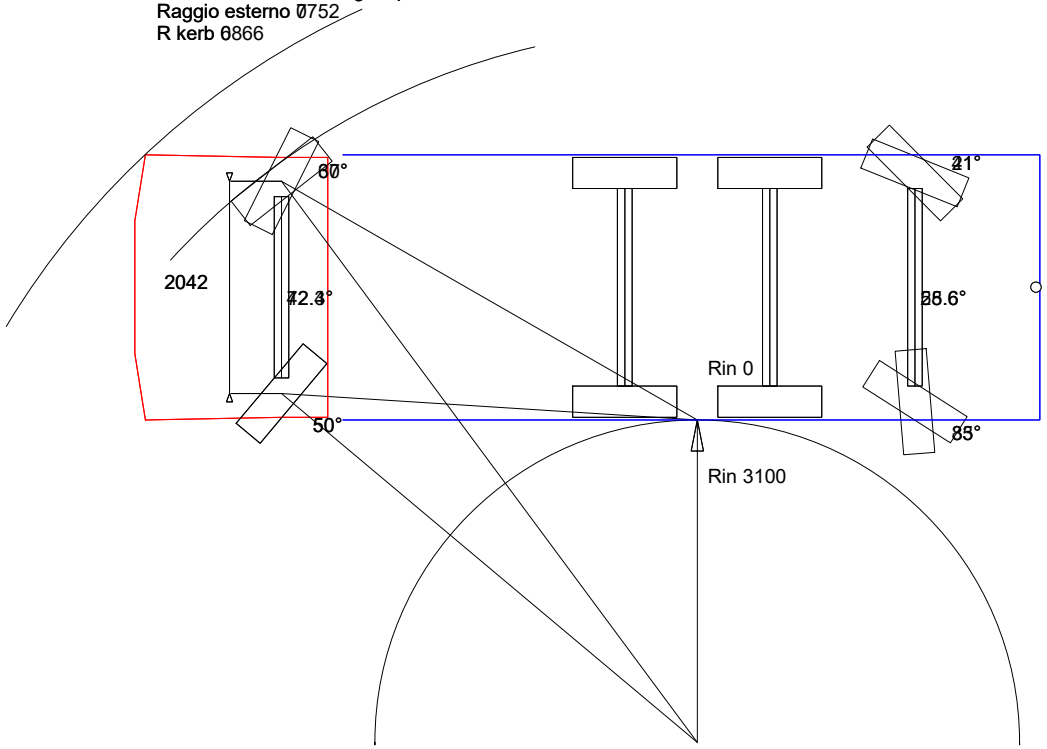

Sbalzo anteriore	1410
Sporgenza anteriore fino all'angolo del paraurti	1310
Larghezza dell'autocarro	2550
Larghezza dall'angolo	2550
Ineterasse fino al punto cantrale di sterzata del carrello	3998
Sterzata Raggio esterno	7752
Sterzata R kerb	6866
Sterzata R in	3100

CARATTERISTICHE PRINCIPALI

CODICE	CARATTERISTICA	VALORE	DESCRIZIONE
CA	Configurazione assi	8X4 1+3	8x4x4 (1+3)
CT	Cabina	AD MY	Cab Active Day short MY 2024
DR	Lato guida	SX	Guida sinistra
EM	Emissioni	EUROPE	Emission Level Europe
EP	Potenza motore	500 C13	C13 500 CV
GT	Cambio	TX-12M	Hi Tronix 12 marce
MT	Massa Totale a Terra	32-35T	GVW or GCW -32-35 tonnellate
RT	Ponte	HR-TM	Tandem medio hub reduction
SU	Sospensioni	P	Pneumatiche posteriori
TF	Freni	DIS-DIS	Freni a disco (ant/post)
TT	Asse aggiunto	STER	Posteriore sterzatura comandata
US	Uso	MIXED	Uso MIXED
VE	Versione	CABINAT	Cabina singola
VS	Set-up	OFF	OFF Set-up
WB	Passo	3800	3800 mm

	PREZZO LISTINO
PREZZO VEICOLO BASE	258.305,00 €

DI SERIE

CODICE	DESCRIZIONE
Altro	

OZZ

01597	Model Year 2024

CARATTERISTICHE PRINCIPALI

06306	Sbalzo posteriore 1.983 mm
00430	Versione rimorchiante
06017	Rapporto al ponte 4,23
00159	Traversa posteriore
08273	Serbatoio AdBlue 50 litri
01473	Giunto accoppiamento elettrico rimorchio 7 poli

CATENA CINEMATICA

76960	Targhetta motore
02307	Cerchi in acciaio
01043	ENG SPEED 1650 RPM
05313	Taratura Euro VI step E
73133	Pneumatici su asse trattivo 315/80R22,5
06356	Limitatore di velocità 90 km/h

ESTERNO CABINA

00160	Paraurti anteriore in acciaio
07748	Ribaltamento cabina idraulico
04478	Fari standard
73203	Sticker nero sulle porte
06555	Fari fendinebbia
05534	Cassetta pronto soccorso
07275	Parti in plastica colore grigio
00870	Cabina AD tetto basso
02680	Parabrezza non riscaldato
01626	Logo standard grigio
02714	Specchi retrovisori riscaldabili e regolabili elettricamente
79584	Isolamento tetto cabina standard
79467	Tetto in colore standard

INTERNO CABINA

08287	Mobiletto su parete posteriore
01764	Rifinitura cruscotto standard
14987	Certificato di conformità WVTA

01738	Quadro strumenti da 10
02444	Volante in schiumato
00821	Tachigrafo digitale 4.1

RISPARMIO CARBURANTE - CONNETTIVITA

01934	Performance mode
08329	Modello cambio standard
02463	Cruise Control
00681	Ecoswitch con limitatore a 90 km/h
00278	Connectivity box 4G
00868	STANDARD SETTING CURSOR 13
02475	Misuratore pressione pneumatici con sensore integrato (TPMS)
73173	4-DIN su traversa superiore lato autista
14569	Interfaccia dati FMS (Fleet Management System)
77389	Eco-roll

SICUREZZA

07638	Avvisatore acustico di retromarcia con pulsante per modalità notturna
02221	ADVANCED DRIVER DROWSINESS WARNING
02211	Triangolo di soccorso
78714	Luci posteriori a bulbo
14861	Hill Holder
00407	Telecamera posteriore in retromarcia (REV)
00404	Sistema di informazione su punti ciechi (BSIS) lato passeggero
00409	Adattamento intelligente della velocità (ISA)
00880	NO HIGH WAY ASSIST
00402	Rilevatore utenti vulnerabili angolo cieco frontale (MOIS)
00914	Freno di stazionamento manuale
00414	Predisposizione Alcol Interlock (ALC)

TELAIO

78032	Alternatore intelligente 120 Ah
08556	Sospensione posteriore pneumatica
08550	Sospensione anteriore parabolica
01673	HUB REDUCTION TANDEM
76048	Trattamento protettivo standard
00219	Due calzatoie
08619	Batteria in posizione orizzontale su lato del telaio
06439	Targhetta serbatoio aria unificata

00139	Targhetta serbatoio aria unificata
02358	Ammortizzatori posteriori
04891	Filtro aria verticale
06434	Allestimento paesi temperati
06433	Allestimento normale
08299	Compressore aria bicilindrico da 630cc
08294	Telaio con gruppi verniciati di grigio IC 444 (ral 7021)
14530	Doppia barra stabilizzatrice posteriore
06467	GCW Standard
07700	Martinetto di sollevamento
02094	Serbatoi impianto frenante in acciaio
78512	Applicazione standard
03181	Scarico motore in basso
00541	Sezionatore batterie meccanico (telaio)
73240	Servosterzo elettroidraulico
79236	Carichi 8.000 - 21.000 - 8.000
05031	Batterie da 180 Ah
06238	Terzo asse sollevabile

VARIOUS OPTIONS

76968	Targhetta in lingue cee
01426	CAMBIO 12TX 2450 TO
01382	RID RUMORE ECE 51/03
05938	Codice VIN con check digitale
00303	Radice VIN ZCF
07219	Sospensione pneumatica ECAS con due sensori di livello

SELEZIONI CLIENTE

CODICE	DESCRIZIONE	PREZZO LISTINO

CARATTERISTICHE PRINCIPALI

01323	Barra paraincastro posteriore tubolare R58.03	950,00 €
07228	Serbatoio 390 litri in alluminio (lato destro)	250,00 €

CATENA CINEMATICA

78733	Presa di forza sul cambio ZF NH/4c i 0,90 (attacco pompa)	1.500,00 €
78515	4 retromarce per Hi-Tronix	590,00 €
78507	Rocking mode	240,00 €

ESTERNO CABINA

00632	Visiera parasole esterna	650,00 €

INTERNO CABINA

78563	Tromba pneumatica monotonale (dietro paraurti)	290,00 €
77853	Tre chiavi con immobilizer	110,00 €

RISPARMIO CARBURANTE - CONNETTIVITA

00384	Can Open Interface	640,00 €

SICUREZZA

00237	Rallentatore idraulico integrato	7.600,00 €

TELAIO

14531	Barra stabilizzatrice anteriore rinforzata	170,00 €

COLORE

COLORE

CODICE	NOME	PREZZO LISTINO
50105	BIANCO POLARE	0,00 €

CARATTERISTICHE

CODICE	DESCRIZIONE	PREZZO LISTINO
30001	Batteria carica	0,00 €
30541	LIBRETTO ITALIANO	0,00 €
33989	Pneumatici generici	0,00 €
20231	Pneumatici 315/80R22,5 - polivalenza d impiego	0,00 €
72920	Manuale di uso e manutenzione in versione digitale	0,00 €

PACCHETTI

DESCRIZIONE	PREZZO LISTINO
DRIVING COMFORT	2.710,00 €

02659	Climatizzatore a regolazione automatica
02759	Sospensione cabina pneumatica
05629	Tendine avvolgibili su entrambe le porte
02916	Sedile autista pneumatico High Comfort in tessuto (regolazione lombare, riscaldato, ventilato)

	PREZZO LISTINO
TOTALE VEICOLO	274.005,00 €

	PREZZO LISTINO
TOTALE ALLESTIMENTI	0,00 €

	PREZZO LISTINO
TOTALE VEICOLO E ALLESTIMENTI	274.005,00 €

BO

RIEPILOGO PREZZI

Le immagini contenute in questa offerta sono da considerarsi puramente a scopo illustrativo

Totale prodotto	274.005,00 €
Spese di trasporto	0,00 €
Immatricolazione	0,00 €
Pneumatici	0,00 €
Altri costi	0,00 €
PDI	0,00 €
Totale veicolo, allestimenti e spese accessorie	274.005,00 €
IVA	Escluso
Prezzo finale	274.005,00 €
IPT	0,00 €

Quantità veicoli 1	**Totale da pagare**	274.005,00 €

Ringraziandola per averci interpellato, rimaniamo a disposizione per ogni ulteriore informazione. Le ricordiamo che tale offerta ha validità 30gg e dovrà essere verificata e confermata al momento dell'ordine.
Nell'attesa di un suo gradito riscontro, porgiamo i migliori saluti.

TYRE LABELLING

Link: https://eprel.ec.europa.eu/

PNEUMATICI

20231 DURAVIS R-DRIVE 002 - X Multi Z

Consumo carburante	Aderenza sul bagnato	Rumorosità esterna di rotolamento	3PMSF	M+S
B - D	A - C	A - B	Y	Y

Pneumatici invernali	RRC	Rumorosità (dB)
N	0.0045 - 0.0064	069 - 076

PNEUMATICI SPECIFICI

21455 FR01-TR01 Tri21455

Codice	Marca	Battistrada										
21453	PROMETEON (Pirelli)	FR01 Triathlon	1 - 4	C	B	A	071	Y	Y	N	0.006	25828
21454	PROMETEON (Pirelli)	TR01 Triathlon	2 - 3	D	B	A	073	Y	Y	N	0.0064	25829

21670 R02 PROFUEL STEER - DRIVE

Codice	Marca	Battistrada										
21666	PROMETEON (Pirelli)	R02 PROFUEL STEER	1 - 4	B	C	A	069	Y	Y	N	0.0046	60647
21667	PROMETEON (Pirelli)	R02 PROFUEL DRIVE	2 - 3	B	B	B	074	Y	Y	N	0.005	60635

23116 EnduRace RA - EnduRace RD2

Codice	Marca	Battistrada										
23112	APOLLO	EnduRace RA	1 - 4	C	B	B	072	Y	Y	N	0.0058	4692334412
23113	APOLLO	EnduRace RD2	2 - 3	D	B	B	076	Y	Y	N	0.006	4692800283

24288 X Multi Z - X Multi D

Codice	Marca	Battistrada										
24284	MICHELIN	X Multi Z	1 - 4	C	B	A	072	Y	Y	N	0.006	485710
24285	MICHELIN	X Multi D	2 - 3	D	B	B	075	Y	Y	N	0.0064	974239

24399 X Multi Energy Z2 - D2

Codice	Marca	Battistrada										
24396	MICHELIN	X Multi Energy Z2	1 - 4	B	C	A	071	Y	Y	N	0.0049	969796
24397	MICHELIN	X Multi Energy D2	2 - 3	B	C	B	074	Y	Y	N	0.005	390188

26242 Eco HS5 - Eco HD5

Codice	Marca	Battistrada							M+S		RRC	
26255	CONTINENTAL	Eco HS5	1 - 4	B	B	A	071	Y	Y	N	0.0045	0512826
26256	CONTINENTAL	Eco HD5	2 - 3	B	C	A	073	Y	Y	N	0.0047	0522563

27661 DURAVIS RS2-RD2

Codice	Marca	Battistrada							M+S		RRC	
27652	BRIDGESTONE	DURAVIS R-STEER 002	1 - 4	B	A	A	071	Y	Y	N	0.0049	16946
27653	BRIDGESTONE	DURAVIS R-DRIVE 002	2 - 3	C	B	B	075	Y	Y	N	0.0053	16955

BO

IVECO X-WAY

SCHEDA TECNICA

IVECO X-WAY MY24

AD350X50ZY/PS HR OFF - Cabinato 8x4x4 (1+3)

I dati si intendono forniti a semplice titolo indicativo e non impegnativo. L'IVECO si riserva di apportare ai propri veicoli, in qualunque momento e senza pubblico preavviso, le eventuali modifiche che essa ritenesse conveniente eseguire.

IVECO
Drive the road of change

AD350X50ZY/PS HR OFF
Cabinato 8X4 (1+3)
Sospensioni pneumatiche posteriori con asse aggiunto sterzante
Riduzione ai mozzi - Veicolo Set-Up OFF

DIMENSIONI & PESI

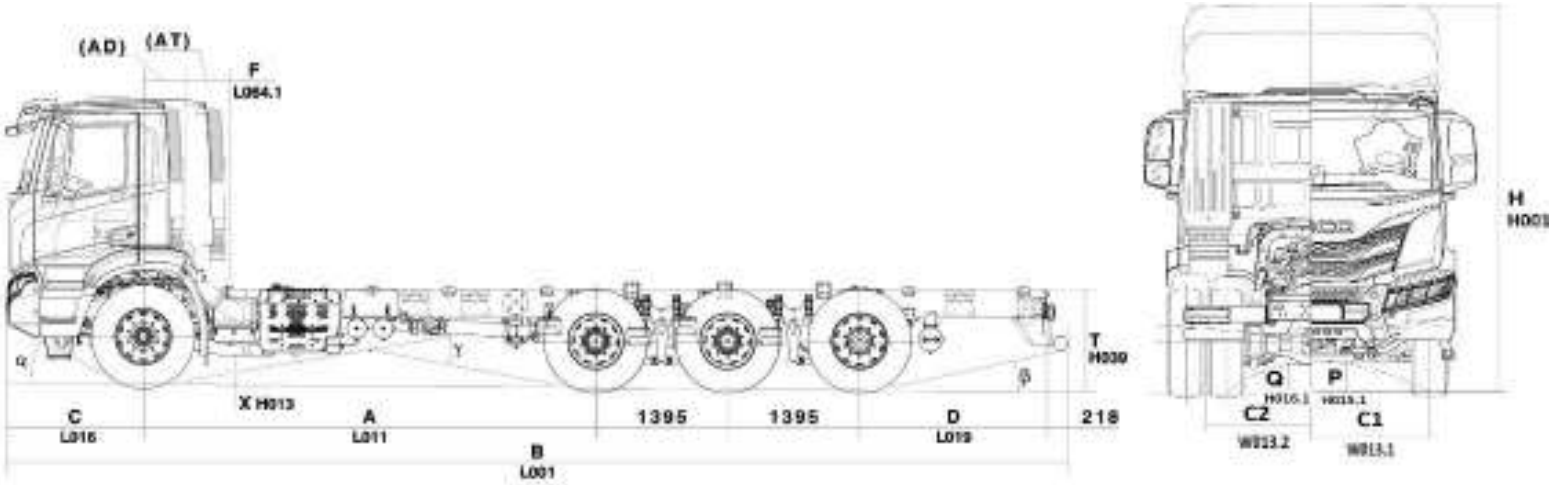

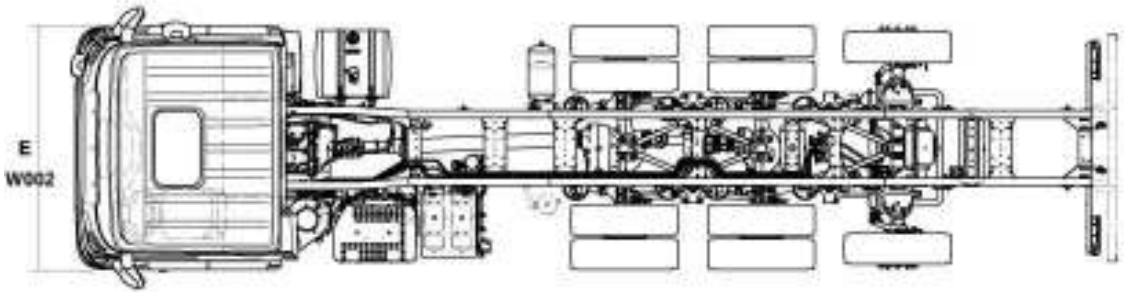

DIMENSIONI

Passo (A)	**3300**	**3500**	**3800**	**4200**	**4500**	**4800**	**5100**
Lunghezza max (B)	9732	9957	10227	10632	10902	11217	11532
Distanza 1-2 asse	3301	3500	3800	4200	4500	4800	5100
Distanza 2-3 asse	1395	1395	1395	1395	1395	1395	1395

Distanza 2-3 asse	1395	1395	1395	1395	1395	1395	1395
Distanza 3-4 asse	1395	1395	1395	1395	1395	1395	1395
Larghezza cabina (E)	2550	2550	2550	2550	2550	2550	2550
Distanza asse ant.-filo post. cabina con snorkel (F)	445	445	445	445	445	445	445
Alt. da terra piano telaio a scarico (filo post. telaio) (T)	1086	1087	1087	1088	1089	1089	1089
Alt. da terra piano telaio a scarico in corrispondenza asse ant	1085	1084	1084	1083	1082	1082	1081
Altezza da terra piano telaio a scarico asse posteriore	1086	1086	1086	1086	1086	1086	1085
Sbalzo anteriore a filo paraurti (C)	1440	1440	1440	1440	1440	1440	1440
Sbalzo posteriore estremità telaio (D)	1983	1983	1983	1983	1983	1983	1983
Altezza da terra minimo anteriore (P)	316	316	316	316	316	316	316
Altezza da terra minima posteriore (Q)	290	290	290	290	290	290	290
Altezza max veicolo vuoto (H)	3105	3104	3104	3103	3102	3101	3101
Diametro di sterzata a filo marciapiede	16800	17400	18100	19100	19800	20600	21400
Diametro di sterzata a filo muro	18400	19000	19700	20700	21400	22200	23000
Carreggiata anteriore (C1)	2042	2042	2042	2042	2042	2042	2042
Carreggiata posteriore (C2)	1825	1825	1825	1825	1825	1825	1825
Carreggiata posteriore - 3° asse (C3)	2042	2042	2042	2042	2042	2042	2042
Angolo di attacco α (°)	28	27	27	27	27	27	27
Angolo di dosso γ (°)	24	24	22	20	20	20	20
Angolo di uscita β (°)	12	12	13	12	12	12	12
Spessore longheroni	7.7	7.7	7.7	7.7	7.7	7.7	7.7
Altezza max longheroni	304.4	304.4	304.4	304.4	304.4	304.4	304.4
Larghezza dei longheroni	80	80	80	80	80	80	80
Larghezza esterna telaio posteriore	771.4	771.4	771.4	771.4	771.4	771.4	771.4

AD350X50ZY/PS HR OFF
Cabinato 8X4 (1+3)
Sospensioni pneumatiche posteriori con asse aggiunto sterzante
Riduzione ai mozzi - Veicolo Set-Up OFF

PESI

Passo (A)	**3300**	**3500**	**3800**	**4200**	**4500**	**4800**	**5100**
Tara totale a terra	9819	9821	9837	9885	9950	9980	10004
Tara su asse anteriore	4893	4914	4933	4965	5003	5022	5041
Tara su asse posteriore	4926	4907	4904	4920	4947	4958	4963
Massa totale a terra (CE)	32000	32000	32000	32000	32000	32000	32000
Massa totale a terra (Tecnica)	35000	35000	35000	35000	35000	35000	35000
Massa ammiss. su 1° asse (STD)	8000	8000	8000	8000	8000	8000	8000
Massa ammiss. su 2° asse (STD)	10500	10500	10500	10500	10500	10500	10500
Massa ammiss. su 3° asse (STD)	10500	10500	10500	10500	10500	10500	10500
Massa ammiss. su 4° asse (STD)	8000	8000	8000	8000	8000	8000	8000
Massa amiss. su assi anteriori	8000	8000	8000	8000	8000	8000	8000
Massa amiss. su assi posteriori	27000	27000	27000	27000	27000	27000	27000
Portata utile (tecnica)	25181	25179	25163	25115	25050	25020	24996

Note:

I pesi si riferiscono alla configurazione standard e includono: autotelaio, autista (75 kg), serbatoio carburante e Adblue pieni, cassetta attrezzi e ruota di scorta (se presente)

AD350X50ZY/PS HR OFF
Cabinato 8X4 (1+3)
Sospensioni pneumatiche posteriori con asse aggiunto sterzante
Riduzione ai mozzi - Veicolo Set-Up OFF

COMPONENTI MODELLO

CATENA CINEMATICA

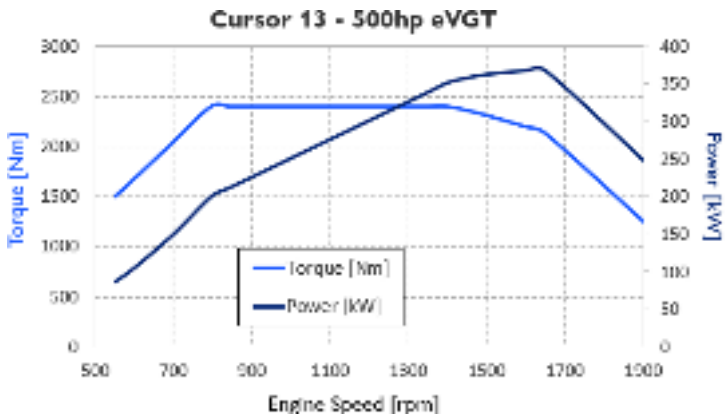

500 C13 - XCursor 13 - 500 CV

Potenza massima [kW]	368
Potenza massima [cv]	500
Regime di potenza max	1650
Regime di potenza max [min]	1600
Coppia max [Nm]	2400
Coppia max [Kgm]	245
Rpm 1/min (min)	795

Omologazione antinquinamento: **Euro VI step E**

CAMBIO

Modello cambio	Tipo Cambio	Installazione	Materiale scatola	Peso a secco (Kg)	Coppia massima d' ingresso Nm	Numero marce avanti	Numero marce retromarcia
12TX 2450 TO	AUTOMATIZZATO	FLANGIATO AL MOTORE	LEGA DI ALLUMINIO	253 - (senza retarder)	2400	12	2

RAPPORTI AL CAMBIO

Modello cambio	1ª	2ª	3ª	4ª	5ª	6ª	7ª	8ª	9ª	10ª	11ª	12ª	1ª ret	2ª ret
12TX 2450 TO	12.92	9.96	7.67	5.94	4.57	3.53	2.83	2.19	1.68	1.30	1.00	0.77	12.03	9.29

FRIZIONE

Modello cambio	Tipo	Diametro esterno (in mm)	Diametro esterno (in pollici)
12TX 2450 TO	Monodisco a secco	430	17

ASSI

Posizione	Descrizione	Tipo
Anteriore	5890 - Assale Drop 72mm oppure 142mm	
Posteriore	452191/ADB - Tandem Iveco H.R. (fr.disco)	
Terzo	57080/D - T.asse sterz.com. (fr.disco)	RIGIDO

Note: "O" ------> Presente ; "--" ------> Non presente

PNEUMATICI & RUOTE

Codice	Pneumatici	Anteriore	Posteriore
20231	Standard	315/80R22,5	315/80R22,5
20885	Opzionale	385/65R22,5	315/80R22,5
20795	Opzionale	315/80R22,5	315/80R22,5
20079	Opzionale	13R22,5	13R22,5
20581	Opzionale	13R22,5	13R22,5
20790	Opzionale	315/80R22,5	315/80R22,5
20549	Opzionale	315/80R22,5	315/80R22,5
20081	Opzionale	13R22,5	13R22,5
20867	Opzionale	385/65R22,5	315/80R22,5

RAPPORTO AL PONTE

Codice opzionale	06017	06019	06021	06032	06034
Rapporto	4.231	4.67	5.01	3.79	5.56

Nota: Il rapporto al ponte standard varia in funzione della catena cinematica (tipologia di motore, cambio e pneumatici) definita in fase di configurazione.

PRESTAZIONI

A = Peso Totale (solo veicolo) Kg - Max Pendenza %
B = Peso Totale (veicolo+rimorchio) Kg - Max Pendenza %

AD350X50ZY/PS HR OFF
Cabinato 8X4 (1+3)
Sospensioni pneumatiche posteriori con asse aggiunto sterzante
Riduzione ai mozzi - Veicolo Set-Up OFF

COMPONENTI MODELLO

Pneumatico: 20231 - 315/80R22.5 - Regional **Efficienza: 0.93** **Senza ripartitore**

12TX 2450 TO

Rapp. al Ponte	Rapp. Marcia 1°	Rapp. Marcia 12°	Vel. km/h 1°	Vel. km/h 12°	RPM a 80 km/h	RPM a 90 km/h	A 32000		B 40000	
							1°	12&#17	1°	12&#17
3.79	12.92	0.77	6.63	111.27	1186	1335	88.15	3.18	62.15	2.43
4.231	12.92	0.77	5.94	99.67	1324	1490	100.00	3.69	73.07	2.83
4.67	12.92	0.77	5.38	90.30	1462	1645	100.00	4.18	85.94	3.23
5.01	12.92	0.77	5.02	84.17	1568	1764	100.00	4.56	97.92	3.53
5.56	12.92	0.77	4.52	75.85	1740	1958	100.00	5.16	100.00	4.01

Innovazioni

VARIE

Serbatoi:
Serbatoio combustibile: 290 litri lato destro
Serbatoio urea: 50 litri

Dispositivi GSR
ALC: è una predisposizione per l'alcool interlock per il montaggio di dispositivi Alcool Interlock aftermarket o IVECO
ESS: è un sistema che in caso di una frenata decisa, prevede l'accensione automatica delle luci di emergenza
BSIS: il sistema identifica oggetti o persone presenti nell'angolo cieco del veicolo, avvisando il conducente tramite dispositivi luminosi

REV: La telecamera posteriore permette di aumentare la visibilità, evitando così di urtare involontariamente ostacoli che risultano poco visibili
DDAW: monitora l'attenzione del conducente e fornisce un avviso di sonnolenza
ISA: aiuta il conducente a rispettare il limite di velocità stradale, fornendo indicazioni visive e feedback acustico
AEBS: riconosce una potenziale collisione frontale, avvisando il conducente e rallentando il veicolo il più possibile. Frenatura completa da 80 a 0 km/h

MOIS: Il sistema identifica oggetti o persone in fase di partenza, avvisando il conducente quando si trovano nel punto cieco davanti al veicolo

LDWS: avvisa il conducente quando il veicolo oltrepassa involontariamente la corsia quando l'indicatore di direzione non è inserito

IVECO

Prodotto Mercato Italia
Lungo Stura Lazio n.49
10156, Torino

IVECO
Drive the road of change

WWW.IVECO.COM

AD350X50ZY-PS HR OFF

T40SN

SNODATA

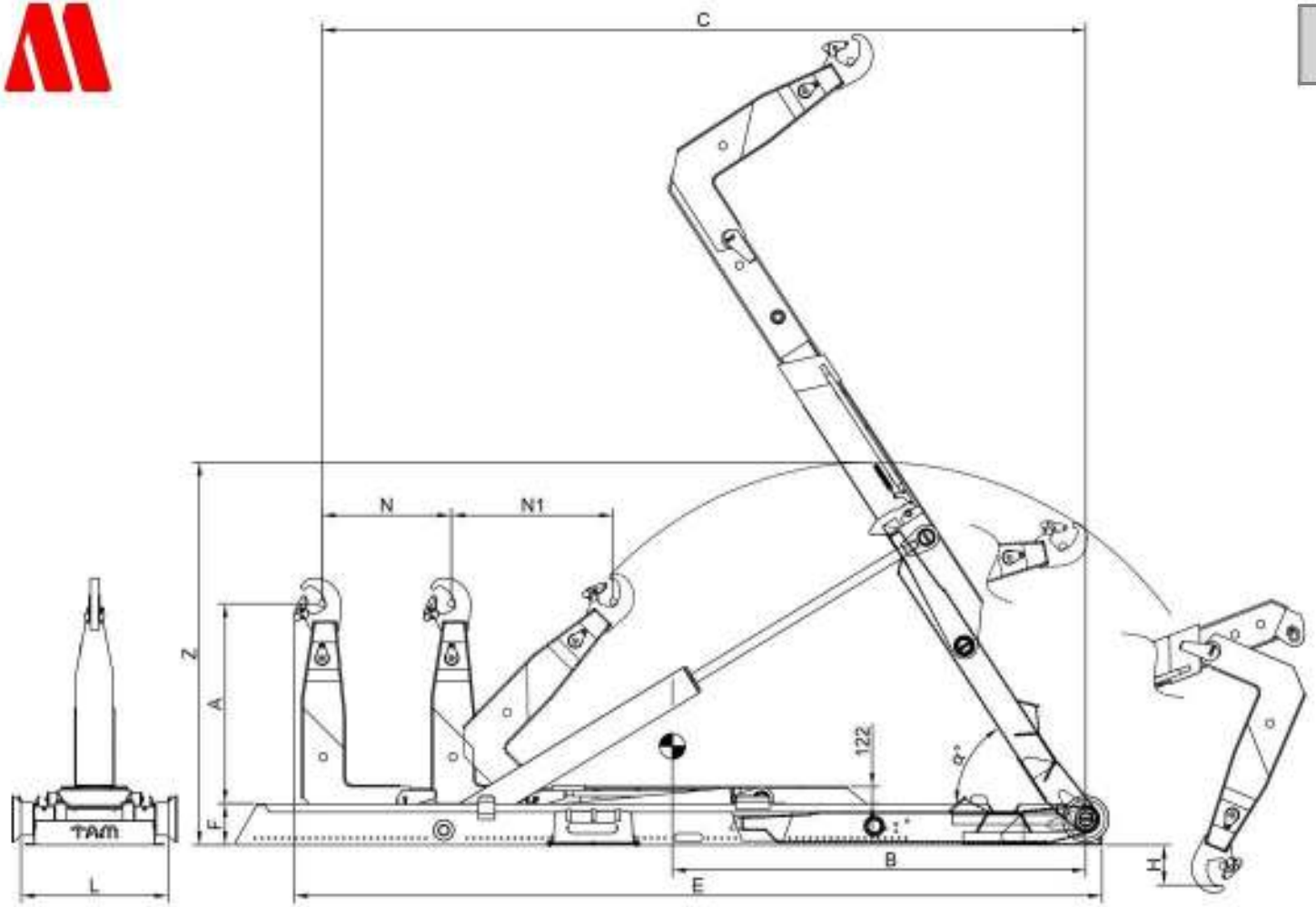

Modello	Capacità sollevamento	Peso	α	F	Pressione d'esercizio	Pompa	Volume serbatoio	B	A	C	E	H	N	N1	L	Z	Lunghezza interna cassone	
	ton	kg		mm	bar	l/min	lt	mm	mm	mm	mm	mm	mm	mm	mm	mm	min	max
T40SN-5400	33	3750	57°	305	360	80	150	2960	1430-1480-1570	5400	5720	-290	750	1180	1060	3935	3700	6000
T40SN-5600	33	3760	57°	305	360	80	150	2970	1430-1480-1570	5600	5920	-290	860	1180	1060	3935	3700	6200
T40SN-6000	33	3800	54°	305	360	80	150	3280	1430-1480-1570	6000	6320	-120	925	1180	1060	4102	4100	6600
T40SN-6200	33	3800	54°	305	360	80	150	3400	1430-1480-1570	6200	6520	-120	1125	1180	1060	4102	4100	6800
T40SN-6400	33	3860	54°	305	360	80	150	3480	1430-1480-1570	6400	6720	-80	1225	1180	1060	4189	4200	7000
T40SN-6600	33	3860	54°	305	360	80	150	3570	1430-1480-1570	6600	6920	-80	1425	1180	1060	4189	4200	7200

La TAM si riserva il diritto di apportare modifiche in qualsiasi momento e senza preavviso.

IVECO

TAM
SCA
GRU

TAM

70
80

70
80

IVECO

TAM

TADANO

PROGETTO 5

PM

IVECO EUROCARGO MY24 ML180E32K

TAM T16PCA-4500 SN

SOLUZIONE DI ALLESTIMENTO COMPLETA

TADANO

PROGETTO 5

PM

RIEPILOGO TECNICO

IVECO EUROCARGO MY24 ML180E32K

Autocarro	IVECO Eurocargo MY24 ML180E32K
Configurazione	4x2 - cabina MLC-NS
Passo	4.185 mm
Scarrabile	TAM T16PCA-4500 SN
Massa totale	18.000 kg

TADANO

PROGETTO 5

PM

CONFIGURAZIONE E DATI PRINCIPALI

TAM T16PCA-4500 SN

Autocarro	IVECO Eurocargo MY24 ML180E32K
Configurazione	4x2 - cabina MLC-NS
Passo	4.185 mm
Scarrabile	TAM T16PCA-4500 SN
Massa totale	18.000 kg
Portata residua	8.295 kg

PALMA RAPPRESENTANZE

PROGETTAZIONE E SOLUZIONI INTEGRATE

PROGETTO 06

IVECO EUROCARGO ML180E32K

PM 23525 SP PT + J514.20 | TAM T12 SN-3700

Gru articolata con jib, cassone ribaltabile e stabilizzazione supplementare

METODO PALMA | ESIGENZA > CONFIGURAZIONE > CALCOLO > STABILITA > REALIZZAZIONE

UNA SOLUZIONE COMPLETA E COORDINATA

Il progetto integra telaio, gru, cassone e sistemi di stabilizzazione in una configurazione verificata prima dell'allestimento. L'obiettivo e coniugare capacita operativa, distribuzione corretta delle masse e sicurezza nelle diverse condizioni di lavoro della gru.

CONFIGURAZIONE PRINCIPALE

TELAIO UTILIZZATO	IVECO Eurocargo MY24 ML180E32K 4x2 - passo 4.185 mm
GRU	PM 23525 SP PT con jib J514.20
CASSONE	TAM T12 SN-3700 / cassa sponde TP30 - lunghezza 4.500 mm
STABILIZZAZIONE	Stabilizzatori HYVA posteriori + PM supplementari
PTT	18.000 kg

CONFIGURAZIONE, MASSE E PRESTAZIONI

18.000 kg

Massa totale a terra

5.699 kg

Portata residua calcolata

4.185 mm

Passo del telaio

4.500 mm

Lunghezza cassone

24.000 mm

Massimo sbraccio gru

240 kg

Portata al massimo sbraccio

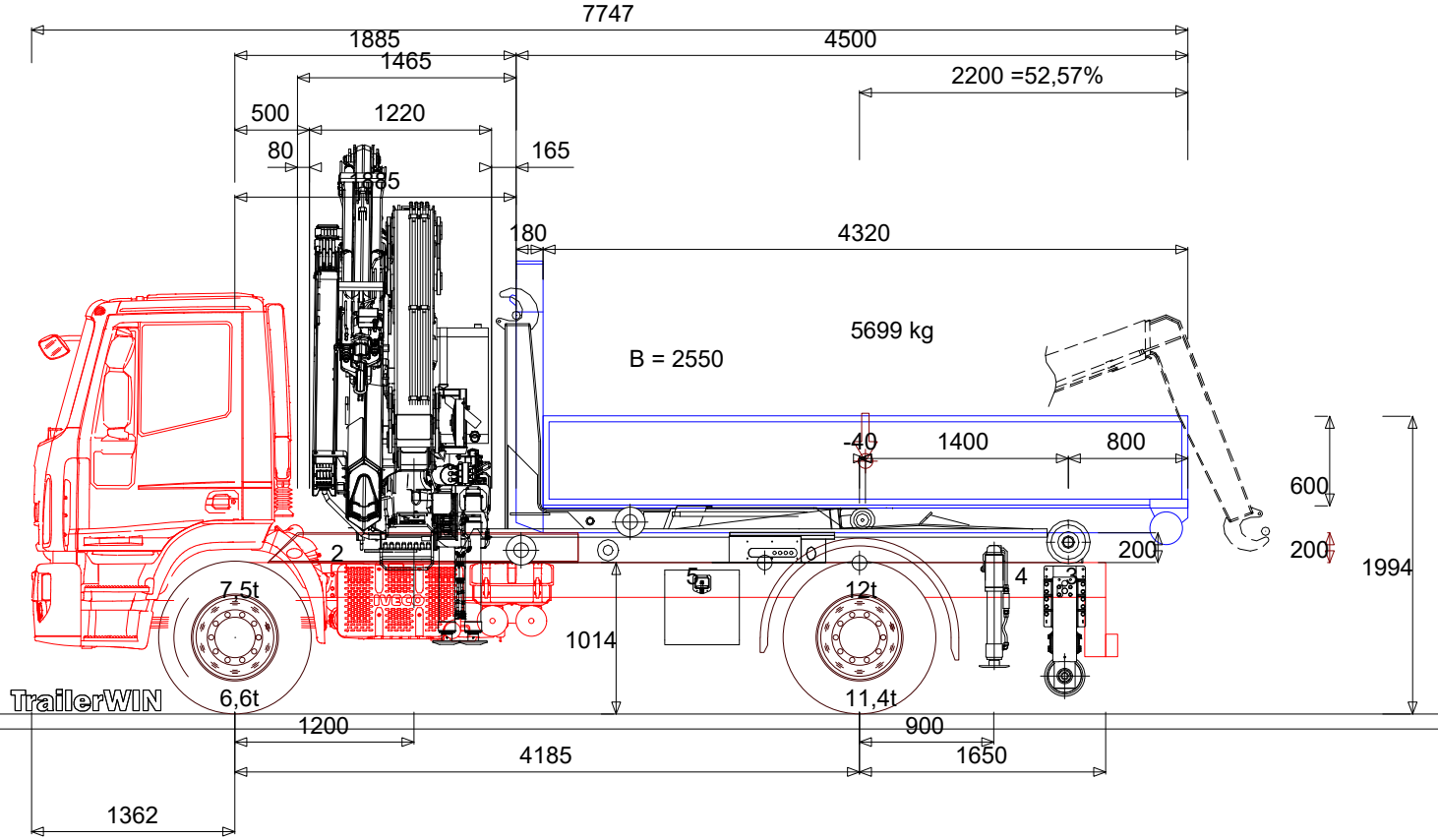

Autocarro Posizione del baricentro
Telaio
Cassone
Baricentro del carico utile
Controtelaio
1: TAM T12 SN -3700
2: PM 23525 SP PT+J514.20 (G105)
3: HYVA HL Stabilizer Roll Boltable
4: PM 9.0T-SI3.3
5: HYVA VEH Toolbox 500x500mm
CAMION / TRATTORE Tara a vuoto
CAMION / TRATTORE tara a carico

Tara a vuoto	6664 { 54%} CoG x:1918, y:1097 mm	5637	=	12301 kg
tara a carico	6610 { 37%} CoG x:2648 y:1286 mm	11390	=	18000 kg
Massa amm.	7500	12000	=	18000 kg

Carichi per asse per l'interruzione / Clear

4446 kg Asse anteriore 13554 kg Asse posteriore

IVECO Eurocargo MY24 - ML180E32K 4X2 CABINAT MLC-NS 4X2 - 4185

IVECO Eurocargo MY24 - ML180E32K 4X2 CABINAT MLC-NS 4X2 - 4185

CASSA SPONDE TP30

Passo	mm	4185
Sbalzo anteriore	mm	1362
Distanza assale anteriore - filo posteriore cabina	mm	420

	Posizione	ant.	post.	Totale
+ Peso del telaio		3691	1732	5423
+ Numero delle persone 1 x 75 kg	0	75	0	75
+ Peso proprio del cassone 200 kg/m	4135	11	889	900
+ Peso controtelaio 80 kg/m	1360	101	49	150
1 TAM T12 SN -3700	3550	223	1247	1470
2 PM 23525 SP PT+J514.20 (G105)	1100	2716	969	3685
3 HYVA HL Stabilizer Roll Boltable	5560	-104	422	318
4 PM 9.0T-SI3.3	5085	-55	310	255
5 HYVA VEH Toolbox 500x500mm	3130	6	19	25
= Peso allestimento a vuoto		6664	5637	12301
+ Portata residua	4225	-54	5753	5699
= Peso allestimento a pieno carico		6610	11390	18000
:: Carico massimo ammesso (PTT)		7500	12000	18000

Optimum MISURE DEL CASSONE consigliate: (x1 = 1885 mm)

Lunghezza del cassone	mm	5428	...	3526
Sbalzo	mm	3128	...	1226
Sporgenza %	%	75	...	29
Lunghezza totale dell'allestimento	mm	8675	...	6773
Punto di applicazione del carico	mm	-414	...	537

IVECO Eurocargo MY24 - ML180E32K 4X2 CABINAT

Autocarro Posizione del baricentro

TrailerWIN 2026-01

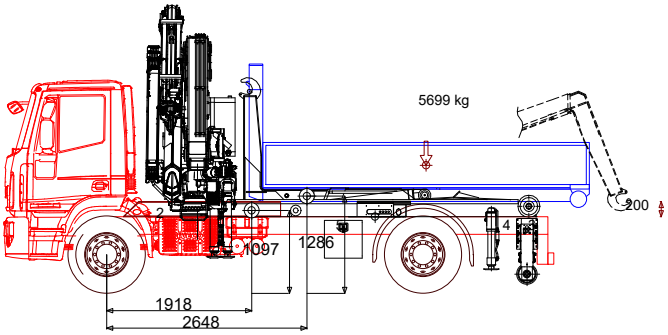

Prodotto	Testo	CoG Y mm	Y Ground mm	Peso kg
Telaio	IVECO Eurocargo MY24 - ML180E32K 4X2 CABINAT MLC-NS	0	1014	5498
Cassone	CASSA SPONDE TP30	300	1514	900
Baricentro del carico utile		300	1694	5699
Controtelaio		100	1114	150
ALTREZZATURE EXTRA	TAM T12 SN -3700	0	1014	1470
ALTREZZATURE EXTRA	PM 23525 SP PT+J514.20 (G105)	0	1164	3685
ALTREZZATURE EXTRA	HYVA HL Stabilizer Roll Boltable	0	1014	318
ALTREZZATURE EXTRA	PM 9.0T-SI3.3	0	1014	255
ALTREZZATURE EXTRA	HYVA VEH Toolbox 500x500mm	0	1014	25
CAMION / TRATTORE	Tara a vuoto	83	1097	12301
CAMION / TRATTORE	tara a carico	272	1286	18000

GIANNI PALMA

IVECO Eurocargo MY24 - ML180E32K 4X2 CABINAT

Ripartizione dei carichi & Tabella dei pesi

TrailerWIN 2026-01

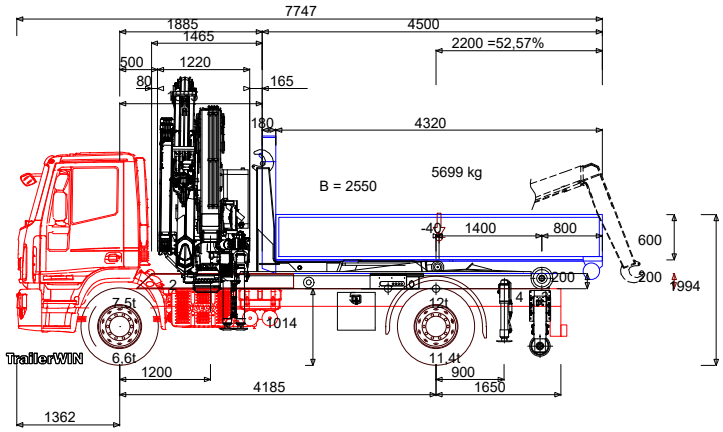

Tara a vuoto	6664 { 54%}	5637	= 12301 kg
tara a carico	6610 { 37%}	11390	= 18000 kg
Massa amm.	7500	12000	= 18000 kg

Carichi per asse per l'interruzione / Clear
4446 kg Asse anteriore 13554 kg Asse posteriore

Testo	BEP	
Autocarro	G002	IVECO Eurocargo MY24 - ML180E32K 4X2 CABINAT MLC-NS
Telaio	G003	Eurocargo MY24 - ML180E32K 4X2 CABINAT MLC-NS
Telaio	G004	4X2 - 4185
Cabina	G005	MLC-NS
Asse Camion	G020	1+1
Altezza di autocarro	H003	1994
Altezza telaio da terra,a vuoto	H037	1014
Altezza del falso telaio	H070	200
Lunghezza totale dell'allestimento	L001	7747
Passo	L011	4185
Sbalzo anteriore	L016	1362
Sporgenza posteriore del telaio	L019	1650
Autocarro Posizione tara a carico	L044	1918
Altezza interna del corpo	H101	595
Lunghezza del cassone	L100	4500
Punto d'inizio cassone dall'asse anteriore	L102	1885
Sporgenza posteriore del cassone (fino al centro del carrello)	L021	2200
Massa ammissibile asse/i anteriore/i	M031	7500
Massa Massima ammissibile asse/i posteriore/i	M021	12000

GIANNI PALMA

Massa totale a terra	M002	18000
Peso lordo Asse 1	M041.1	7500
Peso lordo Asse 2	M041.2	12000

Autocarro Distribuzione del peso

	Posizione	ant.	post.	Totale
+ Peso del telaio		3691	1732	5423
+ Numero delle persone 1 x 75 kg	0	75	0	75
+ Peso proprio del cassone 200 kg/m	4135	11	889	900
+ Peso controtelaio 80 kg/m	1360	101	49	150
1 TAM T12 SN -3700	3550	223	1247	1470
2 PM 23525 SP PT+J514.20 (G105)	1100	2716	969	3685
3 HYVA HL Stabilizer Roll Boltable	5560	-104	422	318
4 PM 9.0T-SI3.3	5085	-55	310	255
5 HYVA VEH Toolbox 500x500mm	3130	6	19	25
+ Cranebody stabilizer	0	0	0	0
= Peso allestimento a vuoto	1918	6664	5637	12301
+ Portata residua	4225	-54	5753	5699
= Peso allestimento a pieno carico	2648	6610	11390	18000
:: Carico massimo ammesso (PTT)		7500	12000	18000

Optimum MISURE DEL CASSONE consigliate: (x1 = 1885)

Lunghezza del cassone	mm	5428 ... 3526
Sbalzo	mm	3128 ... 1226
Sporgenza %	%	75 ... 29
Lunghezza totale dell'allestimento	mm	8675 ... 6773
Punto di applicazione del carico	mm	-414 ... 537

Normative § EG

GIANNI PALMA

IVECO Eurocargo MY24 - ML180E32K 4X2 CABINAT

Autocarro Raggio di sterzata

TrailerWIN 2026-01

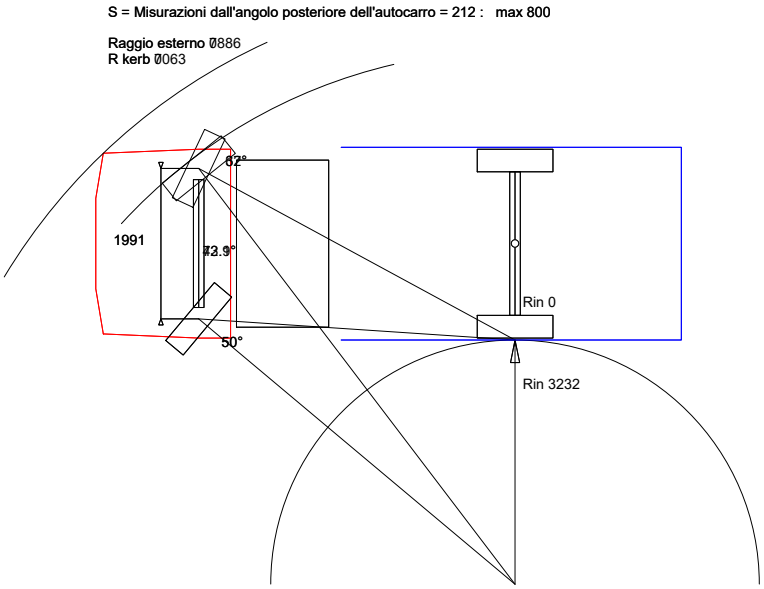

Sbalzo anteriore	1362
Sporgenza anteriore fino all'angolo del paraurti	1262
Larghezza dell'autocarro	2550
Larghezza dall'angolo	2390
Ineterasse fino al punto cantrale di sterzata del carrello	4185
Sterzata Raggio esterno	7886
Sterzata R kerb	7063
Sterzata R in	3232

GIANNI PALMA

IVECO Eurocargo MY24 - ML180E32K 4X2 CABINAT

curva di carico Autocarro

TrailerWIN 2026-01

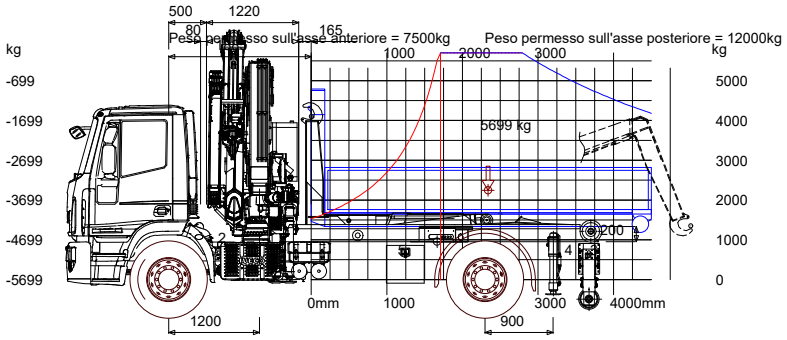

Lunghezza del cassone	4500	mm
Larghezza del cassone (esterna)	2550	mm
Altezza del cassone	600	mm
Spessore della parete anteriore	5	mm
Spessore della parete posterior	35	mm
Larghezza interna del corpo	4460	mm
Massa ammissibile asse/i anteriore/i	7100	mm
Massa Massima ammissibile asse/i posteriore/i	11500	mm
Massa totale a terra	18000	mm
Carico	5699	kg

GIANNI PALMA

IVECO Eurocargo MY24 - ML180E32K 4X2 CABINAT

curva di carico Autocarro <-

TrailerWIN 2026-01

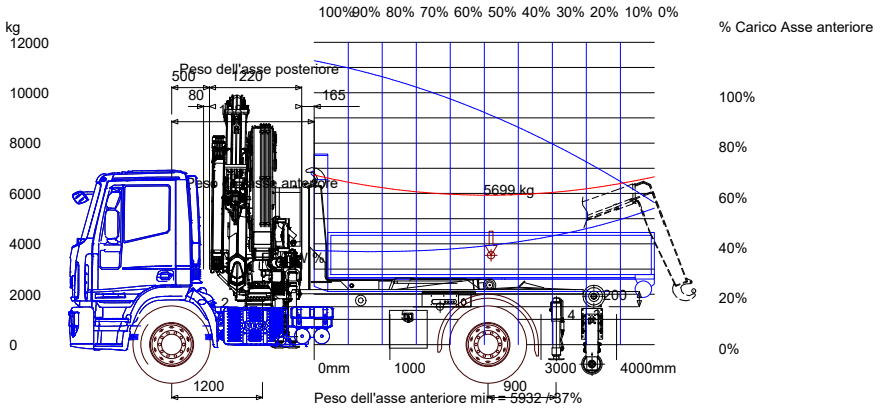

Lunghezza del cassone	4500	mm
Larghezza del cassone (esterna)	2550	mm
Altezza del cassone	600	mm
Spessore della parete anteriore	5	mm
Spessore della parete posterior	35	mm
Larghezza interna del corpo	4460	mm
Massa ammissibile asse/i anteriore/i	7100	mm
Massa Massima ammissibile asse/i posteriore/i	11500	mm
Massa totale a terra	18000	mm
Carico	5699	kg

GIANNI PALMA

curva di carico Autocarro <-

Carico	FA/BW	Peso dell'asse anteriore	Peso dell'asse posteriore	Massa totale a terra
100%	37%	6732 kg	11268 kg	18000 kg
95%	37%	6583 kg	11132 kg	17715 kg
90%	37%	6450 kg	10981 kg	17430 kg
85%	37%	6331 kg	10814 kg	17145 kg
80%	37%	6228 kg	10632 kg	16860 kg
75%	37%	6141 kg	10435 kg	16575 kg
70%	37%	6068 kg	10222 kg	16290 kg
65%	38%	6011 kg	9994 kg	16005 kg
60%	38%	5969 kg	9751 kg	15720 kg
55%	39%	5943 kg	9492 kg	15435 kg
50%	39%	5932 kg	9218 kg	15151 kg
45%	40%	5936 kg	8929 kg	14866 kg
40%	41%	5956 kg	8625 kg	14581 kg
35%	42%	5991 kg	8305 kg	14296 kg
30%	43%	6041 kg	7970 kg	14011 kg
25%	44%	6107 kg	7619 kg	13726 kg
20%	46%	6187 kg	7253 kg	13441 kg
15%	48%	6284 kg	6872 kg	13156 kg
10%	50%	6395 kg	6476 kg	12871 kg
5%	52%	6522 kg	6064 kg	12586 kg

GIANNI PALMA

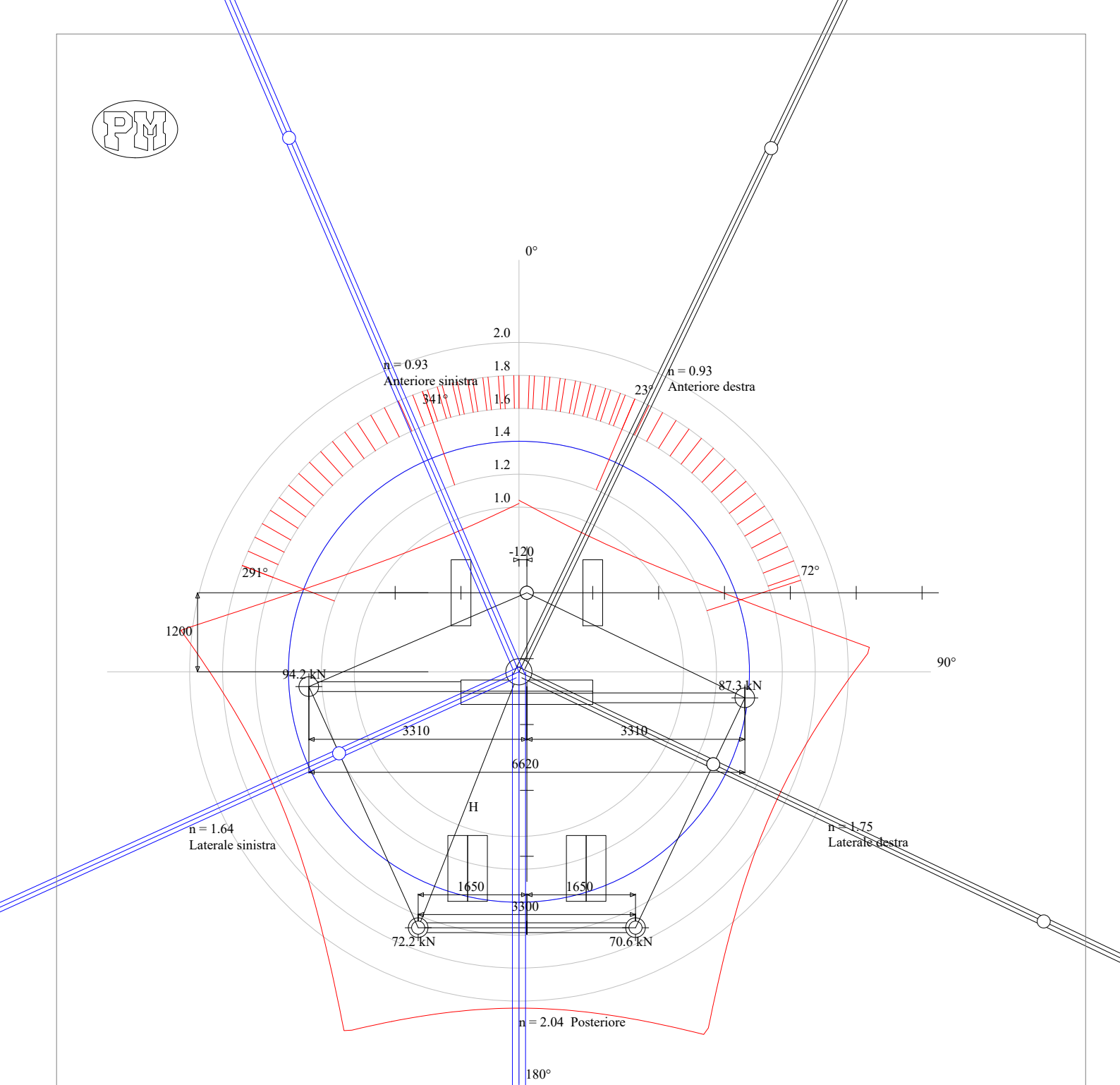

IVECO Eurocargo MY24 - ML180E32K 4X2 CABINAT MLC-NS
PM 23525 SP PT+J514.20 (G105)
240 kg x 24000 mm

	n =	Carico max.	
Laterale destra	1.75	240 kg	
Anteriore destra	0.93	-71 kg	n< 1.4 ø = 341° ... 72°
Laterale sinistra	1.64	240 kg	
Anteriore sinistra	0.93	-71 kg	n< 1.4 ø = 291° ... 23°
Posteriore	2.04	240 kg	

R max Rear = 72.2 kN = Mdyn / H Mdyn= 231.8 kNm x 1,3 H=4175 mm (Destra R = 70.6 kN)

IVECO EUROCARGO MY24 - ML180E32K 4X2 CABINAT MLC-NS
PM 23525 SP PT+J514.20 (G105)

Distanza centro di rotazione della gru - Asse anteriore		mm	1200
Peso della gru		kg	3530
Peso del basamento		kg	1505
Peso del braccio		kg	2025
Distanza centro di rotaz della gru - CDG dei bracci max sbraccio		mm	8825
Massimo sbraccio		mm	24000
Portata al massimo sbraccio		kg	240
Peso asse anteriore		kg	3927
Peso asse posteriore		kg	4359
Distanza centro di rotazione della gru - Mezzeria del camion		mm	-120
Dist. centro rotaz. gru - asse stabilizzatori	mm < = 225		> = 395
Apertura stabilizzatori		mm	6620
Peso stabilizzatori		kg	155
Distanza degli stabilizzatori supplementari - Asse anteriore		mm	5085
Apertura degli stabilizzatori supplementari		mm	3300
Peso degli stabilizzatori supplementari		kg	255
Distanza primo asse anteriore - punto ribaltante dell'asse anteriore		mm	0
Distanza fra asse anteriore - Punto d'appoggio dell'asse posteriore		mm	4185
Carreggiata asse anteriore TIR		mm	2000
Carreggiata asse posteriore TIR		mm	1800

CALCOLO DI STABILITA' (Distanze dalla linea di ribaltamento)

Laterale destra

	kg x	m =	kgm
Peso asse anteriore	3927 x	3.674 =	14429
Peso asse posteriore	4359 x	1.877 =	8180
Peso stabilizzatori	155 x	3.026 =	469
Peso degli stabilizzatori supplementari	255 x	1.490 =	380
Peso del basamento	1505 x	3.267 =	4917
Momento stabilizzante		Totale =	28375
Peso del braccio	2025 x	5.558 =	11255
Portata al massimo sbraccio	240 x	20.733 =	4976
Momento ribaltante		Totale =	16231
Coefficiente di sicurezza n		28375 / 16231 =	1.75
Carico max. 240 kg			

Anteriore destra

	kg x	m =	kgm
Peso asse anteriore	3927 x	0.000 =	0
Peso asse posteriore	4359 x	3.770 =	16434
Peso stabilizzatori	155 x	1.360 =	211
Peso degli stabilizzatori supplementari	255 x	4.581 =	1168
Peso del basamento	1505 x	1.133 =	1705
Momento stabilizzante		Totale =	19518
Peso del braccio	2025 x	7.692 =	15576
Portata al massimo sbraccio	240 x	22.867 =	5488
Momento ribaltante		Totale =	21064
Coefficiente di sicurezza n		19518 / 21064 =	0.93
Carico max. -71 kg			

Laterale sinistra	*kg x*	*m =*	*kgm*
Peso asse anteriore	*3927 x*	*3.603 =*	*14149*
Peso asse posteriore	*4359 x*	*1.874 =*	*8171*
Peso stabilizzatori	*155 x*	*2.979 =*	*462*
Peso degli stabilizzatori supplementari	*255 x*	*1.503 =*	*383*
Peso del basamento	*1505 x*	*2.998 =*	*4512*
Momento stabilizzante		*Totale =*	*27677*
Peso del braccio	*2025 x*	*5.827 =*	*11799*
Portata al massimo sbraccio	*240 x*	*21.002 =*	*5040*
Momento ribaltante		*Totale =*	*16840*
Coefficiente di sicurezza n		*27677 / 16840 =*	*1.64*
Carico max. 240 kg			

Anteriore sinistra	*kg x*	*m =*	*kgm*
Peso asse anteriore	*3927 x*	*0.000 =*	*0*
Peso asse posteriore	*4359 x*	*3.844 =*	*16756*
Peso stabilizzatori	*155 x*	*1.387 =*	*215*
Peso degli stabilizzatori supplementari	*255 x*	*4.671 =*	*1191*
Peso del basamento	*1505 x*	*1.055 =*	*1587*
Momento stabilizzante		*Totale =*	*19749*
Peso del braccio	*2025 x*	*7.770 =*	*15735*
Portata al massimo sbraccio	*240 x*	*22.945 =*	*5507*
Momento ribaltante		*Totale =*	*21242*
Coefficiente di sicurezza n		*19749 / 21242 =*	*0.93*
Carico max. -71 kg			

Posteriore	*kg x*	*m =*	*kgm*
Peso asse anteriore	*3927 x*	*5.085 =*	*19969*
Peso asse posteriore	*4359 x*	*0.900 =*	*3923*
Peso stabilizzatori	*155 x*	*3.575 =*	*554*
Peso degli stabilizzatori supplementari	*255 x*	*0.000 =*	*0*
Peso del basamento	*1505 x*	*3.885 =*	*5847*
Momento stabilizzante		*Totale =*	*30293*
Peso del braccio	*2025 x*	*4.940 =*	*10004*
Portata al massimo sbraccio	*240 x*	*20.115 =*	*4828*
Momento ribaltante		*Totale =*	*14831*
Coefficiente di sicurezza n		*30293 / 14831 =*	*2.04*
Carico max. 240 kg			

T12SN

SNODATA

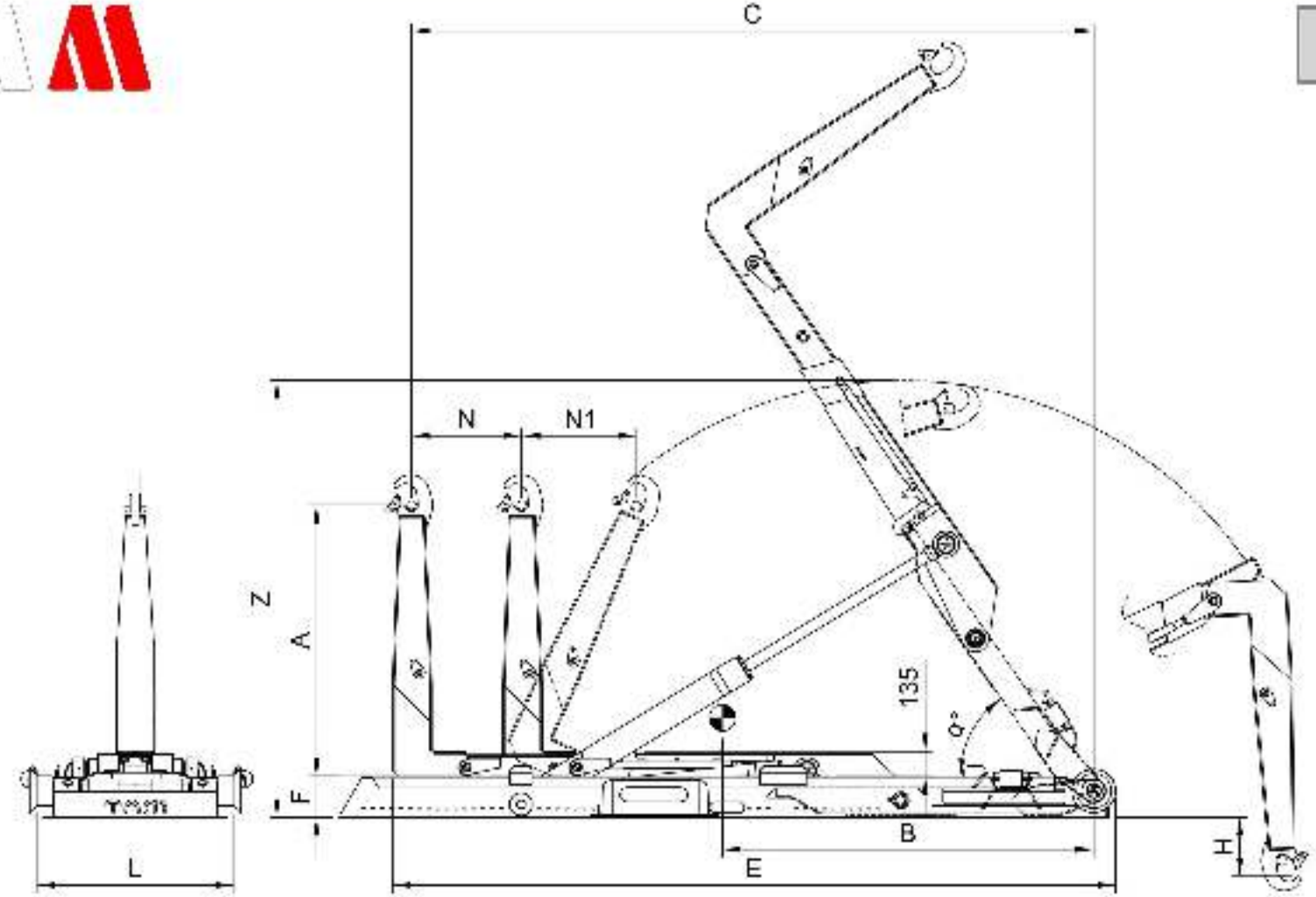

Modello	Capacità sollevamento	Peso	α	F	Pressione d'esercizio	Portata	Volume serbatoio	B	A	C	E	H	N	N1	L	Z	Lunghezza interna cassone	
	ton	kg		mm	bar	l/min	l	mm	mm	mm	mm	mm	mm	mm	mm	mm	mm	max
T12SN 8500	12	1470	961	220	320	40	70	1950	1480 1480 1570	8500	8997	328	400	625	1090	2380	2700	4100
T12SN 8400	12	1470	961	225	320	40	70	2020	1480 1480 1570	8400	8997	328	400	625	1090	2380	2700	4300

La TAM si riserva il diritto di apportare modifiche in qualsiasi momento e senza preavviso

PM 23525 SP +J514.20

elevate to the highest power

Scan me

È la serie top nelle gru di medio tonnellaggio, in termini di sbraccio, manovrabilità, potenza ed equipaggiamento di serie.
La serie **PM 23.5 SP** abbina un peso ridotto ad un notevole sbraccio.

This is the top series of medium-tonnage cranes in terms of outreach, maneuverability, power and standard equipment.
The **PM 23.5 SP** series combines low weight with a considerable outreach.

DATI TECNICI / TECHNICAL DATA

MOMENTO DI SOLLEVAMENTO MASSIMO	MAXIMUM LIFTING MOMENT	18,9 TM
SBRACCIO OLEODINAMICO	HYDRAULIC OUTREACH	
Orizzontale	Horizontal	24,05 m
Verticale	Vertical	28,15 m
IMPIANTO OLEODINAMICO	HYDRAULIC SYSTEM	
Portata raccomandata	Recommended oil flow	80 l/min
Pressione massima	Max. pressure	30,5 MPa
Capacità del serbatoio	Tank capacity	150 l
GRUPPO DI ROTAZIONE	SLEWING SYSTEM	
Angolo di rotazione	Slewing angle	400°
Coppia di rotazione	Slewing torque	27,3 kNm
STABILIZZAZIONE	STABILIZZATION	
Estensioni disponibili	Spread available	5,1- 6,6 m
Interlock disponibile	Interlock available	1 - 3 - 4 - 5
Comando Stabilizzatori	Stabilizer control	Radio Wireless
PESO DELLA GRU STANDARD	STANDARD CRANE WEIGHT	
Con serbatoio non rifornito	With empty tank	3205 kg

GOLD

GOLD

INGOMBRI MACCHINA BASE | DIMENSIONS

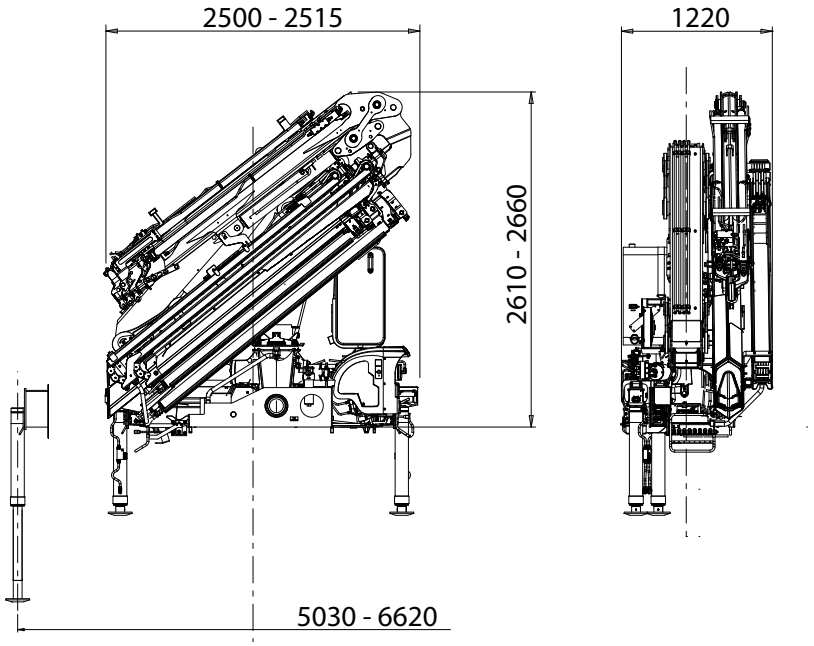

PORTATE MACCHINA BASE | LIFTING CAPACITIES

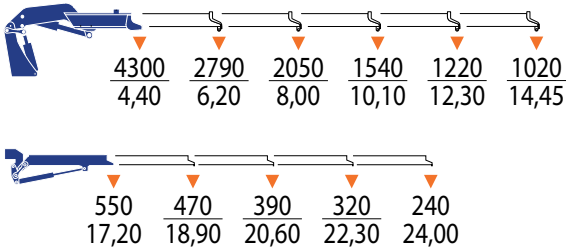

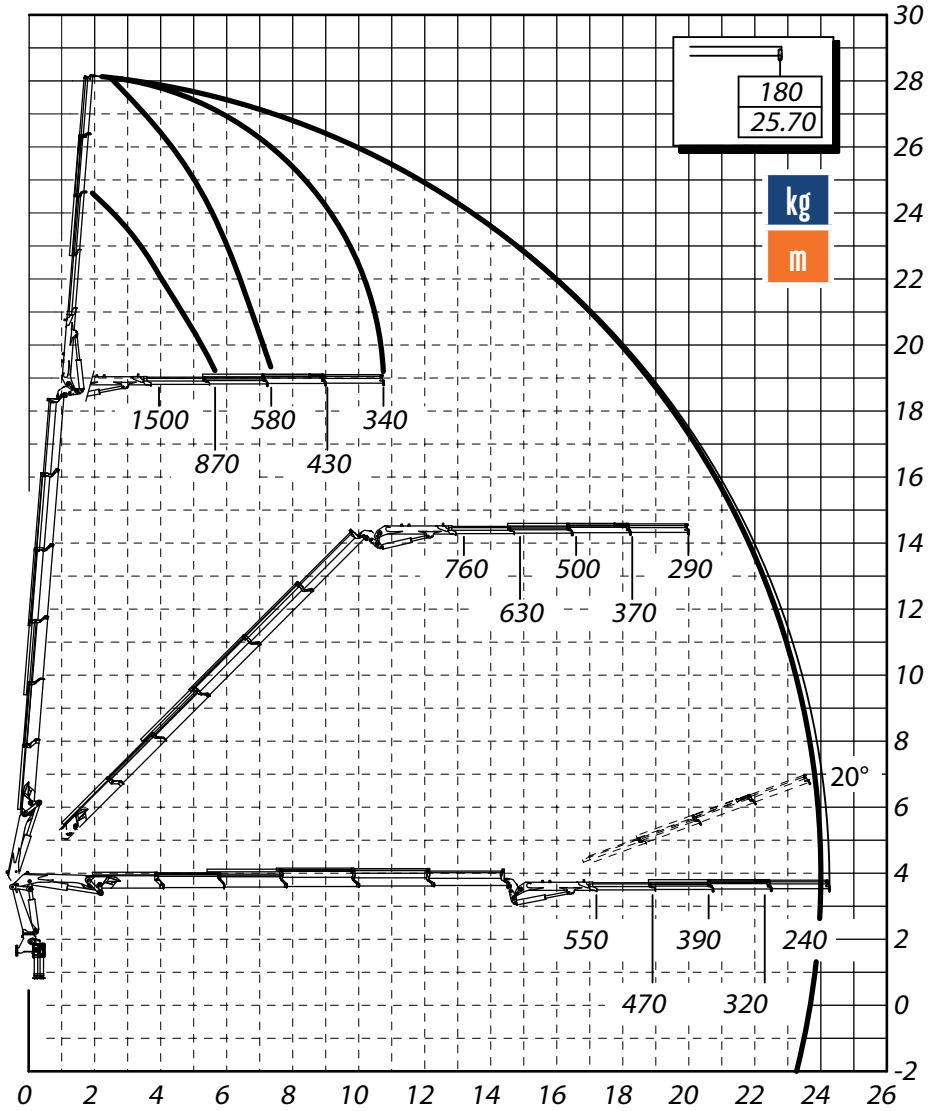

Dati tecnici, descrizioni e illustrazioni sono indicativi e non impegnativi. PM Oil&Steel SpA si riserva il diritto di modificarli senza preavviso
All technical data, descriptions and illustrations are purely indicative and subject to change at PM Oil&Steel own discretion and without notice.

PM 23525 SP

elevate to the highest power

Scan me

È la serie top nelle gru di medio tonnellaggio, in termini di sbraccio, manovrabilità, potenza ed equipaggiamento di serie.
La serie **PM 23.5 SP** abbina un peso ridotto ad un notevole sbraccio.

This is the top series of medium-tonnage cranes in terms of outreach, maneuverability, power and standard equipment.
The **PM 23.5 SP** series combines low weight with a considerable outreach.

DATI TECNICI / TECHNICAL DATA

MOMENTO DI SOLLEVAMENTO MASSIMO	MAXIMUM LIFTING MOMENT	18,9 TM
SBRACCIO OLEODINAMICO	HYDRAULIC OUTREACH	
Orizzontale	Horizontal	14,50 m
Verticale	Vertical	18,45 m
IMPIANTO OLEODINAMICO	HYDRAULIC SYSTEM	
Portata raccomandata	Recommended oil flow	80 l/min
Pressione massima	Max. pressure	30,5 MPa
Capacità del serbatoio	Tank capacity	150 l
GRUPPO DI ROTAZIONE	SLEWING SYSTEM	
Angolo di rotazione	Slewing angle	400°
Coppia di rotazione	Slewing torque	27,3 kNm
STABILIZZAZIONE	STABILIZZATION	
Estensioni disponibili	Spread available	5,1- 6,6 m
Interlock disponibile	Interlock available	1 - 3 - 4 - 5
Comando Stabilizzatori	Stabilizer control	Radio Wireless
PESO DELLA GRU STANDARD	STANDARD CRANE WEIGHT	
Con serbatoio non rifornito	With empty tank	2550 kg

GOLD

GOLD

INGOMBRI MACCHINA BASE | DIMENSIONS

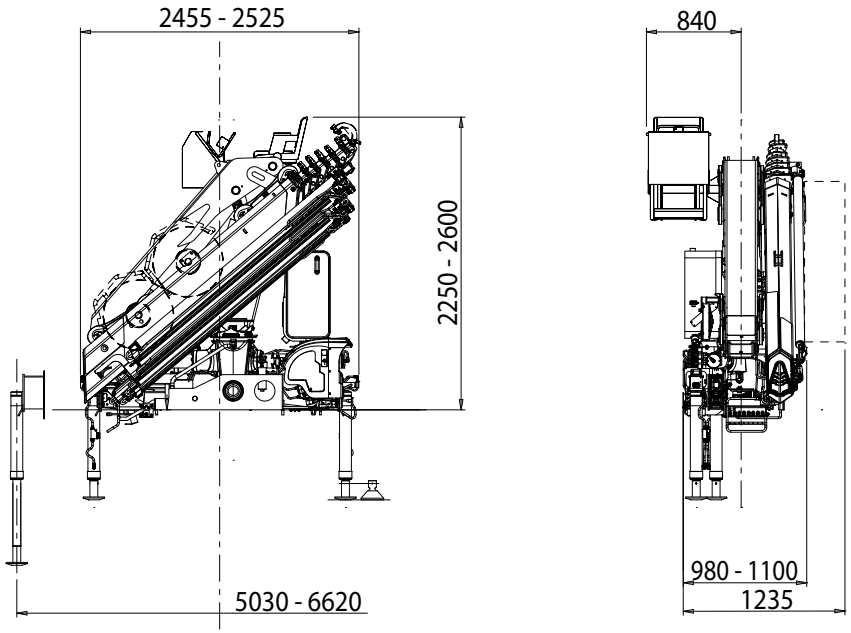

PORTATE MACCHINA BASE | LIFTING CAPACITIES

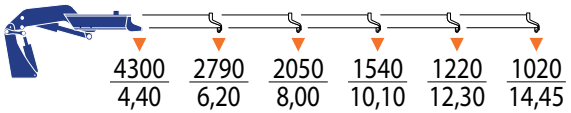

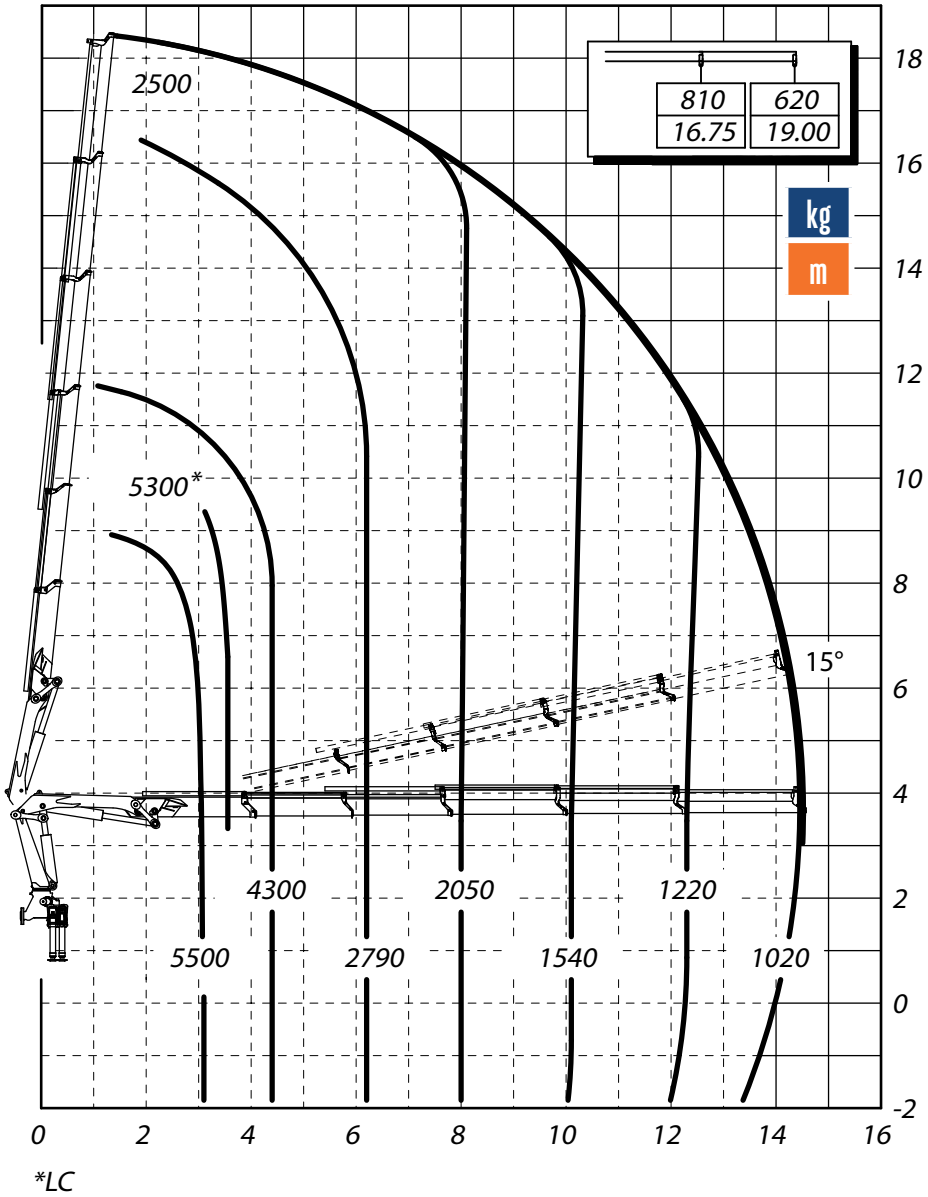

Dati tecnici, descrizioni e illustrazioni sono indicativi e non impegnativi. PM Oil&Steel SpA si riserva il diritto di modificarli senza preavviso
All technical data, descriptions and illustrations are purely indicative and subject to change at PM Oil&Steel own discretion and without notice.

PALMA RAPPRESENTANZE

PROGETTAZIONE E SOLUZIONI INTEGRATE

PROGETTO 07

IVECO T-WAY 8x4

IMPIANTO SCARRABILE TAM T40 - 5.400

Soluzione scarrabile pesante con serbatoio olio frontale e gancio traino

METODO PALMA | ESIGENZA > CONFIGURAZIONE > CALCOLO > REALIZZAZIONE

SCARRABILE PESANTE PER IMPIEGHI INTENSIVI

La configurazione integra un telaio 8x4, un impianto scarrabile TAM della classe 40 tonnellate e gli accessori necessari per un utilizzo gravoso. Dimensionamento, distribuzione dei carichi e ingombri sono verificati prima della realizzazione per coordinare veicolo, attrezzatura e contenitore.

CONFIGURAZIONE PRINCIPALE

TELAIO UTILIZZATO	IVECO T-Way 8x4 - passo di progetto 4.250 mm
IMPIANTO	TAM T40 - configurazione 5.400 mm
CAPACITA DI SOLLEVAMENTO	Classe 33 t (scheda TAM T40SN)
SERBATOIO OLIO	Installazione frontale - capacita 180 litri
MASSA TOTALE	40.000 kg

CONFIGURAZIONE, MASSE E CAPACITA

40.000 kg

Massa totale di progetto

24.152 kg

Portata residua calcolata

4.250 mm

Passo del telaio

5.400 mm

Configurazione impianto

33 t

Capacita di sollevamento

180 l

Serbatoio olio frontale

TAM
40
60

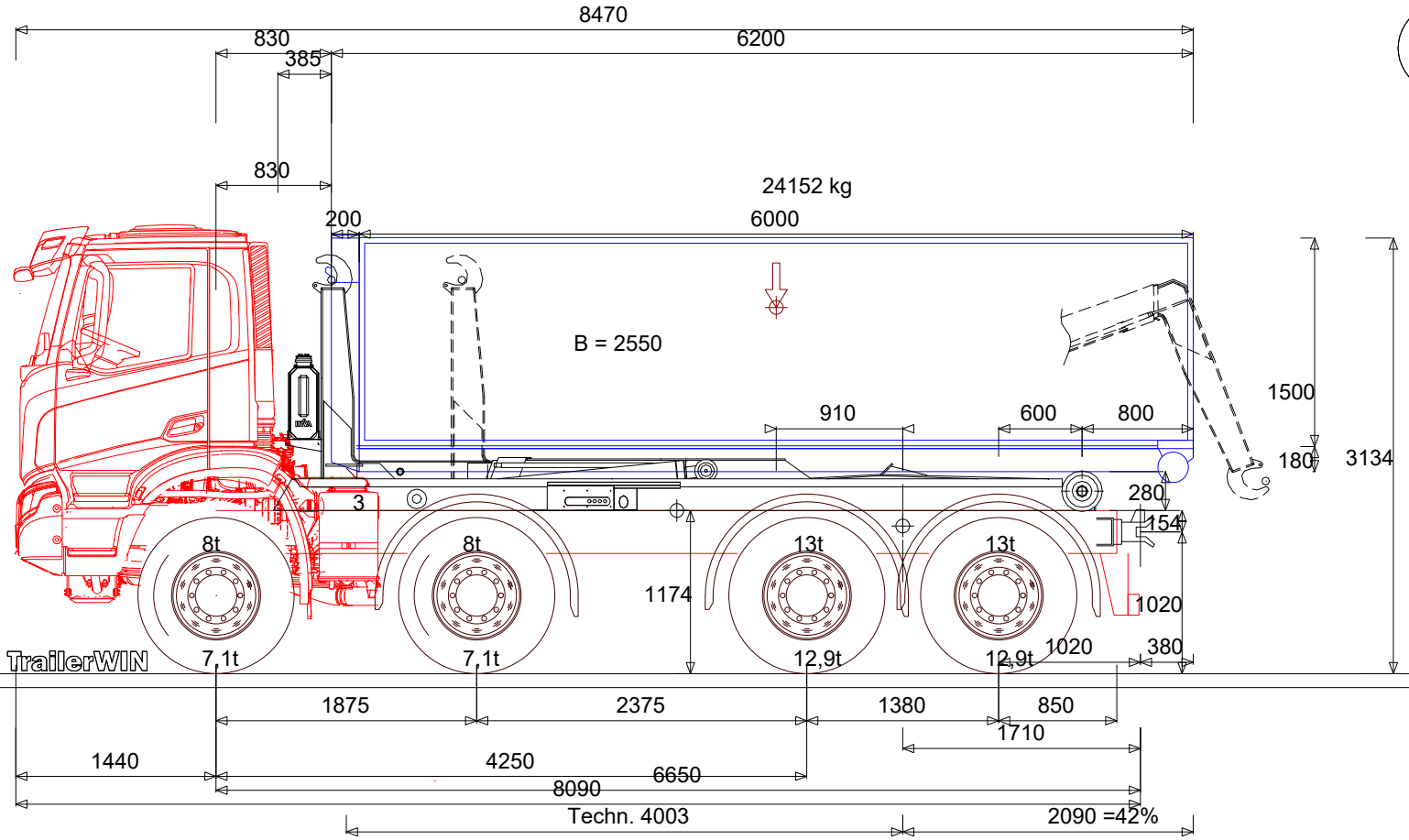

Tara a vuoto	8803 { 56%} (4402+4402)	7045 (3523+3523)	= 15848 kg
tara a carico	14294 { 36%} (7147+7147)	25706 (12853+12853)	= 40000 kg
Massa amm.	16000 (8000+8000)	26000 (13000+13000)	= 40000 kg

Carichi per asse per l'interruzione / Clear

-337 kg Asse anteriore 40337 kg Asse posteriore

IVECO T-Way MY24 - AD410T50 8X4X4 CABINAT AD MY 8X4X4 - 4500

GIANNI PALMA 28/08/2026 16:28 : G:\Il mio Drive\archivio TRAILER WIN\PROGETTI AGGIORNATI\058 2026 del 10 03 2026 MEDITERRANA ISCHIA NAPOLI TAM40-54.trw
Calcolo, Data modifica 15/04/2026

IVECO T-Way MY24 - AD410T50 8X4X4 CABINAT AD MY 8X4X4 - 4500

VASSA

Passo	mm	4250
Sbalzo anteriore	mm	1440
Distanza tra gli assali anteriori	mm	1875
(Asse anteriore: pesi distribuiti uniformemente)		
DOPPIO ASSALE POSTERIORE		
Distanza tra gli assali posteriori	mm	1380
Posizione dell'asse ideale dietro al primo assale p.	mm	690
Distanza assale anteriore - filo posteriore cabina	mm	445

	Posizione	ant.	post.	Totale
+ Peso del telaio		6857	3356	10213
+ Numero delle persone 1 x 75 kg	0	93	-18	75
+ Peso proprio del cassone 380 kg/m	3930	596	1764	2360
1 TAM T40PC -5400	3315	1279	1871	3150
2	0	0	0	0
3 TANK HYVA FRONT MOUNTED OILTANK SKIPLOADER				
	630	0	0	0
+ Gancio traino	6650	-21	71	50
= Peso allestimento a vuoto		8803	7045	15848
+ Portata residua	4030	5491	18661	24152
= Peso allestimento a pieno carico		14294	25706	40000
:: Carico massimo ammesso (PTT)		16000	26000	40000

Optimum MISURE DEL CASSONE consigliate: (x1 = 830 mm)

Lunghezza del cassone	mm	6480	...	5878
Sbalzo	mm	2370	...	1768
Sporgenza %	%	48	...	36
Lunghezza totale dell'allestimento	mm	8750	...	8148
Punto di applicazione del carico	mm	870	...	1171

! Autocarro 3 peso per asse = 13000 > 11500 kg EU 96/53 Annex 3.4.1
! Autocarro 4 peso per asse = 13000 > 11500 kg EU 96/53 Annex 3.4.1
! Autocarro Peso eccessivo sull'asse posteriore: 26000 kg > 19000 kg. EU 96/53 Annex 1 3.5

IVECO T-Way MY24 - AD410T50 8X4X4 CABINAT AD

Autocarro Posizione del baricentro

TrailerWIN 2026-01

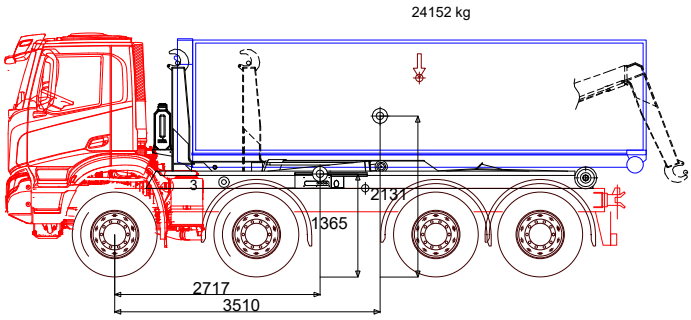

Prodotto	Testo	CoG Y mm	Y Ground mm	Peso kg
Telaio	IVECO T-Way MY24 - AD410T50 8X4X4 CABINAT AD MY	0	1174	10288
Cassone	VASSA	1000	2454	2360
Baricentro del carico utile		1000	2634	24152
Gancio traino		0	1174	50
ALTREZZATURE EXTRA	TAM T40PC -5400	0	1174	3150
ALTREZZATURE EXTRA		0	562	0
ALTREZZATURE EXTRA	TANK HYVA FRONT MOUNTED OILTANK SKIPLOADER	0	1324	0
CAMION / TRATTORE	Tara a vuoto	191	1365	15848
CAMION / TRATTORE	tara a carico	957	2131	40000

GIANNI PALMA

IVECO T-Way MY24 - AD410T50 8X4X4 CABINAT AD

Ripartizione dei carichi & Tabella dei pesi

TrailerWIN 2026-01

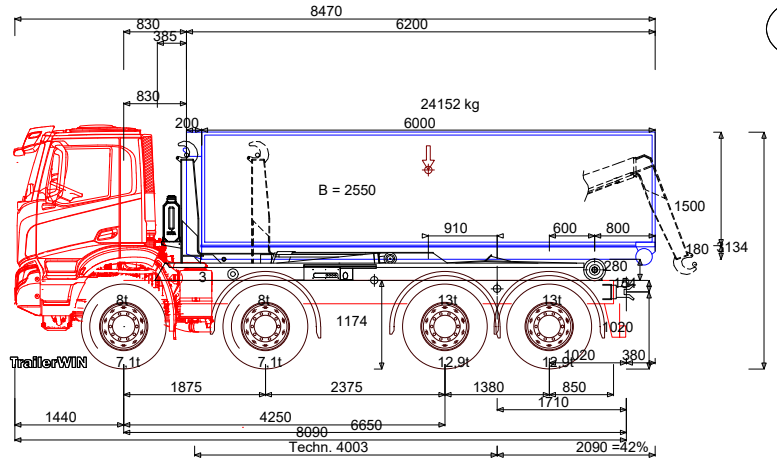

Tara a vuoto	8803 { 56%} (4402+4402)	7045 (3523+3523)	= 15848 kg
tara a carico	14294 { 36%} (7147+7147)	25706 (12853+12853)	= 40000 kg
Massa amm.	16000 (8000+8000)	26000 (13000+13000)	= 40000 kg

Carichi per asse per l'interruzione / Clear
-337 kg Asse anteriore 40337 kg Asse posteriore

Testo	BEP	
Autocarro	G002	IVECO T-Way MY24 - AD410T50 8X4X4 CABINAT AD MY
Telaio	G003	T-Way MY24 - AD410T50 8X4X4 CABINAT AD MY
Telaio	G004	8X4X4 - 4500
Cabina	G005	T-Way-AD-LR-82
Asse Camion	G020	2+2
Altezza di autocarro	H003	3134
Altezza telaio da terra,a vuoto	H037	1174
Lunghezza totale dell'allestimento	L001	8470
Passo	L011	4250
Passo 1	L012.1	1875
Passo 2	L012.2	2375
Passo 3	L012.3	1380
A teorico Passo	L015	4002
Sterzabilità del gruppo assiali nella parte anteriore	L013	937
Sbalzo anteriore	L016	1440
Sporgenza posteriore del telaio	L019	850
Autocarro Posizione tara a carico	L044	2717
Altezza interna del corpo	H101	1500
Lunghezza del cassone	L100	6200

GIANNI PALMA

Punto d'inizio cassone dall'asse anteriore	L102	830
Sporgenza posteriore del cassone (fino al centro del carrello)	L021	2090
Massa ammissibile asse/i anteriore/i	M031	16000
Massa Massima ammissibile asse/i posteriore/i	M021	26000
Massa totale a terra	M002	40000
Peso lordo Asse 1	M041.1	8000
Peso lordo Asse 2	M041.2	8000
Peso lordo Asse 3	M041.3	13000
Peso lordo Asse 4	M041.4	13000

Autocarro Distribuzione del peso

	Posizione	ant.	post.	Totale
+ Peso del telaio		6857	3356	10213
+ Numero delle persone 1 x 75 kg	0	93	-18	75
+ Peso proprio del cassone 380 kg/m	3930	596	1764	2360
1 TAM T40PC -5400	3315	1279	1871	3150
2	0	0	0	0
3 TANK HYVA FRONT MOUNTED OILTANK SKIPLOADER	630	0	0	0
+ Gancio traino	6650	-21	71	50
= Peso allestimento a vuoto	2717	8803	7045	15848
+ Portata residua	4030	5491	18661	24152
= Peso allestimento a pieno carico	3510	14294	25706	40000
:: Carico massimo ammesso (PTT)		16000	26000	40000

Optimum MISURE DEL CASSONE consigliate: (x1 = 830)

Lunghezza del cassone	mm	6480 ... 5878
Sbalzo	mm	2370 ... 1768
Sporgenza %	%	48 ... 36
Lunghezza totale dell'allestimento	mm	8750 ... 8148
Punto di applicazione del carico	mm	870 ... 1171

Normative § EG

! Autocarro 3 peso per asse = 13000 > 11500 kg EU 96/53 Annex 3.4.1

! Autocarro 4 peso per asse = 13000 > 11500 kg EU 96/53 Annex 3.4.1

! Autocarro Peso eccessivo sull'asse posteriore: 26000 kg > 19000 kg. EU 96/53 Annex 1 3.5

GIANNI PALMA

IVECO T-Way MY24 - AD410T50 8X4X4 CABINAT AD

Autocarro Raggio di sterzata

TrailerWIN 2026-01

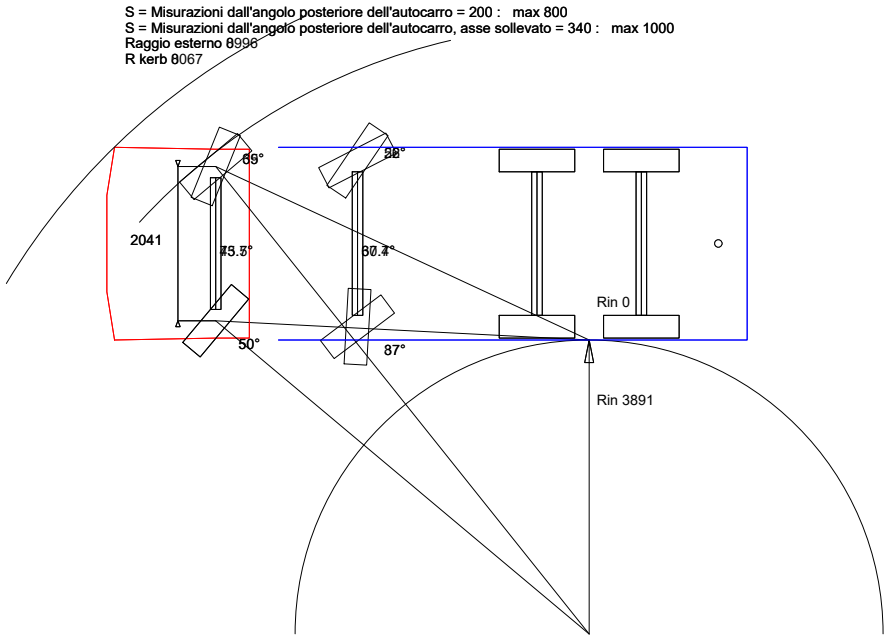

Sbalzo anteriore	1440
Sporgenza anteriore fino all'angolo del paraurti	1340
Larghezza dell'autocarro	2550
Larghezza dall'angolo	2550
Ineterasse fino al punto cantrale di sterzata del carrello	4940
Sterzata Raggio esterno	8996
Sterzata R kerb	8067
Sterzata R in	3891

GIANNI PALMA

T40SN

SNODATA

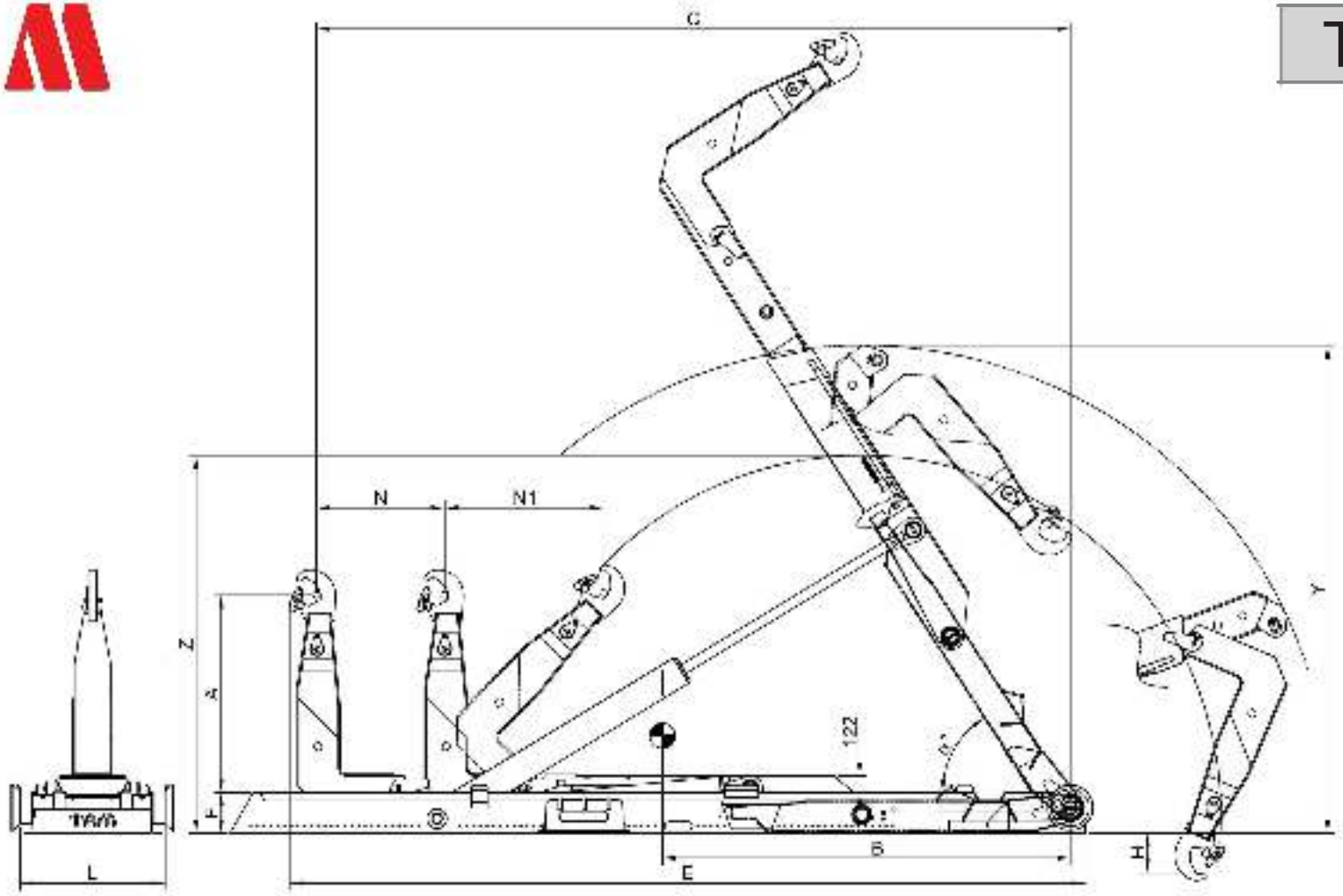

Modello	Capacità sollevamento	Peso	α	F	Pressione di esercizio	Pompa	Volume serbatoio	D	A	C	E	H	N	N1	L	Y	Z	Lunghezza interna cassone	
	ton	kg		mm	bar	l/min	l	mm	mm	mm	mm	mm	mm	mm	mm	mm	mm	mm	max
T40SN-5400	35	5750	57°	305	360	80	150	2850	1400-1480-1570	5400	5720	-280	750	1120	1060	2025	2920	2400	6000
T40SN-5600	35	5750	57°	305	360	80	150	2970	1400-1480-1570	5600	5920	-200	950	1180	1060	2325	2980	2700	6200
T40SN-5800	35	5800	57°	305	360	80	150	3200	1400-1480-1570	5800	6120	-120	925	1120	1060	2525	2985	4100	6800
T40SN-6200	35	5800	57°	305	360	80	150	3400	1400-1480-1570	6200	6520	-120	1125	1180	1060	2535	2985	4100	6800
T40SN-6400	35	5850	57°	305	360	80	150	3490	1400-1480-1570	6400	6720	-80	1225	1180	1060	2650	2985	4200	7000
T40SN-6600	35	5850	57°	305	360	80	150	3520	1400-1480-1570	6600	6920	-40	1225	1180	1060	2650	2985	4200	7200

La TAM si riserva il diritto di apportare modifiche in qualsiasi momento e senza preavviso.

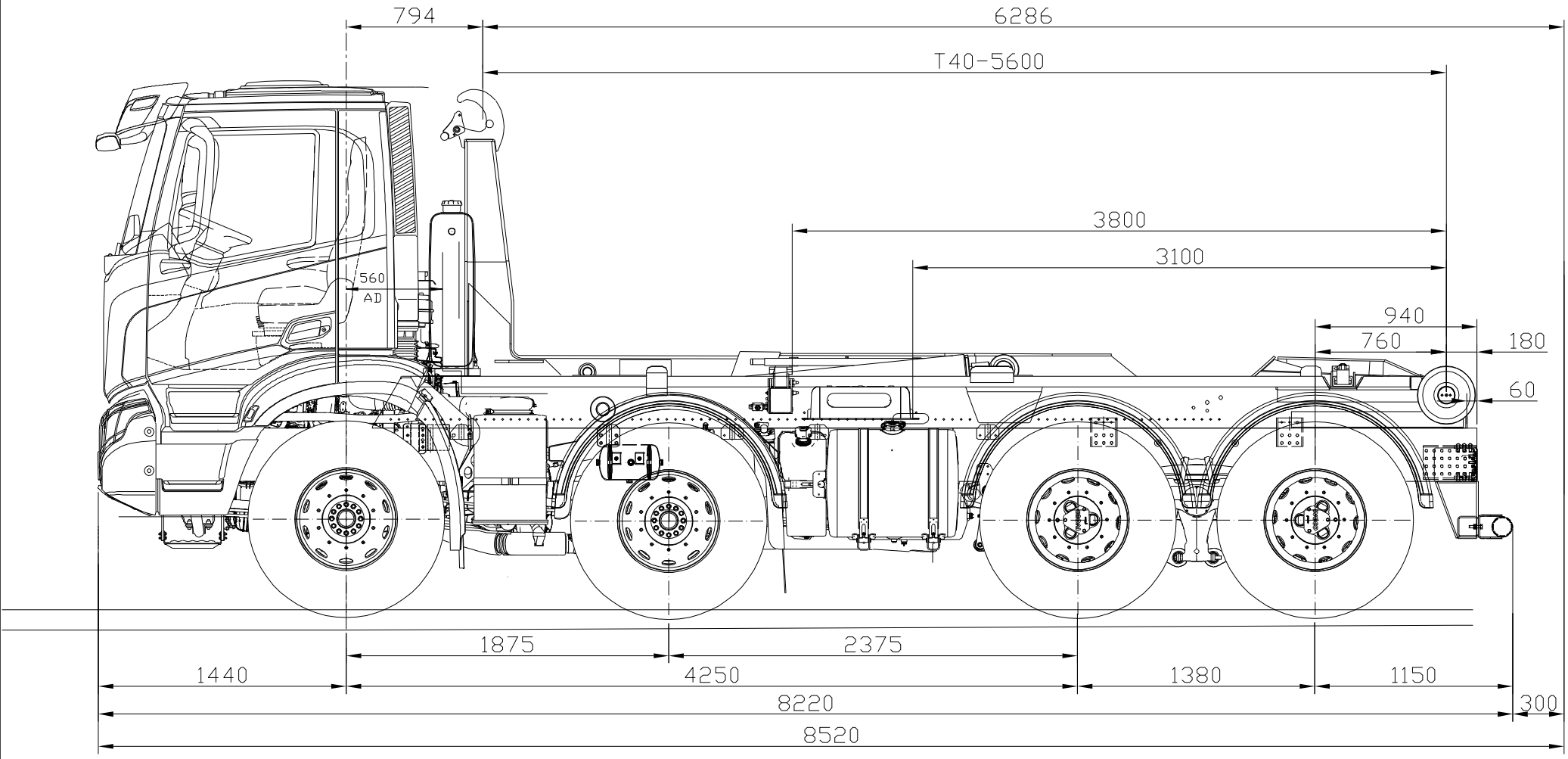

Commessa : /

Cliente : PALMA

POS.	Q.TA'	DENOMINAZIONE	MATERIALE	TRATT. TERM.	NR. CODICE	DIMENSIONI

Propieta'riservata "TAM". Senza autorizzazione della stessa , il presente disegno non potra'essere utilizzato per la costruzione dell'oggetto rappresentato ne' comunicato a terzi o riprodotto . La ditta "TAM" tutela i propri diritti a rigore di legge

SCALA :

DATA : 23/03/2026

DENOMINAZIONE :

IVECO AD410T51-8X4 PASSO 4250
ALLESTITO CON T40-56

NOTE:

QUANTITA'

PESO UNIT. Kg

DISEGN.

CONTR.

SOSTITUISCE N° | DISEGNO DATA

DISEGNO N°

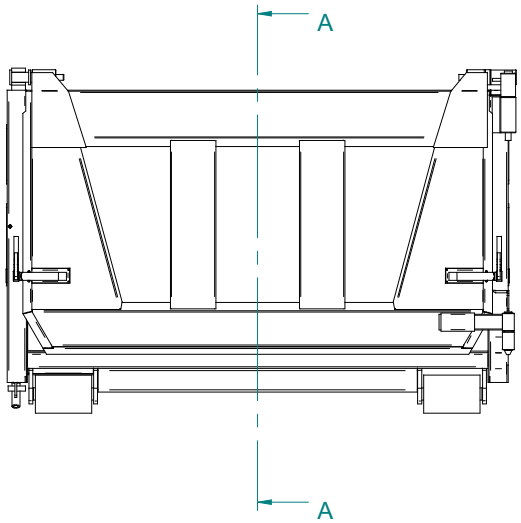

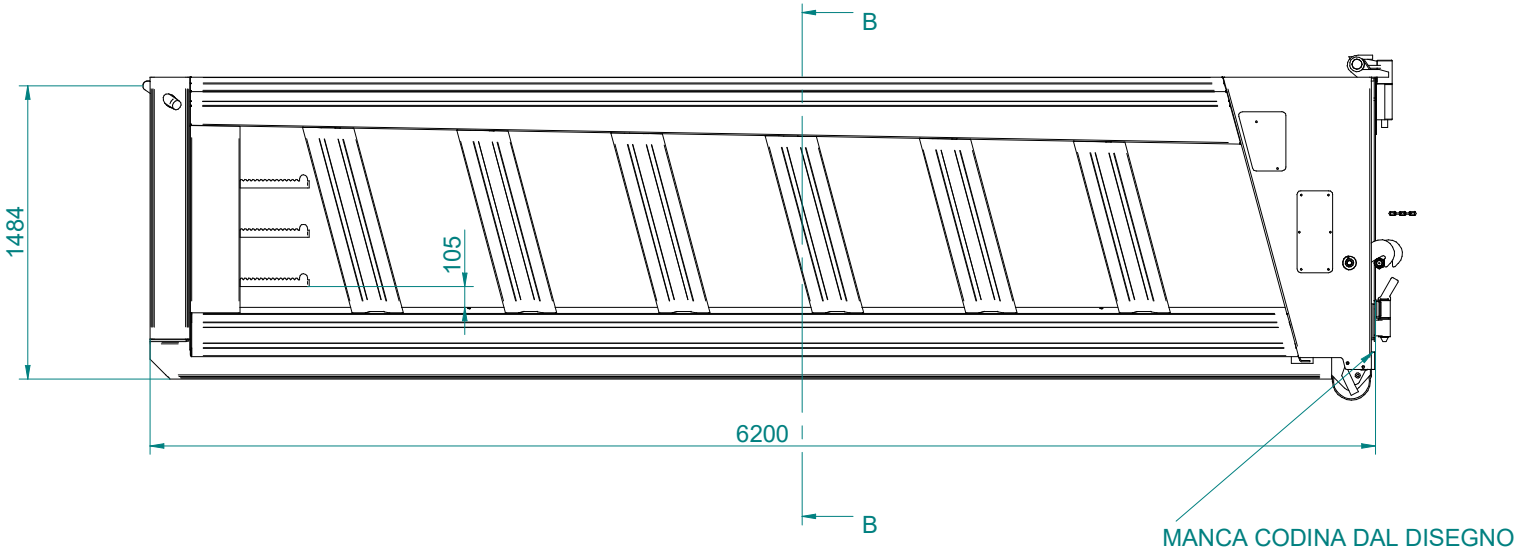

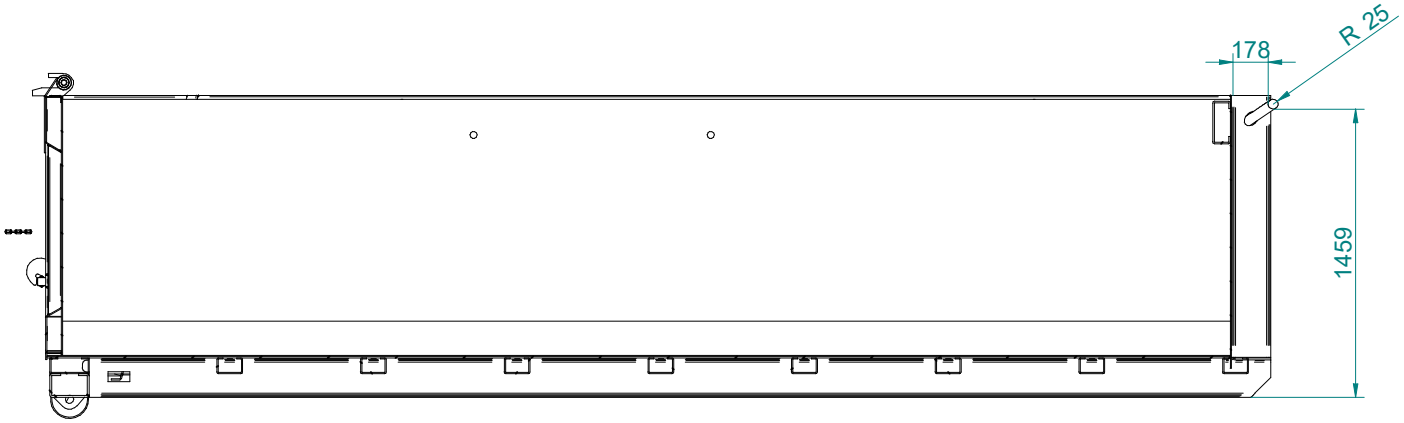

SEZIONE A-A

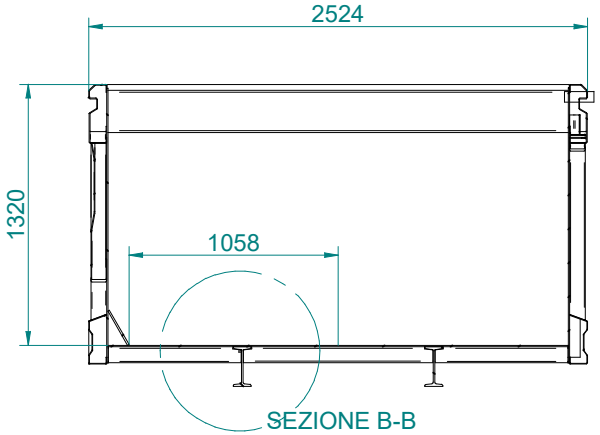

SEZIONE B-B

C

CONTROLLARE INGOMBRO TRAVE SCARRABILE

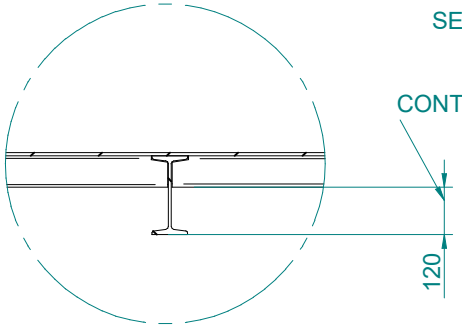

*

DETTAGLIO C

TOLL.GENERALE ± 1 ± 1°		Revisione			DISEGNATORE
Denominazione: Apertura a bandiera					
Quantità	Peso Totale: 4310 kg	Descrizione materiale: Nome?:Spessore/10		SCALA:	Data
TAGLIO	ASSEMBLAGGIO				
PIEGA	BANCALE	Costruzioni meccaniche BECCHETTI srl	DISEGNO N°:	CODICE PEZZO	
FORO	FINITO	Ribaltabili Trilaterali,Posteriori e Casse per Semirimorchi	IVECO_014_2016		

VALIDO PER COMMESSA N°:
*

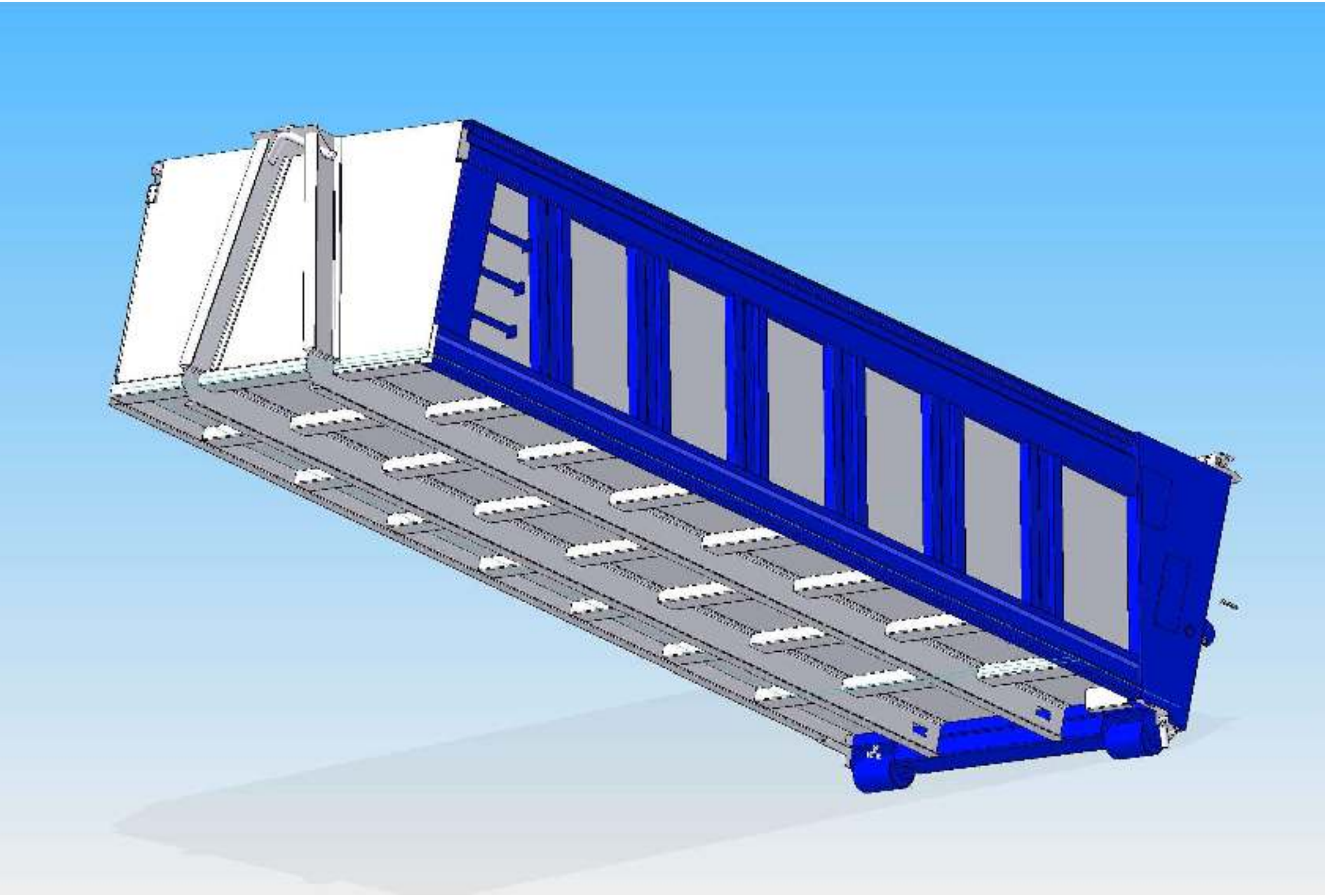

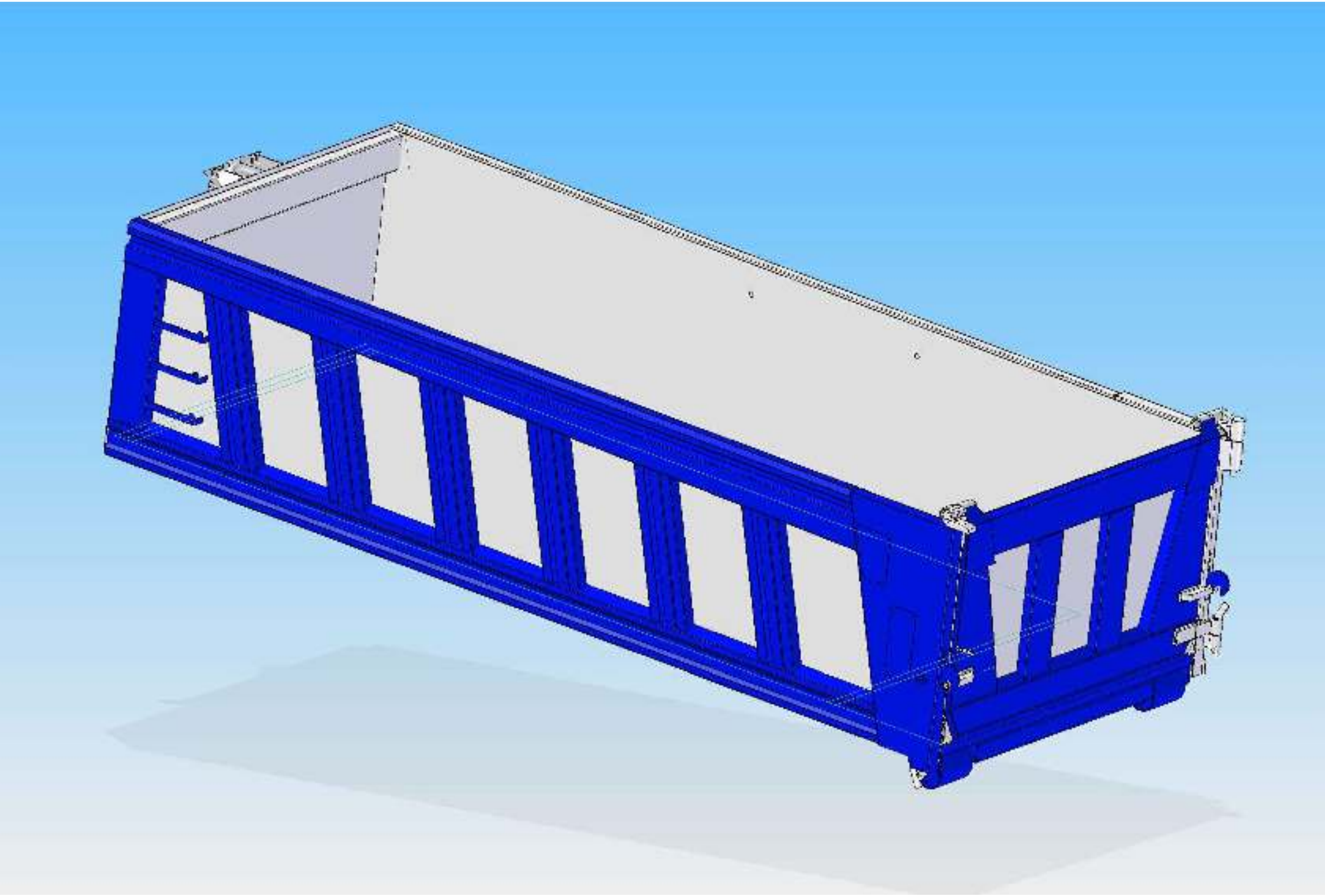

CARATTERISTICHE PRINCIPALI

CODICE	CARATTERISTICA	VALORE	DESCRIZIONE
CA	Configurazione assi	8X4X4	8x4x4
CT	Cabina	AD MY	Cab Active Day short MY 2024
DR	Lato guida	SX	Guida sinistra
EM	Emissioni	EUROPE	Emission Level Europe
EP	Potenza motore	540 C13	Cursor 13 - 540 CV
GT	Cambio	TX-12M	Hi Tronix 12 marce
MT	Massa Totale a Terra	32-45T	GVW or GCW -32-45 tonnellate
RT	Ponte	HR-TP	Tandem pesante hub reduction
SU	Sospensioni	MEC	Meccaniche
TF	Freni	DIS-DIS	Freni a disco (ant/post)
TT	Asse aggiunto	NO ADD	No assi aggiunti
US	Uso	PWD	trazione parziale
VE	Versione	CABINAT	Cabina singola
VS	Set-up	OFF	OFF Set-up
WB	Passo	4250	4250 mm

	PREZZO LISTINO
PREZZO VEICOLO BASE	252.895,00 €

DI SERIE

CODICE	DESCRIZIONE
Altro	
01597	Model Year 2024
CARATTERISTICHE PRINCIPALI	
06017	Rapporto al ponte 4,23
05689	Serbatoio 290 litri in alluminio (lato destro)
00159	Traversa posteriore
08273	Serbatoio AdBlue 50 litri
06222	Sbalzo posteriore 1.225 mm
01473	Giunto accoppiamento elettrico rimorchio 7 poli
CATENA CINEMATICA	
01483	Predisposizione presa di forza
76960	Targhetta motore
02307	Cerchi in acciaio
01043	ENG SPEED 1650 RPM
78514	2 retromarcie per Hi Tronix, 1 per Allison
05313	Taratura Euro VI step E
73134	Pneumatici su asse trattivo 13R22,5
06355	Limitatore di velocità 80 km/h
ESTERNO CABINA	
00160	Paraurti anteriore in acciaio
00553	Griglia protezione fari anteriori
72101	Fari rotanti gialli LED su tetto cabina (Dx e Sx)
07748	Ribaltamento cabina idraulico
04478	Fari standard
06555	Fari fendinebbia
05534	Cassetta pronto soccorso
07275	Parti in plastica colore grigio
00870	Cabina AD tetto basso
02680	Parabrezza non riscaldato
01626	Logo standard grigio
02714	Specchi retrovisori riscaldabili e regolabili elettricamente
79584	Isolamento tetto cabina standard
79467	Tetto in colore standard

BOZZA

INTERNO CABINA

08287	Mobiletto su parete posteriore
14987	Certificato di conformità WVTA
02444	Volante in schiumato
00821	Tachigrafo digitale 4.1

RISPARMIO CARBURANTE - CONNETTIVITA

01934	Performance mode
08329	Modello cambio standard
02463	Cruise Control
00681	Ecoswitch con limitatore a 90 km/h
00278	Connectivity box 4G
00868	STANDARD SETTING CURSOR 13
02475	Misuratore pressione pneumatici con sensore integrato (TPMS)
73173	4-DIN su traversa superiore lato autista
14569	Interfaccia dati FMS (Fleet Management System)

SICUREZZA

07638	Avvisatore acustico di retromarcia con pulsante per modalità notturna
00399	Indicatore di sonnolenza del conducente (DDAW)
02211	Triangolo di soccorso
78714	Luci posteriori a bulbo
14861	Hill Holder
02913	EBS (comprende ABS - ASR) + BAS
00407	Telecamera posteriore in retromarcia (REV)
00404	Sistema di informazione su punti ciechi (BSIS) lato passeggero
00409	Adattamento intelligente della velocità (ISA)
00880	NO HIGH WAY ASSIST
00402	Rilevatore utenti vulnerabili angolo cieco frontale (MOIS)
00914	Freno di stazionamento manuale
00414	Predisposizione Alcol Interlock (ALC)

TELAIO

78032	Alternatore intelligente 120 Ah
08550	Sospensione anteriore parabolica
72076	Batteria in posizione orizzontale tra gli assi anteriori
76048	Trattamento protettivo standard
00219	Due calzatoie
06439	Targhetta serbatoio aria unificata
04891	Filtro aria verticale
06434	Allestimento paesi temperati
06433	Allestimento normale
08299	Compressore aria bicilindrico da 630cc
08294	Telaio con gruppi verniciati di grigio IC 444 (ral 7021)
14531	Barra stabilizzatrice anteriore rinforzata
07700	Martinetto di sollevamento
00072	Barra stabilizzatrice posteriore
00191	Griglia protezione radiatore
07382	Pesi 8000-8000-26000
03181	Scarico motore in basso
00541	Sezionatore batterie meccanico (telaio)
73240	Servosterzo elettroidraulico
05031	Batterie da 180 Ah

VARIOUS OPTIONS

76968	Targhetta in lingue cee
01382	RID RUMORE ECE 51/03
05938	Codice VIN con check digitale
00828	CAMBIO 12TX 2650 TO
00303	Radice VIN ZCF

SELEZIONI CLIENTE

CODICE	DESCRIZIONE	PREZZO LISTINO
CARATTERISTICHE PRINCIPALI		
00430	Versione rimorchiante	640,00 €
CATENA CINEMATICA		

BOZZA

78733	Presa di forza sul cambio ZF NH/4c i 0,90 (attacco pompa)	1.500,00 €
78507	Rocking mode	240,00 €

ESTERNO CABINA

00741	Cabina senza finestratura posteriore	-240,00 €

INTERNO CABINA

77853	Tre chiavi con immobilizer	110,00 €

RISPARMIO CARBURANTE - CONNETTIVITA

00384	Can Open Interface	640,00 €

SICUREZZA

00237	Rallentatore idraulico integrato	7.600,00 €

TELAIO

00418	Sospensioni posteriori semiellittiche 2x16t (13 foglie)	1.400,00 €

COLORE

CODICE	NOME	PREZZO LISTINO
50105	BIANCO POLARE	0,00 €

CARATTERISTICHE

CODICE	DESCRIZIONE	PREZZO LISTINO
30001	Batteria carica	0,00 €
30541	LIBRETTO ITALIANO	0,00 €
33989	Pneumatici generici	0,00 €
20081	Pneumatici 13R22,5 - light off-road - cantiere	0,00 €
26938	OMNITRAC S HD - OMNITRAC D HD	0,00 €
72920	Manuale di uso e manutenzione in versione digitale	0,00 €

Attenzione: la scelta dell'optional "e-booklet" esclude la consegna del Manuale Uso e Manutenzione in forma cartacea. Le informazioni presenti nel Manuale e Manutenzione saranno presenti nella APP EASYGUIDE(Android+IOS). Verrà comunque consegnata una Quick Guide cartacea con le informazioni essenziali di uso corretto e sicuro del veicolo

PACCHETTI

DESCRIZIONE	PREZZO LISTINO
DRIVING COMFORT	2.120,00 €

02659	Climatizzatore a regolazione automatica
02759	Sospensione cabina pneumatica
05629	Tendine avvolgibili su entrambe le porte
06620	Sedile autista pneumatico in tessuto (regolazione lombare, riscaldato)

BOZZA

PREMIUM STYLE 1.440,00 €

02116	Serbatoi impianto frenante in alluminio
79240	Sticker nero su porte e cabina
78563	Tromba pneumatica monotonale (dietro paraurti)
00632	Visiera parasole esterna

	PREZZO LISTINO
TOTALE VEICOLO	268.345,00 €

	PREZZO LISTINO
TOTALE ALLESTIMENTI	0,00 €

	PREZZO LISTINO
TOTALE VEICOLO E ALLESTIMENTI	268.345,00 €

BOZZA

TYRE LABELLING

Link: https://eprel.ec.europa.eu/

PNEUMATICI SPECIFICI

26938 OMNITRAC S HD - OMNITRAC D HD

	OMNITRAC S HD	GOOD YEAR
	asse	1 - 2
	Consumo Carburante	C
	bagnato	B
	Rumorosità esterna di rotolamento	B
	Indice Rumorosità	072
	3PMSF	Y
	M+S	Y
	Pneumatici invernali	N
	RRC	0.006
	qrCode	569550

	OMNITRAC D HD	GOOD YEAR
	asse	3 - 4
	Consumo Carburante	D
	bagnato	B
	Rumorosità esterna di rotolamento	B
	Indice Rumorosità	075
	3PMSF	Y
	M+S	Y
	Pneumatici invernali	N
	RRC	0.007
	qrCode	569502

BOZZA

IVECO T-WAY

SCHEDA TECNICA

IVECO T-WAY MY24

AD410T54 - Cabinato 8x4x4

I dati si intendono forniti a semplice titolo indicativo e non impegnativo. L'IVECO si riserva di apportare ai propri veicoli, in qualunque momento e senza pubblico preavviso, le eventuali modifiche che essa ritenesse conveniente eseguire.

IVECO
Drive the road of change

DIMENSIONI & PESI

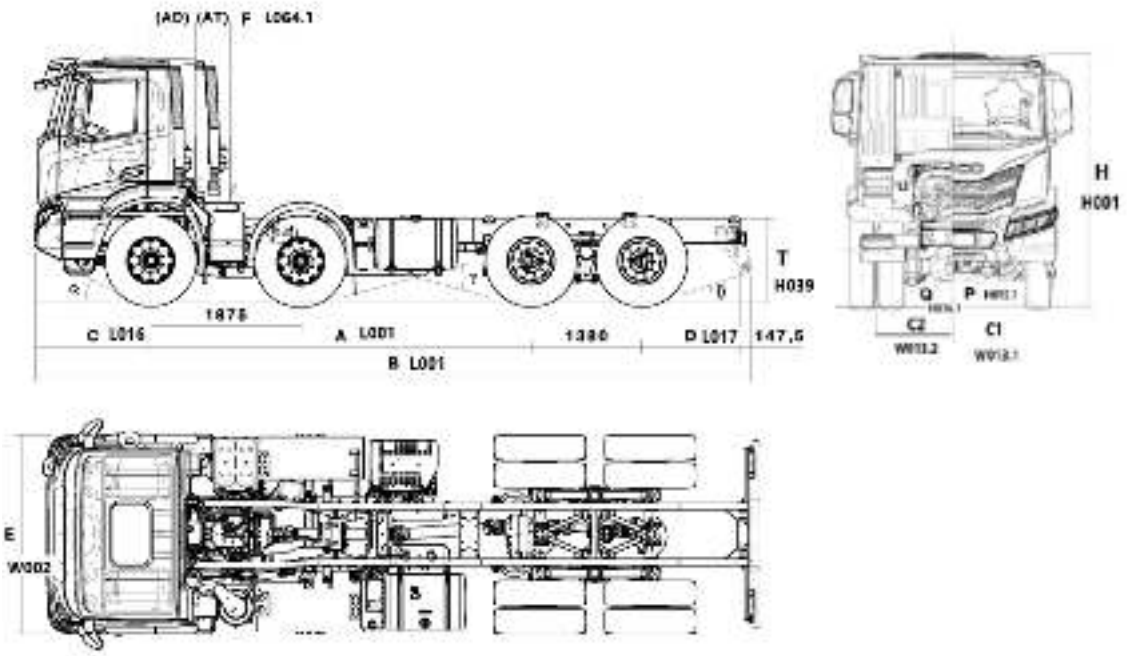

DIMENSIONI

Passo (A)	4250	4500	4750	5020	5820
Lunghezza max (B)	8067	8742	9012	9552	10092
Distanza 1-2 asse	1875	1875	1875	1875	1875
Distanza 2-3 asse	2375	2625	2875	3145	3945
Distanza 3-4 asse	1380	1380	1380	1380	1380
Larghezza cabina (E)	2550	2550	2550	2550	2550
Distanza asse ant.-filo post. cabina con snorkel (F)	445	445	445	445	445
Alt. da terra piano telaio a scarico (filo post. telaio) (T)	1147	1145	1144	1142	1144
Alt. da terra piano telaio a scarico in corrispondenza asse ant	1174	1174	1174	1175	1175
Altezza da terra piano telaio a scarico asse posteriore	1153	1153	1152	1151	1151
Sbalzo anteriore a filo paraurti (C)	1440	1440	1440	1440	1440
Sbalzo posteriore estremità telaio (D)	775	1225	1225	1495	1225
Altezza da terra minimo anteriore (P)	337	337	337	337	337
Altezza da terra minima posteriore (Q)	311	311	311	311	311
Altezza max veicolo vuoto (H)	3190	3191	3191	3191	3191
Diametro di sterzata a filo marciapiede	17200	17800	18500	19200	21300
Diametro di sterzata a filo muro	18800	19400	20100	20800	22900
Carreggiata anteriore (C1)	2041	2041	2041	2041	2041
Carreggiata posteriore (C2)	1825	1825	1825	1825	1825
Angolo di attacco α (°)	29	29	29	29	29
Angolo di dosso γ (°)	26	26	23	24	23
Angolo di uscita β (°)	25	16	16	13	16
Altezza max longheroni	309	309	309	309	309
Larghezza dei longheroni	80	80	80	80	80
Larghezza esterna telaio posteriore	776	776	776	776	776

PESI

Passo (A)	4250	4500	4750	5020	5820
Tara totale a terra	10140	10213	10314	10385	10443
Tara su assi anteriori	6901	6857	6866	6829	6819
Tara su assi posteriori	3239	3356	3448	3556	3624
Massa totale a terra (CE)	32000	32000	32000	32000	32000
Massa totale a terra (Tecnica)	41000	41000	41000	41000	41000
Massa ammissibile su asse ant. (CE)	16000	16000	16000	16000	16000
Massa ammiss. su 1° asse (STD)	8000	8000	8000	8000	8000
Massa ammiss. su 2° asse (STD)	8000	8000	8000	8000	8000
Massa ammiss. su 3° asse (STD)	13000	13000	13000	13000	13000
Massa ammiss. su 4° asse (STD)	13000	13000	13000	13000	13000
Massa ammissibile su asse post. (CE)	19000	19000	19000	19000	19000
Portata utile (tecnica)	30860	30787	30686	30615	30557

Note:
I pesi si riferiscono alla configurazione standard e includono: autotelaio, autista (75 kg), cassetta attrezzi, serbatoio carburante e Adblue pieni.

COMPONENTI MODELLO

CATENA CINEMATICA

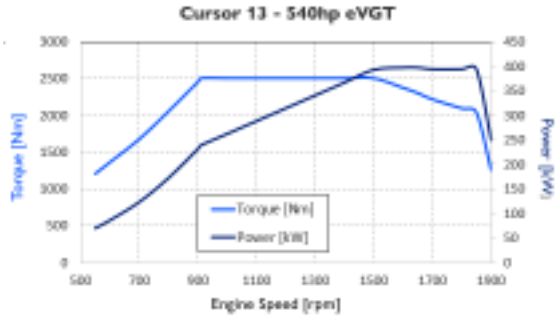

540 C13 - XCursor 13 - 540 CV

Potenza massima [kW]	397
Potenza massima [cv]	540
Regime di potenza max	1650
Regime di potenza max [min]	1600
Coppia max [Nm]	2500
Coppia max [Kgm]	255
Rpm 1/min (min)	910

Omologazione antinquinamento: **Euro VI step E**

CAMBIO

Modello cambio	Tipo Cambio	Installazione	Materiale scatola	Peso a secco (Kg)	Coppia massima d' ingresso Nm	Numero marce avanti	Numero marce retromarcia
12TX 2650 TO	AUTOMATIZZATO	FLANGIATO AL MOTORE	LEGA DI ALLUMINIO	253 - (senza retarder)	2600	12	2

RAPPORTI AL CAMBIO

Modello cambio	1ª	2ª	3ª	4ª	5ª	6ª	7ª	8ª	9ª	10ª	11ª	12ª	1ª ret	2ª ret
12TX 2650 TO	12.92	9.98	7.67	5.94	4.57	3.53	2.83	2.19	1.68	1.30	1.00	0.77	12.03	9.29

FRIZIONE

Modello cambio	Tipo	Diametro esterno (in mm)	Diametro esterno (in pollici)
12TX 2650 TO	Monodisco a secco	430	17

RAPPORTO AL PONTE

Codice opzionale	05003	06017	06019	06021	06032	06034
Rapporto	6.09	4.23	4.67	5.01	3.79	5.56

Nota: Il rapporto al ponte standard varia in funzione della catena cinematica (tipologia di motore, cambio e pneumatici) definita in fase di configurazione.

PNEUMATICI & RUOTE

Codice	Pneumatici	Anteriore	Posteriore
20081	Standard	13R22,5	13R22,5
20885	Opzionale	385/65R22,5	315/80R22,5
20795	Opzionale	315/80R22,5	315/80R22,5
20079	Opzionale	13R22,5	13R22,5
20790	Opzionale	315/80R22,5	315/80R22,5

ASSI

Posizione	Descrizione	Tipo
Anteriore	5890/D OFF - Assale con Drop di 72 mm	
Posteriore	453291_ADB - 453291_ADB	

Note: "O" ------> Presente ; "--" ------> Non presente

PRESTAZIONI

A = Peso Totale (solo veicolo) Kg - Max Pendenza %
B = Peso Totale (veicolo+rimorchio) Kg - Max Pendenza %

Pneumatico: 20081 - 13R22.5 - Regional / Works **Efficienza: 0.92** **Senza ripartitore**

12TX 2650 TO

Rapp. al Ponte	Rapp. Marcia 1°	Rapp. Marcia 12°	Vel. km/h 1°	Vel. km/h 12°	RPM a 80 km/h	RPM a 90 km/h	A 32000 1°	A 32000 12&#17	B 40000 1°	B 40000 12&#17
3.79	12.92	0.77	6.93	116.29	1134	1276	85.64	2.93	60.73	2.21
4.23	12.92	0.77	6.21	104.19	1266	1424	100.00	3.45	71.21	2.63
4.67	12.92	0.77	5.62	94.38	1398	1572	100.00	3.95	83.54	3.03
5.01	12.92	0.77	5.24	87.97	1499	1687	100.00	4.33	94.87	3.33
5.56	12.92	0.77	4.72	79.27	1664	1872	100.00	4.94	100.00	3.82

COMPONENTI MODELLO

Rapp. al Ponte	Rapp. Marcia 1°	Rapp. Marcia 12°	Vel. km/h 1°	Vel. km/h 12°	RPM a 80 km/h	RPM a 90 km/h	A		B	
							32000		40000	
							1°	12&#17	1°	12&#17
6.09	12.92	0.77	4.31	72.37	1823	2050	100.00	5.51	100.00	4.28

Innovazioni

VARIE

Serbatoi:
Serbatoio combustibile: 290 litri lato sinistro
Serbatoio urea: 50 litri
¶
Dispositivi GSR
ALC: è una predisposizione per l'alcool interlock per il montaggio di dispositivi Alcool Interlock aftermarket o IVECO
ESS: è un sistema che in caso di una frenata decisa, prevede l'accensione automatica delle luci di emergenza
BSIS: il sistema identifica oggetti o persone presenti nell'angolo cieco del veicolo, avvisando il conducente tramite dispositivi luminosi
MOIS: Il sistema identifica oggetti o persone in fase di partenza, avvisando il conducente quando si trovano nel punto cieco davanti al veicolo

¶
REV: La telecamera posteriore permette di aumentare la visibilità, evitando così di urtare involontariamente ostacoli che risultano poco visibili
DDAW: monitora l'attenzione del conducente e fornisce un avviso di sonnolenza
ISA: aiuta il conducente a rispettare il limite di velocità stradale, fornendo indicazioni visive e feedback acustico

Prodotto Mercato Italia
Lungo Stura Lazio n.49
10156, Torino

IVECO
Drive the road of change

PROGETTO ALLESTIMENTO

IVECO X-WAY MY24

PM 30525 SP + J614.20

- Configurazione con gru articolata PM serie SP e jib J614.20.
- Allestimento con cassone ribaltabile trilaterale in finitura grigio chiaro.
- Documentazione di progetto allegata: pesi, ripartizione assi, stabilita e
- Le misure e le portate definitive sono quelle riportate nelle tavole tecnic

DOTAZIONE PRINCIPALE

- Telaio Iveco X-Way MY24 AD280X50Y/PS HR
- Gru PM 30525 SP
- Jib idraulico J614.20
- Cassone ribaltabile trilaterale

IVECO

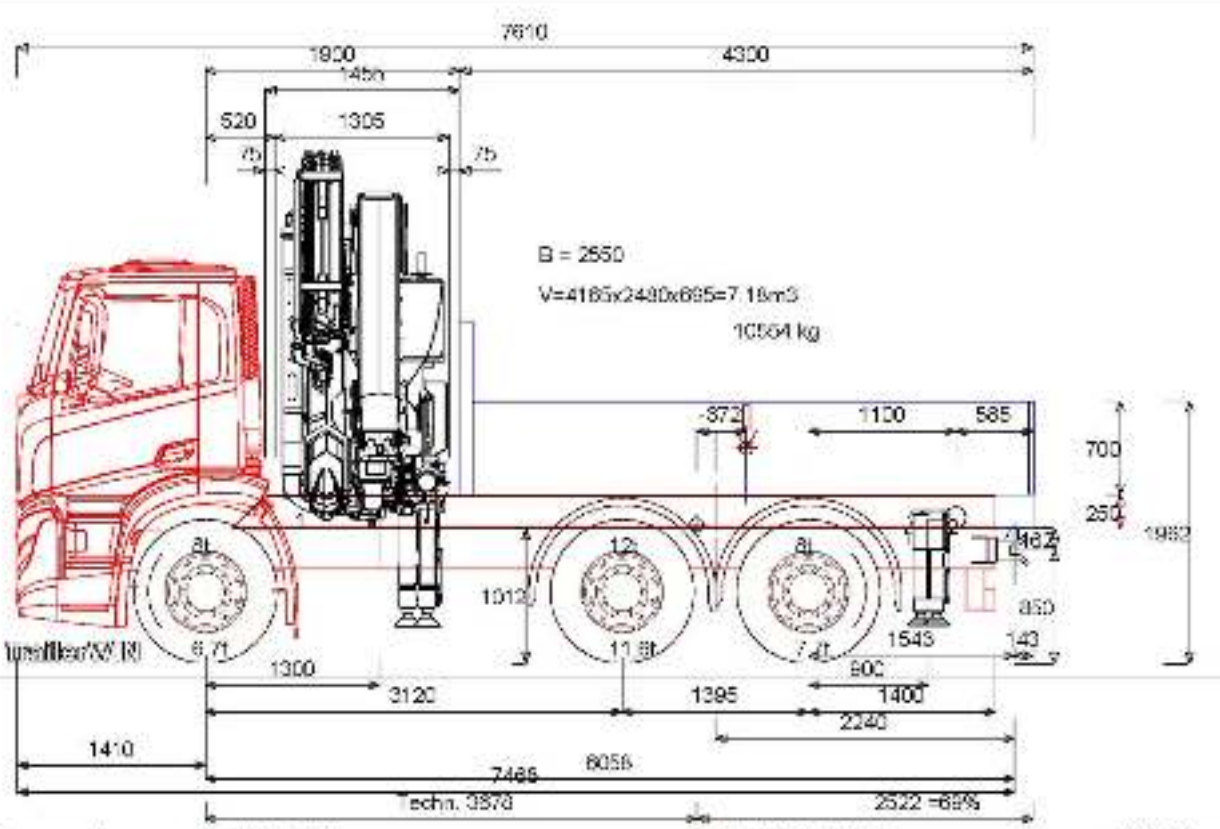

Autocarro Dispositivi
1: PM 30525 SP + J614.20 (D126)
2. PM 10.50T-SIS.0

Tara a vuoto	7795 (50%)	7651 (4591+3060)	= 15446 kg
tara a carico	8726 (29%)	19272 (11583+7729)	= 28000 kg
Massa amm.	8000	20000 (12000+8000)	= 28000 kg

IVECO X-Way MY24 - AD280X50Y/PS HR CN 6X2P CABINAT AD MY 6X2P - 3120

SUPER ASSISTENZA SRL VIA PROV.LE LUCCHESE, 51/53 51034 Serravalle Pistoiese

GIANNI PALMA 07/07/2026 13:12 : Calcolo. Data modifica: 07.07.2026 Trailer/MN 2026-01

GIANNI PALMA 07/07/2026 19:12 : Calcolo, Data modifica 07.07.2026

IVECO X-Way MY24 - AD280X50Y/PS HR ON 6X2P CABINAT AD MY 6X2P - 3120

T260 W4300 TP30 H.600

Passo (asse anteriore-primo ase posteriore)	mm	3120
Sbalzo anteriore	mm	1410
DOPPIO ASSALE POSTERIORE		
Distanza tra gli assali posteriori	mm	1395
Posizione dell'asse ideale dietro al primo assale p.	mm	558
Distanza assale anteriore - filo posteriore cabina	mm	445

	Posizione	ant.	post.	Totale
+ Peso del telaio		4724	3113	7837
+ Numero delle persone 1 x 75 kg	0	75	0	75
+ Peso proprio del cassone 320 kg/m	4050	-140	1520	1380
+ Peso controtelaio 200 kg/m	3180	148	946	1094
1 PM 30525 SP + J614.20 (G126)	1090	3223	1357	4580
2 PM 10.50T-SI5.0	5415	-203	633	430
+ Gancio traino	6058	-32	82	50
= Peso allestimento a vuoto		7795	7651	15446
+ Portata residua	4050	-1067	11621	10554
= Peso allestimento a pieno carico		6728	19272	26000
:: Carico massimo ammesso (PTT)		8000	20000	26000

Cassone T260 W4300 TP30 H.600

Lunghezza del cassone	mm	4300
- Spessore della parete anteriore	mm	100
- Spessore della parete posterior	mm	35
= Lunghezza del cassone (in)	mm	4165
Larghezza del cassone (esterna)	mm	2550
- Spessore della parete sinistra	mm	35
- Spessore della parete destra	mm	35
= Larghezza interna del corpo	mm	2480
Altezza del cassone	mm	700
- Spessore del tetto	mm	0
- Spessore del fondo	mm	5
= Altezza interna del corpo	mm	695

=> V=4165x2480x695=7.18m3

Optimum MISURE DEL CASSONE consigliate: (x1 = 1900 mm)

Lunghezza del cassone	mm	4782	...	3555
Sbalzo	mm	2665	...	1638
Sporgenza %	%	75	...	43
Lunghezza totale dell'allestimento	mm	8093	...	6866
Punto di applicazione del carico	mm	-473	...	140

Autocarro Posizione del baricentro

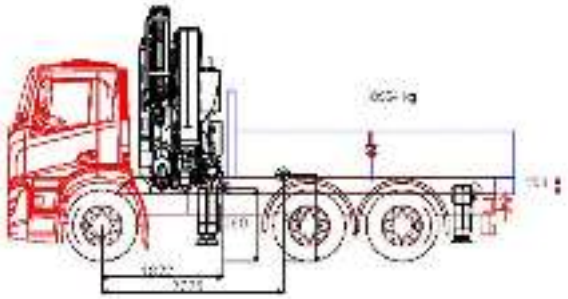

Prodotto	Testo	CoG Y mm	Y Ground mm	Peso kg
Telaio	IVECO X-Way MY24 - AD260X50Y/PS HR ON 9X2P CABINAT AD MY	0	1012	7912
Carrozzo	T260 W4300 TP30 H 600	350	1362	1360
Baricentro del carico utile		350	1612	10554
Gancio traino		0	1012	50
Controtelaio		125	1137	1094
ALTREZZATURE EXTRA	PM 30525 SP + J614.20 (G126)	0	1162	4580
ALTREZZATURE EXTRA	PM 10.50T-GS.0	0	1112	430
CAMION / TRATTORE	Tara a vuoto	67	1099	15446

Ripartizione dei carichi & Tabella dei pesi

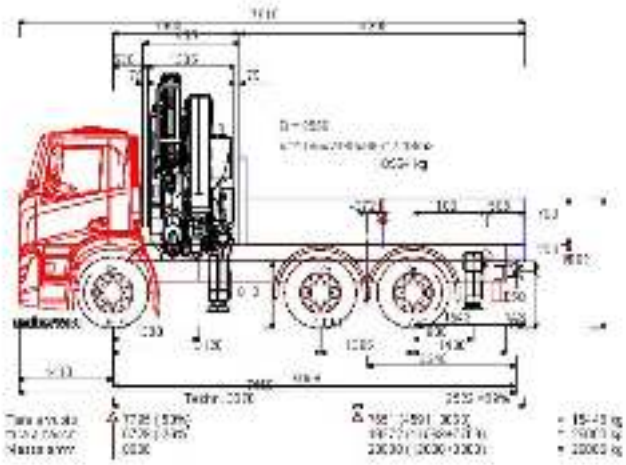

Testo	BEP	
Autoscarro	G002	IVECO X-Way MY24 - AD280X50Y/PS HR ON 6X2F CABINAT AD MY
Telaio	G003	X-Way MY24 - AD280X50Y/PS HR ON 6X2F CABINAT AD MY
Telaio	G004	6X2P - 3120
Cabina	G005	AD
Asse Camion	G020	1+2
Altezza di autoscarro	H003	1962
Altezza telaio da terra a vuoto	H037	1012
Altezza del falso telaio	H079	250
Lunghezza totale dell'allestimento	L001	7610
Passo (asse anteriore-primo asse posteriore)	L011	3120
Passo (asse anteriore-primo asse posteriore) 1	L012.1	3120
Passo (asse anteriore-primo asse posteriore) 2	L012.2	1395
A teorico Passo (asse anteriore-primo asse posteriore)	L015	3670
Sbalzo anteriore	L016	1410
Sporgenza posteriore del telaio	L019	1400
Autoscarro Posizione terra a carico	L044	1822
Altezza interna del corpo	H101	695
Lunghezza del cassone	L100	4300
Punto d'inizio cassone dall'asse anteriore	L102	1900

Ripartizione dei carichi & Tabella dei pesi

Sporgenza posteriore del cassone (fino al centro del carrello)	L021	2342.6
Massa ammissibile assi(i anteriori)	M031	8000
Massa Massima ammissibile assi posteriori	M021	20000
Massa totale a terra	M002	28000
Peso ordo Asse 1	M041.1	8000
Peso ordo Asse 2	M041.2	12000
Peso ordo Asse 3	M041.3	8000

Autocarro Distribuzione del peso

	Posizione	ant.	post.	Totale
+ Peso del telaio		4724	3113	7837
+ Numero delle persone 1 x 75 kg	0	75	0	75
+ Peso proprio del cassone 320 kg/m	4050	-140	1520	1380
+ Peso controtelaio 200 kg/m	3180	148	946	1094
1 PM 30525 SP + J614.20 (G126)	1090	3223	1357	4580
2 PM 10.50T-B6.0	5415	-203	633	430
+ Crancbody stabilizer	0	0	0	0
+ Gancio traino	6055	-52	62	50
= Peso allestimento a vuoto	1922	7795	7651	15446
+ Portata residua	4050	-1067	11621	10554
= Peso allestimento a pieno carico	2726	6728	19272	26000
Carico massimo ammesso (PTT)		8000	20000	28000

Optimum MISURE DEL CASSONE consigliate: (x1 = 1500)

Lunghezza del cassone	mm	4752 ... 3666
Sbalzo	mm	2885 ... 1835
Sporgenza %	%	75 ... 43
Lunghezza totale dell'allestimento	mm	8393 ... 6366
Punto di applicazione del carico	mm	-473 ... 140

Normative § EG

Autocarro Il baricentro del carico è spostato troppo indietro, dietro al centro del tandem posteriore

Autocarro 2 peso per asse = 12000 > 11500 kg EU 96/53 Annex 3.4.1

Autocarro Peso eccessivo sull'asse posteriore: 20000 kg > 19000 kg, EU 96/53 Annex 1.3.5

Autocarro Raggio di sterzata

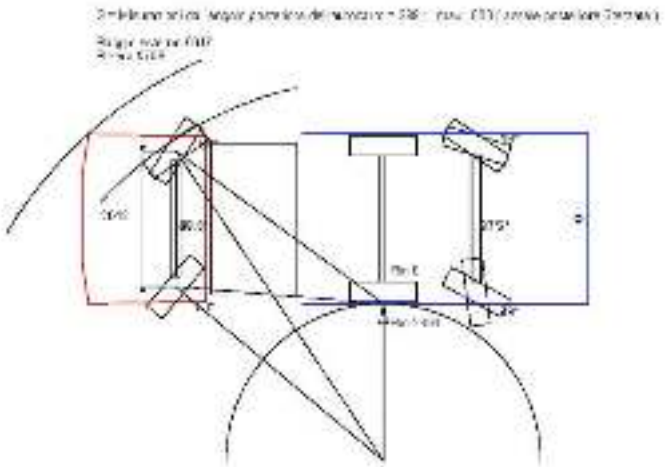

Sbalzo anteriore	1410
Sporgenza anteriore fino all'angolo del paraurt	1310
Larghezza dell'autocarro	2550
Larghezza dall'angolo	2550
Inoterasse fino al punto centrale di sterzata del carrello	3120
Sterzata Raggio esterno	6516
Sterzata R kerb	5758
Sterzata R in	2364

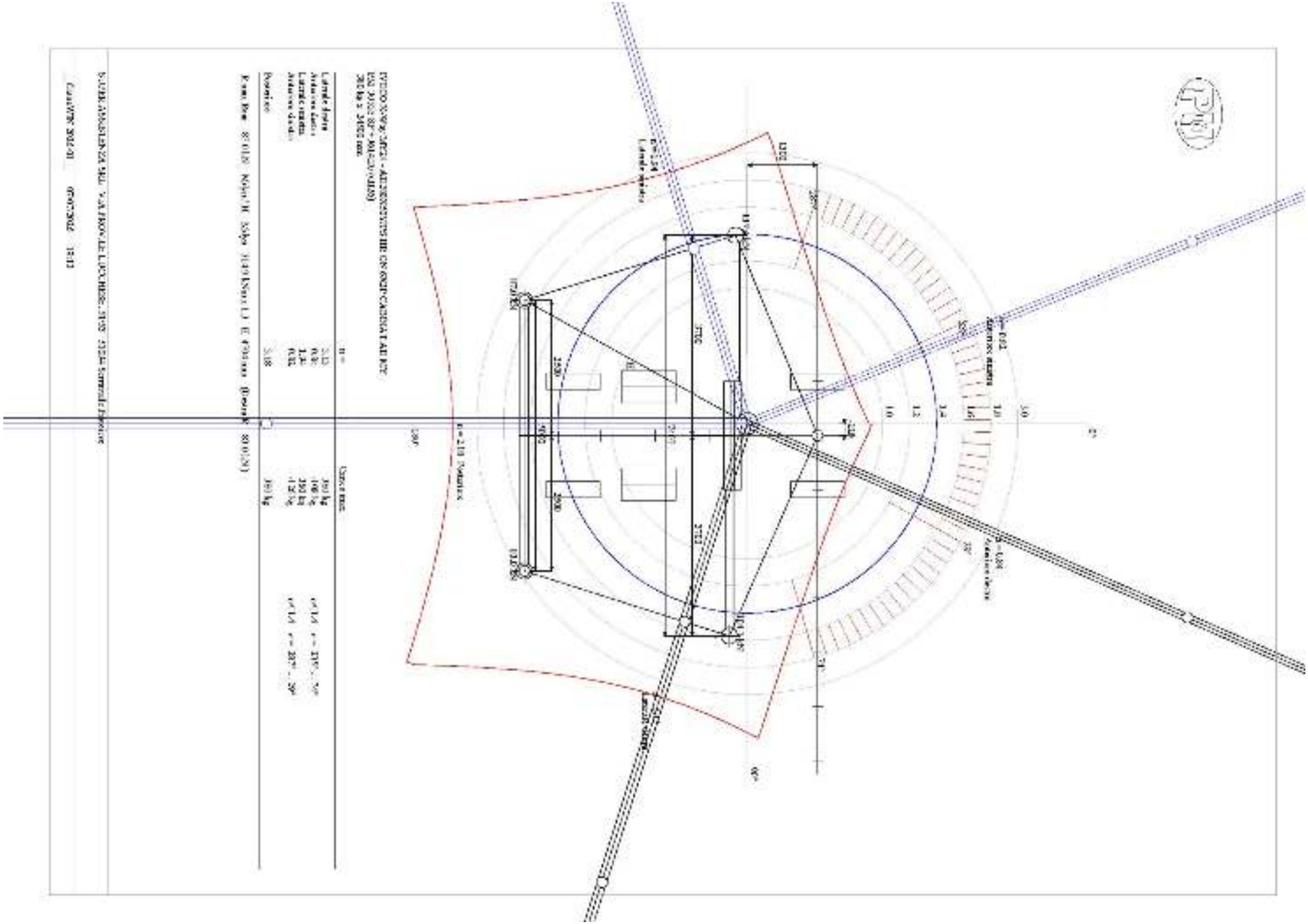

IVECO X-WAY MY24 - AD260X50Y/FS 6X2/R ON 8X2/P CABINA AF AD MY
P.M. 30525 SP 1 - 9124.2V (6.22t)

Distanza centro di rotazione della gru - Asse anteriore		mm	1100
Peso della gru		kg	4160
Peso del basamento		kg	1795
Peso del brenta		kg	2565
Distanza centro di rotaz. della gru - CDG del braccio max sbraccio		mm	8025
Massimo sbraccio		mm	24400
Portata al massimo sbraccio		kg	340
Peso asse anteriore		kg	4700
Peso asse posteriore		kg	3661
Distanza centro di rotazione della gru - Mezzeria del veicolo		mm	-210
Dist. centro rotaz. gru - asse stabilizzatori	mm -> 215		-> 330
Apertura stabilizzatori		mm	7400
Peso stabilizzatori		kg	220
Distanza degli stabilizzatori supplementari - Asse anteriore		mm	5415
Apertura degli stabilizzatori supplementari		mm	5000
Peso degli stabilizzatori supplementari		kg	410
Distanza prima asse anteriore - punto ribaltamento dell'asse anteriore		mm	0
Distanza fra assi anteriori - Passo/Appoggio dell'asse posteriore		mm	1675
Carreggiata asse anteriore TIR		mm	2000
Carreggiata asse posteriore TIR		mm	1800

CALCOLO DI STABILITA' (Distanze dalla linea di ribaltamento)

Laterale destro

	kg x	m =	kgm
Peso asse anteriore	4700 x	4.020	18894
Peso asse posteriore	3661 x	2.905 =	10632
Peso stabilizzatori	220 x	3.565 =	780
Peso degli stabilizzatori supplementari	410 x	2.183 =	1015
Peso del basamento	1795 x	1.116 =	4010
Momento stabilizzante		Totale =	44331
Peso del brenta	2565 x	5.040	12930
Portata al massimo sbraccio	340 x	20.664 =	7032
Momento ribaltante		Totale	19962
Coefficiente di sicurezza n		44331 / 19962	2.22

Carico max. 340 kg

Anteriore destro

	kg x	m	kgm
Peso asse anteriore	4700 x	0.000	0
Peso asse posteriore	3661 x	5.366	19634
Peso stabilizzatori	220 x	1.419	312
Peso degli stabilizzatori supplementari	410 x	6.955 =	2851
Peso del basamento	1795 x	1.278 =	2295
Momento stabilizzante		Totale =	21796
Peso del brenta	2565 x	7.407	18511
Portata al massimo sbraccio	340 x	23.222	7894
Momento ribaltante		Totale	26405
Coefficiente di sicurezza n		21796 / 26405 =	0.84

Carico max. 188 kg

SUPER ASSISTENZA SRL VIA PROVLE LUCCHESE 30/31 51014 Serravalle Pistoiese

__ CraneMTF 2016-01 __ 07-07-2024 13:13

IVECO X-WAY MY24 - AD260X50Y/P5 HI-ON 8X2/4 CABINA AF AD MY
P.M. 30525 SP 1.0124.2V (5.2124)

Laterale sinistro

	kg x	m =	kgm
Peso asse anteriore	4766 x	1.982 =	18715
Peso asse posteriore	5661 x	2.900 =	16418
Peso stabilizzatori	226 x	1.519 =	774
Peso degli stabilizzatori supplementari	436 x	2.189 =	1017
Peso del basamento	1785 x	1.189 =	6084
Momento stabilizzante		Totale =	43010
Peso del braccio	2565 x	5.496 =	14096
Portata al massimo sbraccio	200 x	21.111 =	4222
Momento ribaltante		Totale =	22318
Coefficiente di sicurezza n		43010 / 22318 =	1.94

Carico max. 300 kg

Anteriore sinistro

	kg x	m =	kgm
Peso asse anteriore	4766 x	0.000 =	0
Peso asse posteriore	5661 x	1.804 =	10265
Peso stabilizzatori	226 x	1.455 =	329
Peso degli stabilizzatori supplementari	436 x	5.011 =	2185
Peso del basamento	1785 x	1.120 =	2000
Momento stabilizzante		Totale =	21751
Peso del braccio	2565 x	7.765 =	19918
Portata al massimo sbraccio	200 x	21.180 =	4235
Momento ribaltante		Totale =	24001
Coefficiente di sicurezza n		21751 / 24001 =	0.91

Carico max. -120 kg

Posteriore

	kg x	m =	kgm
Peso asse anteriore	4766 x	3.415 =	16451
Peso asse posteriore	5661 x	1.717 =	9712
Peso stabilizzatori	226 x	3.642 =	823
Peso degli stabilizzatori supplementari	436 x	0.000 =	0
Peso del basamento	1785 x	4.115 =	7346
Momento stabilizzante		Totale =	41333
Peso del braccio	2565 x	4.770 =	12235
Portata al massimo sbraccio	200 x	20.185 =	7740
Momento ribaltante		Totale =	19981
Coefficiente di sicurezza n		41333 / 19981	2.18

Carico max. 300 kg

SUPER ASSISTENZA SRL VIA PROVLE LUCCHESE 51/53 51014 Sammalto Pistoiese

__Cranc3HF2916-01____ 07-03-2024 13:13

PLATINUM SERIES

PM 30525 SP + J614.20

TADANO

Lifting Capacity

Portata Macchina Base • Tragfähigkeit • Capacité de levage • Capacidad de elevación

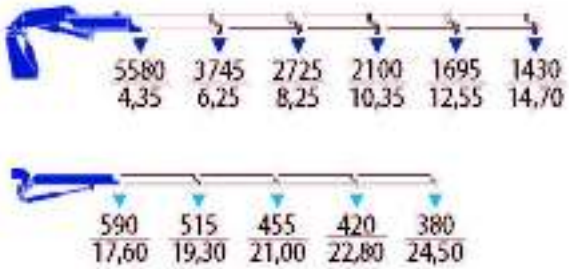

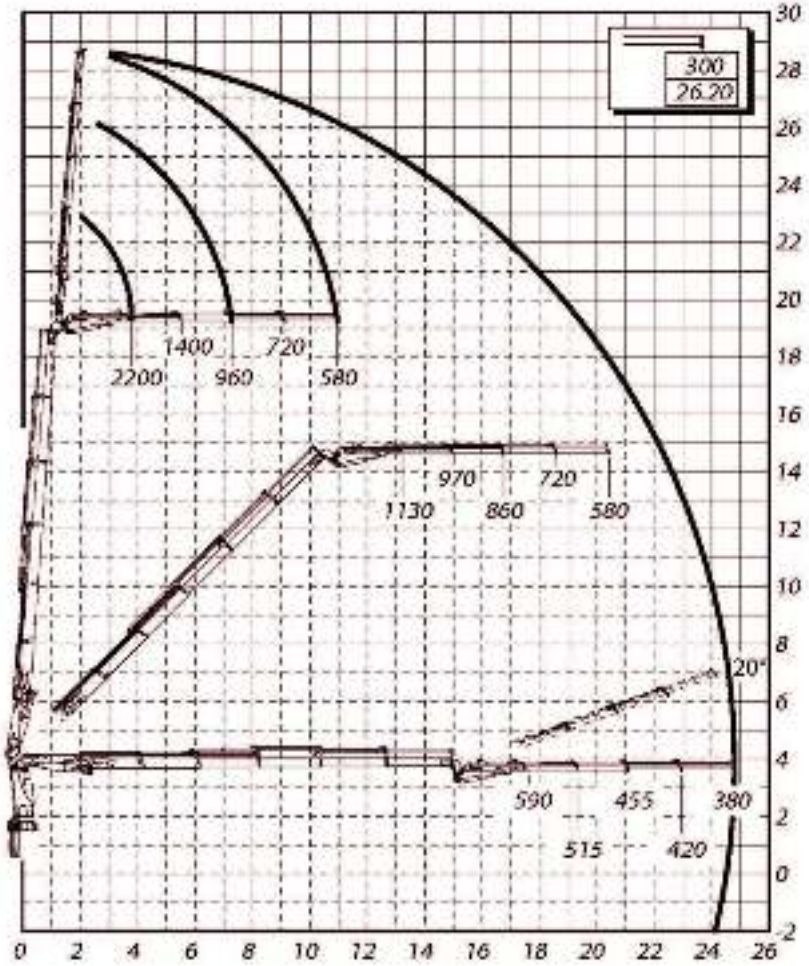

t m	m	l/min	MPa	°	kg	mm	mm	mm
24,3	24,75	80	35,0	∞	3965	2525	2675	1255

PLATINUM SERIES

PM 30525 SP + J614.20

www.tadano.com

Tadano Ltd.
Kanda Square 18th Floor, 2-2-1 Kanda Nishikicho, Chiyoda-ku, Tokyo 101-0054 Japan
Phone: +81-3-5811-7599 (International Division)

PM OIL & STEEL S.P.A.
Via G. Verdi, 22 - 44016 - San Cesario sul Panaro (Modena) - Italy

Reaching new heights

TADANO

AD280X50Y/PS HR ON+
Cabinato 6x2
Sospensioni pneumatiche posteriori con asse aggiunto sterzante
Ricezione ai mozzi - Veicolo Set-Up ON+

DIMENSIONI & PESI

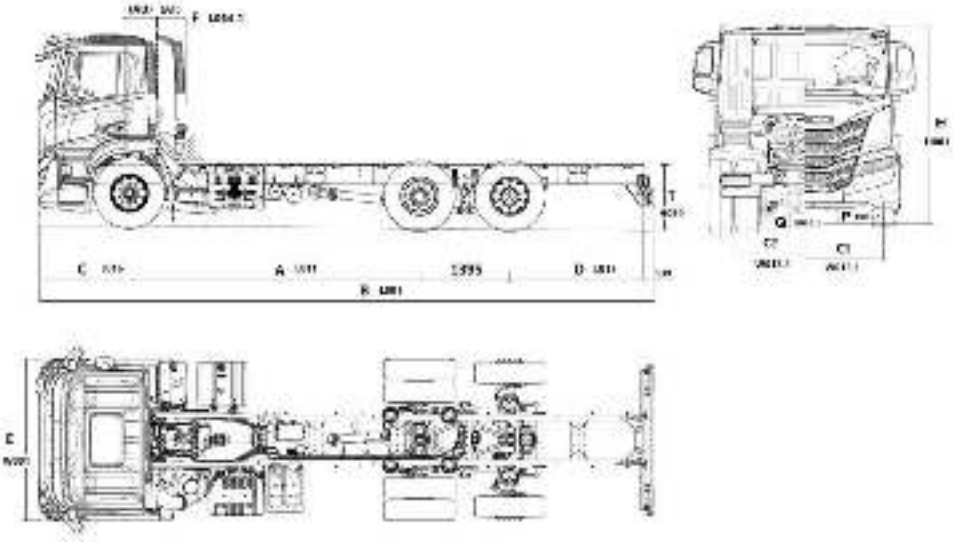

DIMENSIONI

Passo (A)	3800	4200	4500	4800	5100	5700	6050
Lunghezza max (B)	8576	9342	9567	9882	9927	11142	11727
Distanza 1-2 asse	3800	4200	4500	4800	5100	5700	6050
Distanza 2-3 asse	1395	1395	1395	1395	1395	1395	1395
Larghezza cabina (E)	2550	2550	2550	2550	2550	2550	2550
Distanza asse ant.-fio post. cabina con snorkel (F)	445	445	445	445	445	445	445
Alt. da terra piano telaio a scarico (fio post. telaio) (T)	1098	1100	1100	1100	1099	1100	1100
Alt. da terra piano telaio a scarico in corrispondenza asse ant	1071	1068	1067	1067	1065	1065	1065
Altezza da terra piano telaio a scarico asse posteriore	1086	1086	1086	1086	1086	1086	1086
Sbalzo anteriore a fio paraurti (C)	1410	1410	1410	1410	1410	1410	1410
Sbalzo posteriore estremità telaio (D)	1758	2118	2073	2073	1803	2433	2658
Altezza da terra minimo anteriore (P)	316	316	316	316	316	316	316
Altezza da terra minima posteriore (Q)	290	290	290	290	290	290	290
Altezza max veicolo vuoto (H)	3091	3088	3087	3086	3085	3085	3085
Diametro di sterzata a fio marciapiede	15300	16200	16900	17700	18500	20000	20900
Diametro di sterzata a fio muro	16700	17800	18500	19300	20100	21600	22500
Carreggiata anteriore (C1)	2042	2042	2042	2042	2042	2042	2042
Carreggiata posteriore (C2)	1825	1825	1825	1825	1825	1825	1825
Angolo di attacco α (°)	14	14	14	14	14	14	14
Angolo di dosso γ (°)	20	19	18	17	17	15	15
Angolo di uscita β (°)	14	12	12	12	14	10	9
Altezza max longheroni	304.4	304.4	304.4	304.4	304.4	304.4	304.4
Larghezza dei longheroni	80	80	80	80	80	80	80
Larghezza esterna telaio posteriore	771.4	771.4	771.4	771.4	771.4	771.4	771.4

PESI

Passo (A)	3800	4200	4500	4800	5100	5700	6050
Tara totale a terra	8010	8076	8120	8141	8147	8243	8303
Tara su assi anteriori	4722	4858	4886	4906	4949	4966	4971
Tara su assi posteriori	3288	3218	3234	3235	3198	3277	3332
Massa totale a terra (CE)	26000	26000	26000	26000	26000	26000	26000
Massa totale a terra (Tecnica)	26500	26500	26500	26500	26500	26500	26500
Massa ammissibile su asse ant. (CE)	7500	7500	7500	7500	7500	7500	7500
Massa ammissibile su asse ant. (tecnica)	7500	7500	7500	7500	7500	7500	7500
Massa ammiss. su 1° asse (STD)	7500	7500	7500	7500	7500	7500	7500
Massa ammiss. su 2° asse (STD)	12000	12000	12000	12000	12000	12000	12000
Massa ammiss. su 3° asse (STD)	7500	7500	7500	7500	7500	7500	7500
Massa ammiss. su assi anteriori	7500	7500	7500	7500	7500	7500	7500
Massa ammiss. su assi posteriori	19000	19000	19000	19000	19000	19000	19000
Massa ammissibile su asse post. (CE)	19000	19000	19000	19000	19000	19000	19000
Portata utile (tecnica)	18490	18424	18380	18359	18353	18257	18197

Note:
I pesi si riferiscono alla configurazione standard e includono: autotelaio, autista (75 kg), serbatoio carburante e Adblue pieni, cassetta attrezzi e ruota di scorta (se presente)

COMPONENTI MODELLO

CATENA CINEMATICA

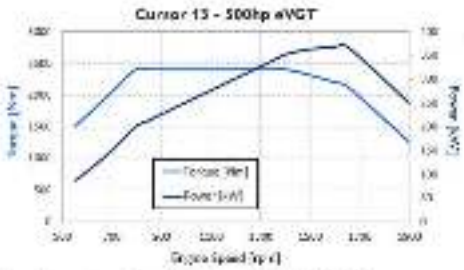

Omologazione antinquinamento: **Euro VI step E**

500 C13 - XCursor 13 - 500 CV

Potenza massima [kW]	368
Potenza massima [cv]	500
Regime di potenza max	1650
Regime di potenza max [min]	1600
Coppia max [Nm]	2400
Coppia max [Kgm]	245
Rpm 1/min (min)	795

CAMBIO

Modello cambio	Tipo Cambio	Installazione	Materiale scatola	Peso a secco (Kg)	Coppia massima d' ingresso Nm	Numero marce avanti	Numero marce retromarcia
12TX 2450 TO	AUTOMATIZZATO	FLANGIATO AI MOTORE	LEGA DI ALLUMINIO	253 - (senza retarder)	2400	12	2

RAPPORTI AL CAMBIO

Modello cambio	1°	2°	3°	4°	5°	6°	7°	8°	9°	10°	11°	12°	1° ret	2° ret
12TX 2450 TO	12.92	9.96	7.67	5.91	4.57	3.53	2.83	2.19	1.68	1.30	1.00	0.77	12.03	9.29

FRIZIONE

Modello cambio	Tipo	Diametro esterno (in mm)	Diametro esterno (in pollici)
12TX 2450 TO	Monodisco a secco	430	17

RAPPORTO AL PONTE

Codice opzionale	06017	06019	06021	06032	06034
Rapporto	4.23	4.67	5.01	3.79	5.06

Nota: Il rapporto al ponte standard varia in funzione della catena cinematica (tipologia di motore, cambio e pneumatici) definita in fase di configurazione

PNEUMATICI & RUOTE

Codice	Pneumatici	Anteriore	Posteriore
20231	Standard	315/80R22,5	315/80R22,5
20585	Opzionale	385/65R22,5	315/80R22,5
20795	Opzionale	315/80R22,5	315/80R22,5
20079	Opzionale	13R22,5	13R22,5
20790	Opzionale	315/80R22,5	315/80R22,5
20549	Opzionale	315/80R22,5	315/80R22,5
20081	Opzionale	13R22,5	13R22,5
20567	Opzionale	385/65R22,5	315/80R22,5
20767	Opzionale	385/65R22,5	315/80R22,5

ASSI

Posizione	Descrizione	Tipo
Anteriore	5890 - Assale Drop 72mm oppure 142mm	
Posteriore	451391/ADB - Ponte Iveco H.R. (fr.disco)	
Terzo	570803/D - Tasse sterz.com. (fr.disco)	RIGIDO

Note: "O" ——> Presente ; "–" ——> Non presente

PRESTAZIONI

A = Peso Totale (solo veicolo) Kg - Max Pendenza %
B = Peso Totale (veicolo+rimorchio) Kg - Max Pendenza %

IVECO X-WAY

24 set 2024

AD280X50Y/PS HR ON+
Cabinato 6x2
Sospensioni pneumatiche posteriori con asse aggiunto sterzante
Riduzione ai mozzi - Veicolo Set-Up ON+

COMPONENTI MODELLO

Pneumatico: 20231 - 315/80R22.5 - Regional **Efficienza: 0.95** **Senza ripartitore**

12TX 2450 TO

Rapp. al Ponte	Rapp. Marcia 1°	Rapp. Marcia 12°	Vel. km/h 1°	Vel. km/h 12°	RPM a 80 km/h	RPM a 90 km/h	A 26000 1°	A 26000 12&#17	B 40000 1°	B 40000 12&#17
3.79	12.92	0.77	6.63	111.27	1186	1335	100.00	4.16	64.07	2.51
4.23	12.92	0.77	5.94	99.70	1324	1490	100.00	4.80	75.53	2.92
4.47	12.92	0.77	5.38	90.30	1462	1645	100.00	5.42	89.28	3.32
5.01	12.92	0.77	5.02	84.17	1568	1764	100.00	5.93	100.00	3.63
5.56	12.92	0.77	4.52	75.85	1740	1958	100.00	6.66	100.00	4.12

Innovazioni

VARIE

Serbatoi
Serbatoio combustibile: 290 litri lato destro
Serbatoio urea: 50 litri

Dispositivi GSR
ALC: è una predisposizione per l'alcool interlock per il montaggio di dispositivi Alcool Interlock aftermarket e IVECO
ESS: è un sistema che in caso di una frenata decisa, prevede l'accensione automatica delle luci di emergenza
BSIS: il sistema identifica oggetti o persone presenti nell'angolo cieco del veicolo, avvisando il conducente tramite dispositivi luminosi
MOIS: Il sistema identifica oggetti o persone in fase di partenza, avvisando il conducente quando si trovano nel punto cieco davanti al veicolo
REV: La telecamera posteriore permette di aumentare la visibilità, evitando così di urtare involontariamente ostacoli che risultano poco visibili
DDAW: monitora l'attenzione del conducente e fornisce un avviso di sonnolenza
ISA: aiuta il conducente a rispettare il limite di velocità stradale, fornendo indicazioni visive e feedback acustico
AEBS: riconosce una potenziale collisione frontale, avvisando il conducente e rallentando il veicolo il più possibile. Frenatura completa da 80 a 0 km/h
LDWS: avvisa il conducente quando il veicolo oltrepassa involontariamente la corsia quando l'indicatore di direzione non è inserito

Prodotto Mercato Italia
Lungo Stura Lazio n.49
10156, Torino

IVECO
Drive the road of change

WWW.IVECO.COM

AD280X50Y-PS HR ON+

PROGETTO IVECO EUROCARGO

ML120EL22 K - PASSO 3105

GRU PM 11023 SP + J312

Ribaltabile trilaterale - lunghezza 3.500 mm

WWW.PALMARAPPRESENTANZE.IT

PALMA RAPPRESENTANZE

CONFIGURAZIONE

CONFIGURAZIONE PROPOSTA

TELAIO	IVECO Eurocargo MY24 ML120EL22 K 4x2
CABINA	MLC-NS
PASSO	3.105 mm
GRU	PM 11023 SP + J312 (G155)
ALLESTIMENTO	Ribaltabile trilaterale T12 - 3.500 mm
MASSA COMPLESSIVA	12.000 kg

PALMA RAPPRESENTANZE

RIEPILOGO

SCHEDA TECNICO-COMMERCIALE

IVECO EUROCARGO ML120EL22 K

4x2 - cabina MLC-NS

Passo 3.105 mm

PTT 12.000 kg

GRU E JIB

Modello	PM 11023 SP + J312
Sbraccio massimo	14.600 mm
Portata a massimo sbraccio	280 kg
Peso complessivo indicativo	2.015 kg

PESI E PORTATA

Tara allestita	7.563 kg
Portata residua	4.437 kg
Cassone ribaltabile	980 kg
Controtelaio	441 kg

ALLESTIMENTO

Tipologia	Ribaltabile trilaterale
Lunghezza	3.500 mm
Stabilizzatori supplementari	PM 3.00T-S3.3
Documentazione	Calcoli, ingombri e diagrammi allegati

Dati di progetto soggetti a verifica definitiva in fase d'ordine e allestimento.

DOCUMENTAZIONE FOTOGRAFICA

DOCUMENTAZIONE FOTOGRAFICA

DOCUMENTAZIONE FOTOGRAFICA

DOCUMENTAZIONE FOTOGRAFICA

DOCUMENTAZIONE FOTOGRAFICA

Ripartizione dei carichi & Tabella dei pesi

Massa totale a bordo	V002	12000
Peso lordo Asse 1	M041.1	4480
Peso lordo Asse 2	M041.2	8480

Autocarro Distribuzione del peso

	Posizione	ant.	post	Totale
+ Peso del telaio		2762	1175	3927
+ Numero delle persone 1 x 75 kg	0	75	0	75
+ Peso proprio del cassone 250 kg/m	3270	52	1032	980
+ Peso controtelaio 100 kg/m	2505	95	350	441
1 PM 11023 SP+J012 (G155)	905	1420	587	2015
2 PM 3.007-S3.3	3730	-25	150	125
+ Cranebody stabilizer	0	0	0	0
= Peso allestimento a vuoto	1355	4262	3301	7583
+ Portata residua	3270	-238	4373	4437
= Peso allestimento a pieno carico	2063	4027	7973	12000
Carico massimo ammesso (PTT)		4480	8480	12000

Optimum VIGURE DEL CASSONE consigliate: (v1 = 1360)

Lunghezza del cassone	mm	4215 ... 3165
Sbalzo	mm	2473 ... 1423
Sporgenza %	%	50 ... 45
Lunghezza totale dell'allestimento	mm	6840 ... 5790
Punto di applicazione del carico	mm	-204 ... 101

Normative § EG

!

Autocarro Raggio di sterzata

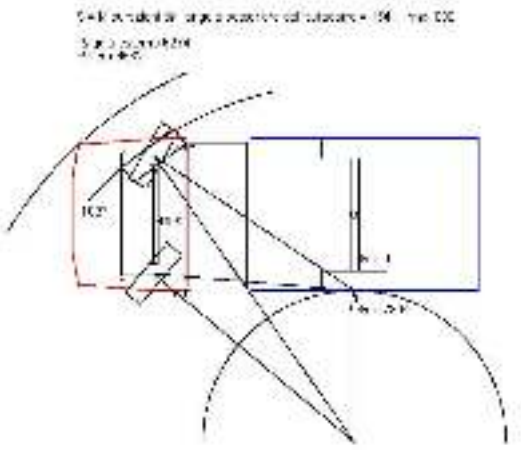

Sbalzo anteriore	1292
Sporgenza anteriore fino all'angolo del paraurti	1192
Larghezza dell'autocarro	2350
Larghezza dell'angolo	2190
Interasse: fino al punto centrale di sterzata del carrello	3195
Sterzata Raggio esterno	6274
Sterzata R interno	5532
Sterzata R int	7344

Autocarro Posizione del baricentro

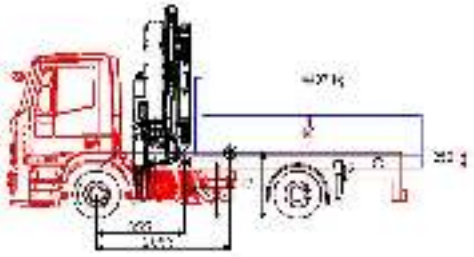

Prodotto	Testo	CoG Y mm	Y Ground mm	Peso kg
Telaio	IVECO Eurocargo MY24 - ML100EL22 4X2 CABINAT MLC-NS	0	777	4002
Cassone	ribaltabile b 2-3.5 to30 h.500	300	1077	980
Baricentro del carico utile		300	1277	4437
Controtelaio		125	902	441
ALTREZZATURE EXTRA	PM 1.1023 SP+J312 (S155)	0	927	2015
ALTREZZATURE EXTRA	PM 3.001-S5.3	0	977	125
CAMION / TRATTORE	Tara a vuoto	80	965	7563
CAMION / TRATTORE	tara a carico	240	1017	12000

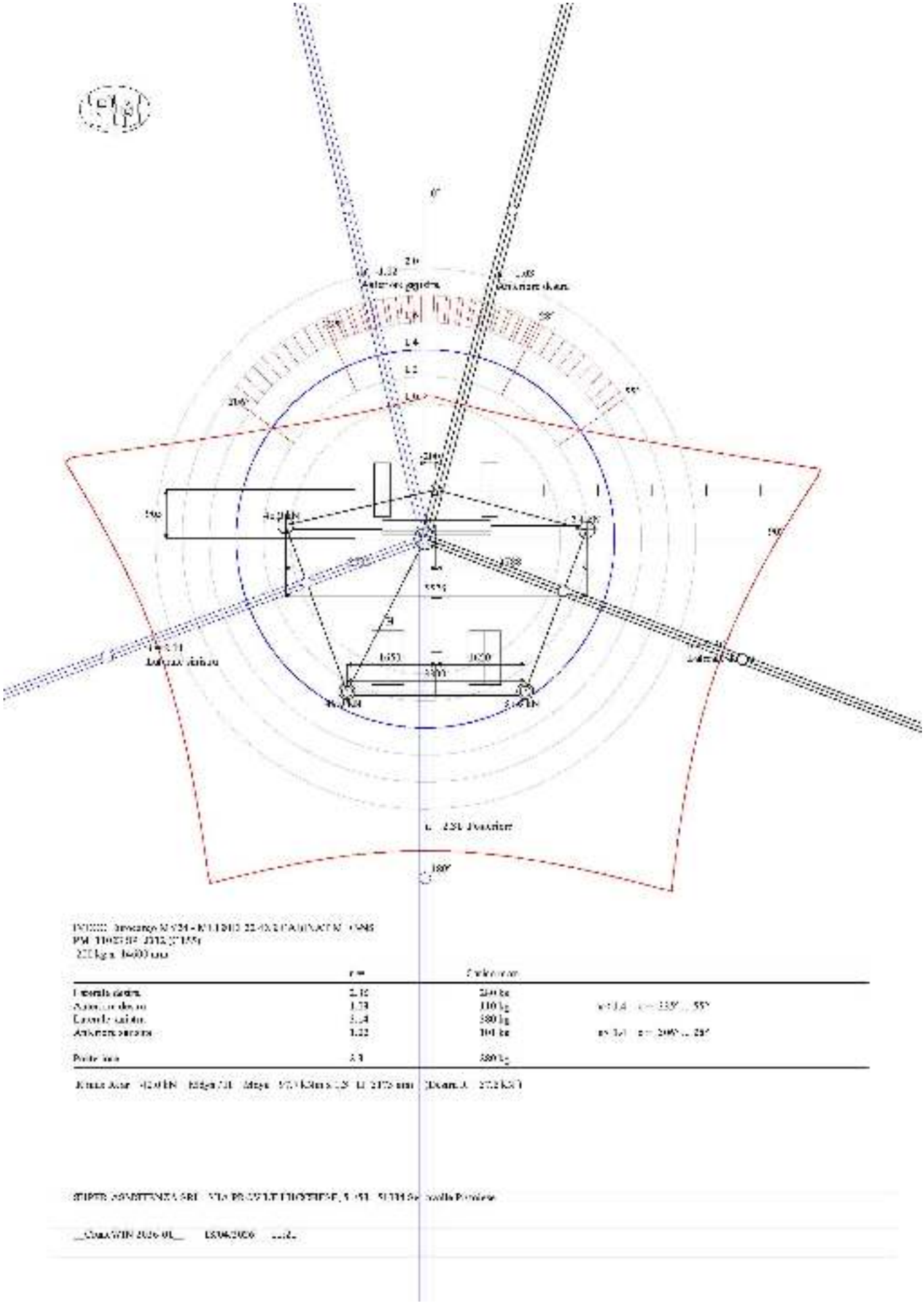

IVECO 35-RICARGO M3.24 - MI1200L37 4X2 CABINA D' MLC N8
PM 1062 RP 3812 (G15)

Distanza centro di rotazione della gru - Asse anteriore		*mm*	*905*
Peso della gru		*kg*	*1855*
Peso del basamento		*kg*	*926*
Peso del braccio		*kg*	*935*
Distanza centro di rotaz. della gru - CDG del braccio non alzato		*mm*	*6280*
Massimo sbraccio		*mm*	*14600*
Portata al massimo sbraccio		*kg*	*280*
Peso asse anteriore		*kg*	*2784*
Peso asse posteriore		*kg*	*2564*
Distanza centro di rotazione della gru - Mezzeria del carrello		*mm*	*200*
Dist. centro rotaz. gru - asse stabilizzatori	*mm*		*-145*
Apertura stabilizzatori		*mm*	*5576*
Peso stabilizzatori		*kg*	*160*
Distanza degli stabilizzatori supplementari - Asse anteriore		*mm*	*3736*
Apertura degli stabilizzatori supplementari		*mm*	*3300*
Peso degli stabilizzatori supplementari		*kg*	*125*
Distanza primo asse anteriore - punto ribaltamento dell'asse anteriore		*mm*	*0*
Distanza fra asse anteriore - Punto d'appoggio dell'asse posteriore		*mm*	*3205*
Carreggiata asse anteriore TFR		*mm*	*2600*
Carreggiata asse posteriore TTR		*mm*	*1800*

CALCOLO DI STABILITA' (Distanze dalla linea di ribaltamento)

Laterale destra

	kg x	*m =*	*kgm*
Peso asse anteriore	*2784 x*	*2.869 =*	*7987*
Peso asse posteriore	*2564 x*	*2.764 =*	*4524*
Peso stabilizzatori	*160 x*	*2.621 =*	*419*
Peso degli stabilizzatori supplementari	*125 x*	*1.542 =*	*193*
Peso del basamento	*926 x*	*2.763 =*	*2515*
Momento stabilizzante		*Totale =*	*15638*
Peso del braccio	*935 x*	*3.546 =*	*3316*
Portata al massimo sbraccio	*280 x*	*11.869*	*3323*
Momento ribaltante		*Totale*	*6638*
Coefficiente di sicurezza		*15638 / 6638 =*	*2.36*

Carico max. 280 kg

Anteriore destra

	kg x	*m*	*kgm*
Peso asse anteriore	*2784 x*	*0.000*	*0*
Peso asse posteriore	*2564 x*	*3.002 =*	*7695*
Peso stabilizzatori	*160 x*	*0.621 =*	*100*
Peso degli stabilizzatori supplementari	*125 x*	*3.603*	*451*
Peso del basamento	*926 x*	*0.926 =*	*857*
Momento stabilizzante		*Totale =*	*9105*
Peso del braccio	*935 x*	*5.354 =*	*5006*
Portata al massimo sbraccio	*280 x*	*13.679 =*	*3829*
Momento ribaltante		*Totale*	*8835*
Coefficiente di sicurezza		*9105 / 8835 =*	*1.03*

Carico max. 110 kg

SUPER ASSISTENZA 600. VIA PROVLE LUCCHESE 31/B 51064 Borgonuovo Pistoiese

CraneWIN 2026-01 13/04/2026 11:21

IVECO 35-ROCARGO M5.24 - MI1200L37 4X2 CABINATO MLC N8
PM 1002.8P 3812 (G15.5)

Laterale sinistra

	kg x	m	kgm
Peso asse anteriore	2786 x	2.812	7832
Peso asse posteriore	2564 x	2.764 =	4524
Peso stabilizzatori	169 x	2.460 =	416
Peso degli stabilizzatori supplementari	125 x	1.547	193
Peso del basamento	920 x	2.340 =	2153
Momento stabilizzante		*Totale =*	*25219*
Peso del braccio	935 x	3.940 =	3684
Portata al massimo sbraccio	280 x	12.260 =	3432
Momento ribaltante		*Totale*	*7116*
Coefficiente di sicurezza		*25199 / 7116*	*3.54*
Carico max. 280 kg			

Anteriore stabilizzato

	kg x	m =	kgm
Peso asse anteriore	2786 x	0.000 =	0
Peso asse posteriore	2564 x	3.025	7758
Peso stabilizzatori	169 x	0.079 =	13
Peso degli stabilizzatori supplementari	125 x	3.441 =	434
Peso del basamento	920 x	0.835 =	768
Momento stabilizzante		*Totale =*	*9681*
Peso del braccio	935 x	3.445 =	3691
Portata al massimo sbraccio	280 x	13.765 =	3854
Momento ribaltante		*Totale =*	*7545*
Coefficiente di sicurezza		*9681 / 7545 =*	*1.01*
Carico max. 101 kg			

Posteriore

	kg x	m	kgm
Peso asse anteriore	2786 x	3.720	10364
Peso asse posteriore	2564 x	0.625 =	1603
Peso stabilizzatori	169 x	3.953 =	685
Peso degli stabilizzatori supplementari	125 x	0.000	0
Peso del basamento	920 x	2.835 =	2609
Momento stabilizzante		*Totale =*	*25072*
Peso del braccio	935 x	3.455 =	3230
Portata al massimo sbraccio	280 x	11.775	3297
Momento ribaltante		*Totale =*	*6527*
Coefficiente di sicurezza		*25072 / 6527 =*	*3.84*
Carico max. 280 kg			

RUPER ASSISTENZA 600. VIA PROVIN.LE LUCCHESE 31/B 51064 Bottegone Pistoia

CraneWIN 2026-01 13/04/2026 11:21

PM 11023 SP

elevate to the highest power

Scan me

Leggera, facile da usare, con un eccellente rapporto peso/potenza e di dimensioni compatte, questa gamma è caratterizzata da altissime prestazioni, affidabilità, facilità di manutenzione.

Lightweight and easy to use, with an excellent power-to-weight ratio and compact size, this range features extremely high performance, reliability, easy maintenance.

DATI TECNICI / TECHNICAL DATA

MOMENTO DI SOLLEVAMENTO MASSIMO	MAXIMUM LIFTING MOMENT	9,8 TM
SBRACCIO OLEODINAMICO	HYDRAULIC OUTREACH	
Orizzontale	Horizontal	9,80 m
Verticale	Vertical	12,85 m
IMPIANTO OLEODINAMICO	HYDRAULIC SYSTEM	
Portata raccomandata	Recommended oil flow	40 l/min
Pressione massima	Max. pressure	35,5 MPa
Capacità del serbatoio	Tank capacity	80 l
GRUPPO DI ROTAZIONE	SLEWING SYSTEM	
Angolo di rotazione	Slewing angle	400°
Coppia di rotazione	Slewing torque	12,0 kNm
STABILIZZAZIONE	STABILIZATION	
Estensioni disponibili	Spread available	3,4 - 5,0 - 5,5 m
Interlock disponibile	Interlock available	3 - 4 - 5
Comando Stabilizzatori	Stabilizer control	Radio
PESO DELLA GRU STANDARD	STANDARD CRANE WEIGHT	
Con serbatoio non riempito	With empty tank	1290 kg

GOLD

GOLD

INGOMBRI MACCHINA BASE | DIMENSIONS

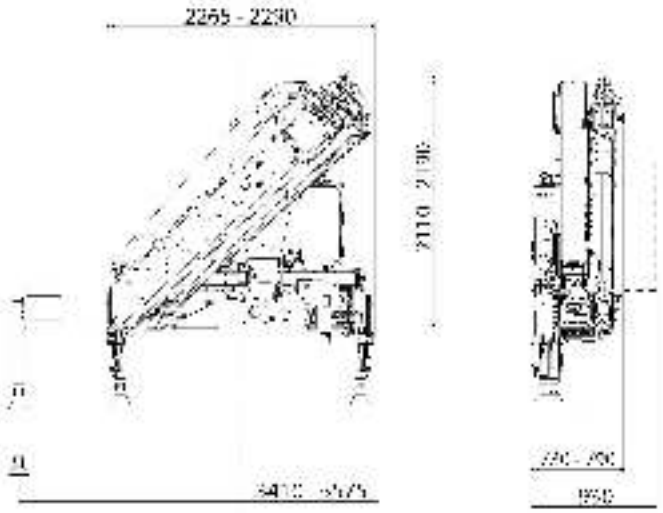

PORTATE MACCHINA BASE | LIFTING CAPACITIES

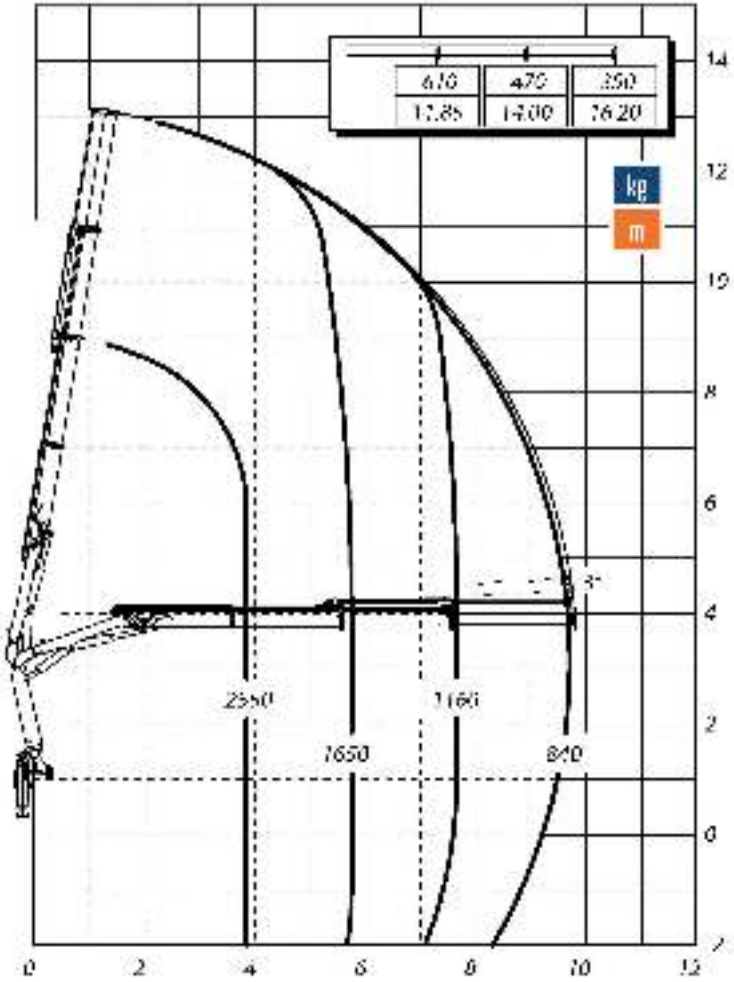

truck mounted cranes

PM OIL & STEEL S.P.A. Via G. Verdi 22, 41013 - San Cesario sul Panaro (Modena) – Italy www.pm-group.eu

PM 11023 SP +J312

elevate to the highest power

Scan me

Leggera, facile da usare, con un eccellente rapporto peso/potenza e di dimensioni compatte, questa gamma è caratterizzata da altissime prestazioni, affidabilità, facilità di manutenzione.

Lightweight and easy to use, with an excellent power-to-weight ratio and compact size, this range features extremely high performance, reliability, easy maintenance.

DATI TECNICI / TECHNICAL DATA

MOMENTO DI SOLLEVAMENTO MASSIMO	MAXIMUM LIFTING MOMENT	9,8 TM
SBRACCIO OLEODINAMICO	HYDRAULIC OUTREACH	
Orizzontale	Horizontal	14,85 m
Verticale	Vertical	17,70 m
IMPIANTO OLEODINAMICO	HYDRAULIC SYSTEM	
Portata raccomandata	Recommended oil flow	40 l/min
Pressione massima	Max. pressure	35,5 MPa
Capacità del serbatoio	Tank capacity	80 l
GRUPPO DI ROTAZIONE	SLEWING SYSTEM	
Angolo di rotazione	Slewing angle	400°
Coppia di rotazione	Slewing torque	12,0 kNm
STABILIZZAZIONE	STABILIZATION	
Estensioni disponibili	Spread available	3,4 - 5,0 - 5,5 m
Interlock disponibile	Interlock available	3 - 4 - 5
Comando Stabilizzatori	Stabilizer control	Radio
PESO DELLA GRU STANDARD	STANDARD CRANE WEIGHT	
Con serbatoio non rifornito	With empty tank	1630 kg

GOLD

GOLD

INGOMBRI MACCHINA BASE | DIMENSIONS

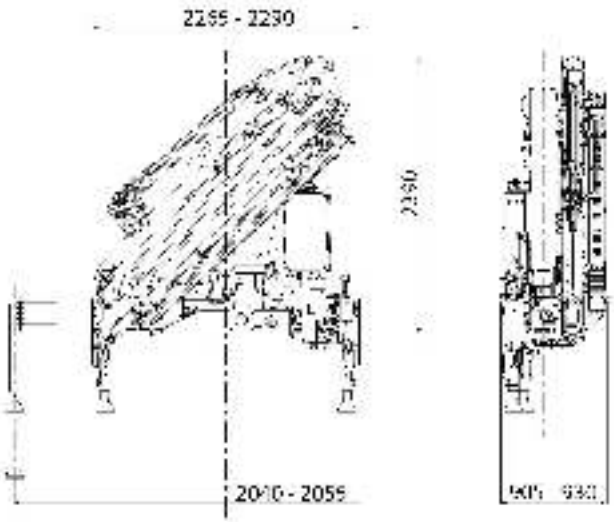

PORTATE MACCHINA BASE | LIFTING CAPACITIES

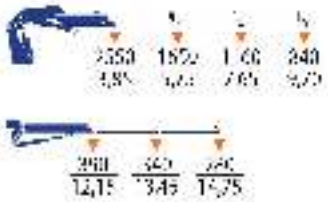

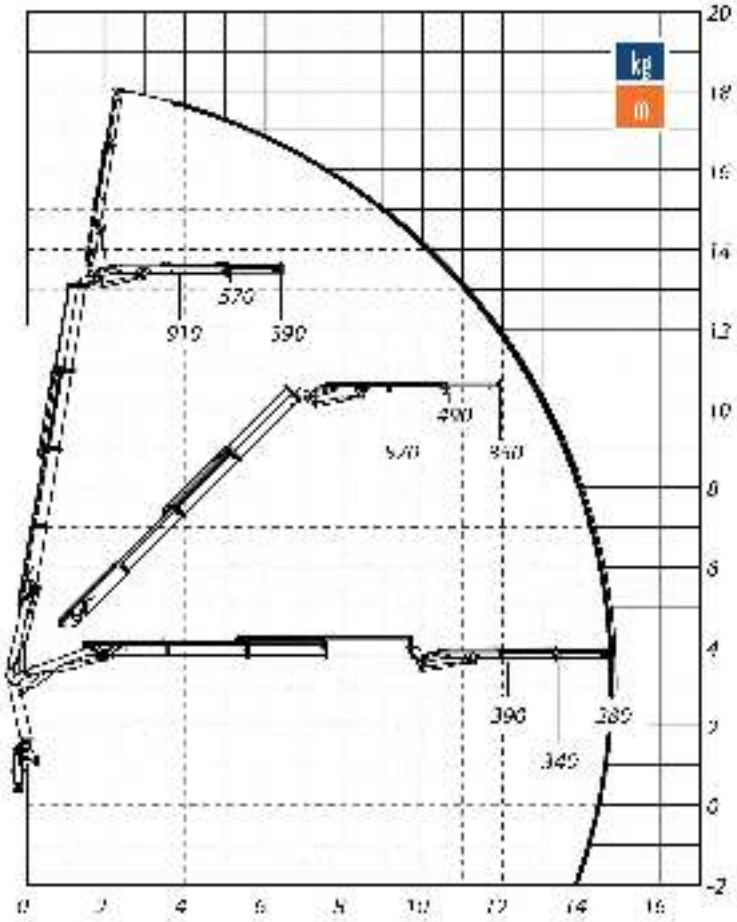

truck mounted cranes

PM OIL & STEEL S.P.A. Via C. Verdi 22, 41013 - San Cesario sul Panaro (Modena) – Italy www.pm-group.eu

IVECO X-WAY 6x2

TAM T26 + Gru Marchesi M10Z + Benna Pozzi RTG250A

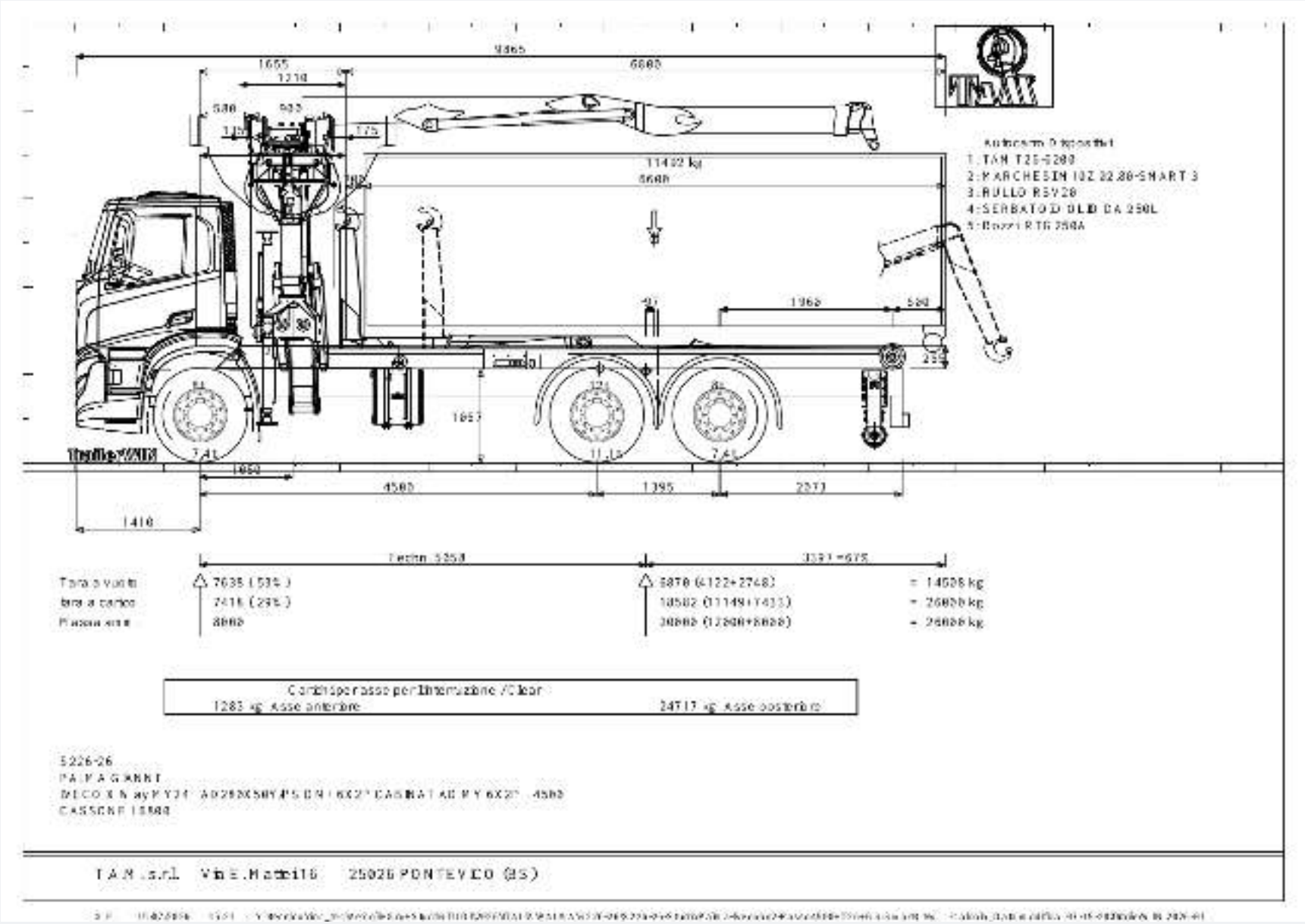
9865
1655
6800
1210
11402 kg
6600
1960
1057
4500
1395
2073
1410
Techn. 5250
Tara a vuoto
Tara a carico
Massa ammi
7635 (53%)
7416 (29%)
8000
6870 (4122+2748)
18502 (11149+7433)
30000 (12000+8000)
= 14500 kg
= 26000 kg
= 26000 kg
Carichi per asse per l'interruzione / Clear
1283 kg Asse anteriore
24717 kg Asse posteriore
5226-26
PALMA GIANNI
CASSONE L6800
T.A.M. s.r.l. Via E. Mattei 16 25026 PONTEVICO (BS)

G.F. 15/07/2026 15:22

S226-26
PALMA GIANNI
IVECO X-Way MY24 -AD280X50Y/PS ON+ 6X2P CABINAT AD MY 6X2P -4500
CASSONE L6800
CASSA

Passo	mm	4500
Sbalzo anteriore	mm	1410
DOPPIO ASSALE POSTERIORE		
Distanza tra gli assali posteriori	mm	1395
Posizione dell'asse ideale dietro al primo assale p.	mm	558
Distanza assale anteriore - filo posteriore cabina	mm	445

	Posizione	ant.	post.	Totale
+ Peso del telaio		4886	3110	7996
+ Numero delle persone 1 a 75 kg	0	75	0	75
+ Peso proprio del cassone 0 kg/m	5055	0	0	0
+ Peso controtelaio 100 kg/m	1353	133	49	182
1 TAM T26-6200	4535	302	2618	2920
2 MARCHESIM 10Z 02.80-SMART 3	1068	1858	497	2355
3 RULLO RSV20	7650	-128	378	250
4 SERBATOIO OLIO DA 250L	2240	156	124	280
5 Rozzi RTG 250A	1050	357	93	450
= Peso allestimento a vuoto		7638	6870	14508
+ Portata residua	5155	-220	11712	11492
= Peso allestimento a pieno carico		7418	18582	26000
= Carico massimo ammesso (PTT)		8000	20000	26000

Optimum MISURE DEL CASSONE consigliate: (x1 = 1595 mm)

Lunghezza del cassone	mm	7236	...	5677
Sbalzo	mm	3634	...	2075
Sporgenza %	%	70	...	40
Lunghezza totale dell'allestimento	mm	10242	...	8683
Punto di applicazione del carico	mm	-15	...	764

!Autocarro Il baricentro del carico è spostato troppo indietro, dietro al centro del tandem posteriore
!Autocarro 2 peso per asse = 12000 > 11500 kg EU 96/53 Annex 3.4.1
!Autocarro Peso eccessivo sull'asse posteriore: 20000 kg > 19000 kg EU 96/53 Annex 1 3.5

T.A.M. s.r.l. Via E. Mattei 16 25026 PONTEVICO (BS)

G.F. 15/07/2026 15:22 : [illegible]

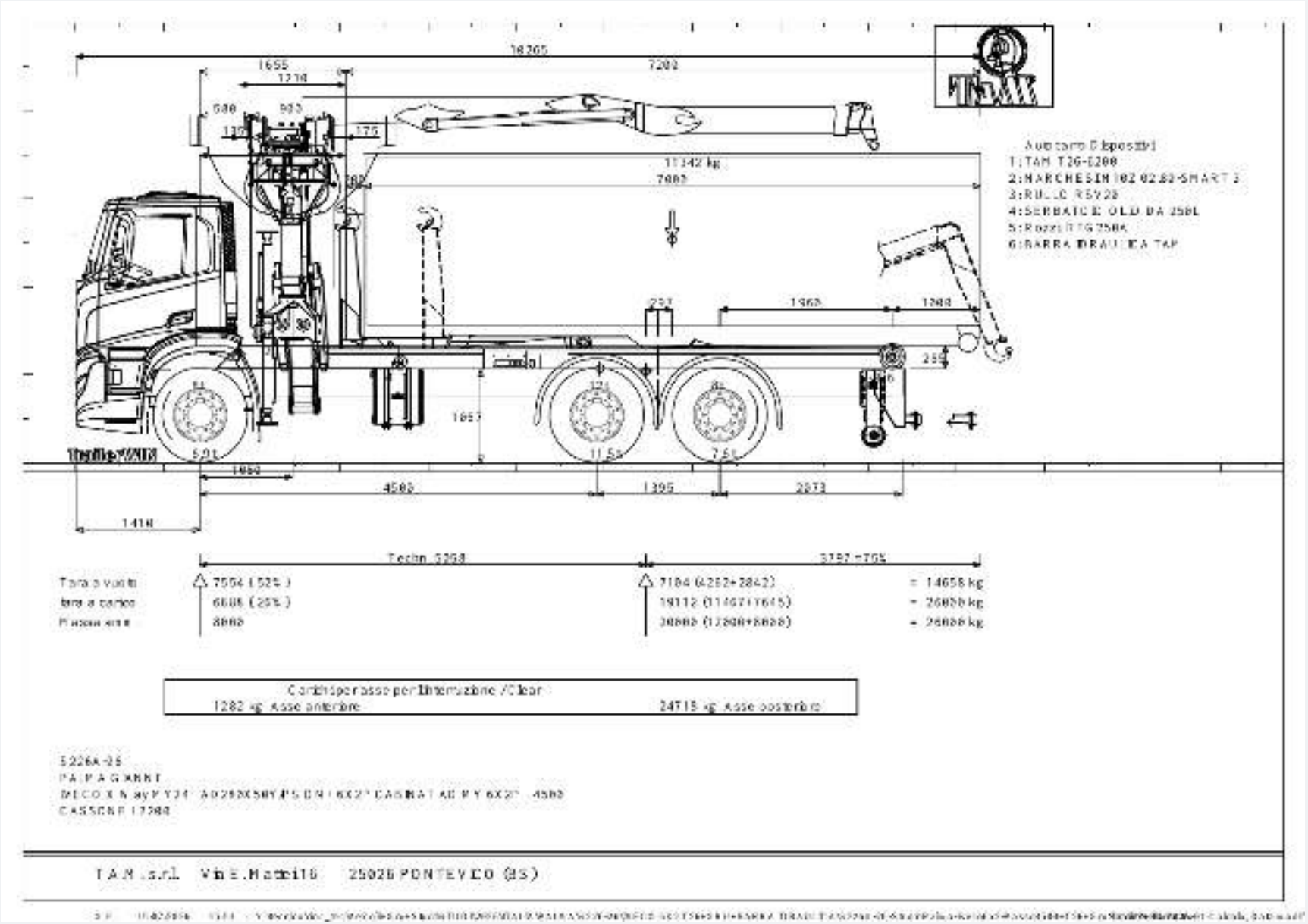
Autocarro Dispositivi
1:TAM T26-E200
2:MARCHESIN 10Z 02.80-SMART 3
3:RULLO RSV20
4:SERBATOIO OLIO DA 250L
5:Rozzi RTG 250A
6:BARRA IDRAULICA TAP
Techn. 5268
Tara a vuoto
Tara a carico
Massa smit
7554 (52%)
6608 (25%)
8000
7104 (4262+2842)
19112 (11467+7645)
30000 (12000+8000)
= 14658 kg
= 26000 kg
= 26000 kg
Carichi per asse per l'interruzione / Clear
1282 kg Asse anteriore
24718 kg Asse posteriore
5226A-25
PALMA GIANNI
CASSONE L7200
T.A.M. s.r.l. Via E.Mattei 16 25026 PONTEVICO (BS)

G.F. 15/07/2026 15:53

Y:\meccanica\doc_tecnica\Welcome\Gru+Studio\TUDI2026\ITALIA\PALMA\5226-26\IVECO 6X2 T26+GRU+BARRA

IDRAULICA\5226A-26-Studio\Palma-Iveco6x2-Passo4500+T26+Gru5marti+Barra.inv Calcolo,

Data modifica 07-15-2026

5226A-26

PALMA GIANNI

IVECO X-WAY MY24 -AD260X50Y/P5 CH + 6X2P CABINATO MY 6X2P -4500

CASSONE L7200

CASSA

Passo	mm	4500
Sbalzo anteriore	mm	1410
DOPPIO ASSALE POSTERIORE		
Distanza tra gli assi posteriori	mm	1395
Posizione dell'asse ideale dietro al primo assale p.	mm	558
Distanza assale anteriore - fib posteriore cabina	mm	445

	Posizione	ant.	post.	Totale
+ Peso del telaio		4886	3110	7996
+ Numero delle persone: 1 x 75 kg	0	75	0	75
+ Peso proprio del cassone: 0 kg/m	5255	0	0	0
+ Peso contenuto telaio: 100 kg/m	1353	133	49	182
1 TAM T26-4200	4535	302	2618	2920
2 MARCHESIN M10Z 02.80-SMART 3	1008	1858	497	2355
3 RULLO RSV20	7640	-128	378	250
4 SERBATOIO OLIO 0 A 250L	2240	156	124	280
5 Rozzi RTG 250A	1050	357	93	450
6 BARRA IDRAULICA TAM	7900	-84	234	150
= Peso allestimento a vuoto		7554	7104	14658
+ Portata residua	5355	-666	12008	11342
= Peso allestimento a pieno carico		6888	19112	26000
= Carico massimo ammesso (PTT)		8000	20000	26000

Optimum MISURE DEL CASSONE consigliate: (xl = 1055 mm)

Lunghezza del cassone	mm	8248	...	6488
Sbalzo	mm	4706	...	2946
Sporgenza %	%	91	...	57
Lunghezza totale dell'allestimento	mm	11314	...	9554
Punto di applicazione del carico	mm	-581	...	259

l'Autocarro l'baricentro del carico è spostato troppo indietro, dietro al centro del tandem posteriore

l'Autocarro 2 peso per asse = 12000 > 11500 kg EU 96/53 Annex 3.4.1

l'Autocarro Peso eccessivo sull'asse posteriore: 20000 kg > 19000 kg.EU 96/53 Annex 1.3.5

T.A.M. s.r.l. Via E. Mattei 16 25026 PONTEVICO (BS)

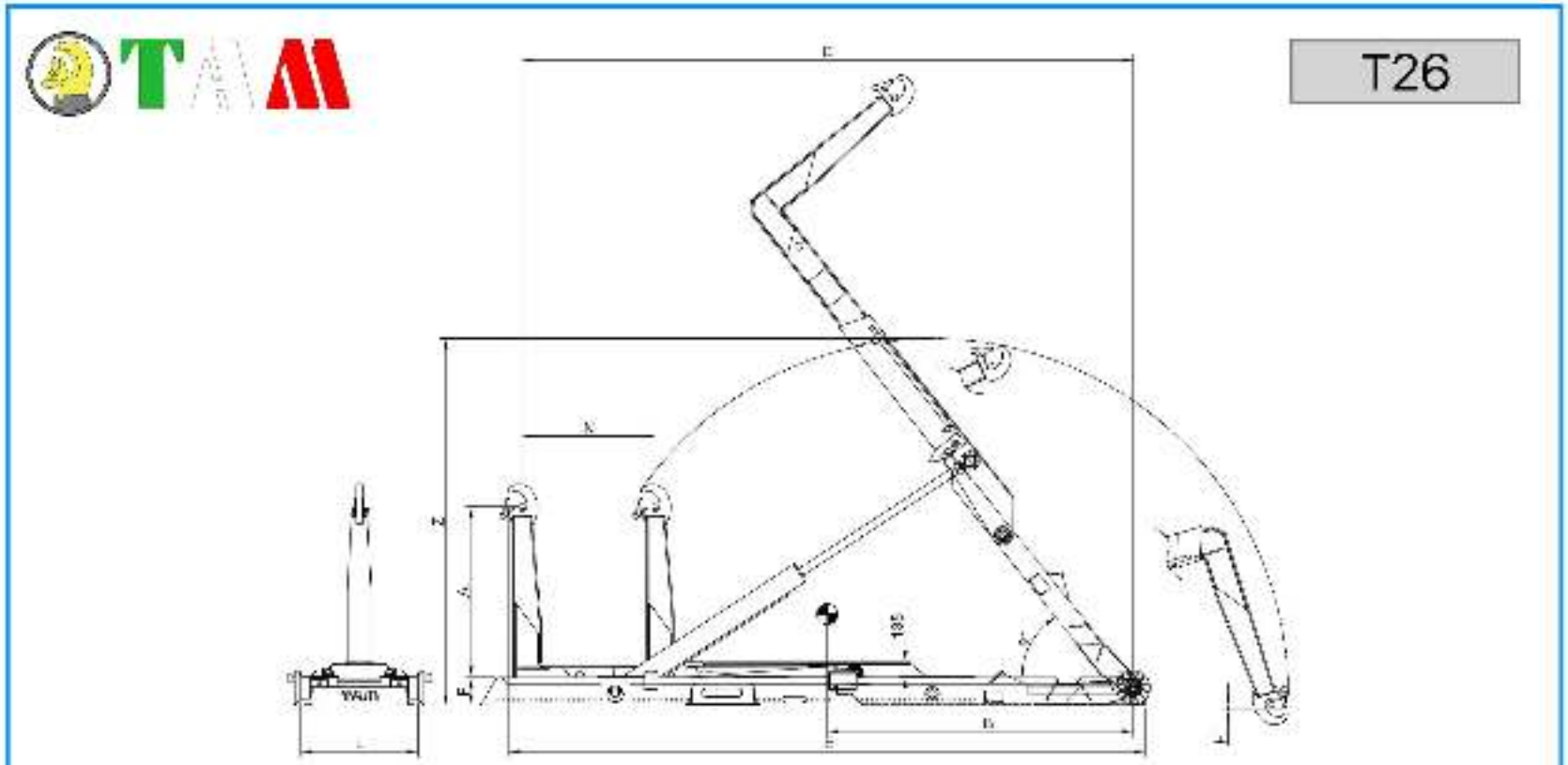

Modello	Sbalzo a pilastrino	Peso		I	Portata diametro	Tempo	Volume pompa	B	A	D	C	H	N	L	K	Lunghezza telaio cabina	
	[illegible]	[illegible]		[illegible]	[illegible]	[illegible]	[illegible]	[illegible]	[illegible]	[illegible]	[illegible]	[illegible]	[illegible]	[illegible]	[illegible]	[illegible]	[illegible]
[illegible]	[illegible]	[illegible]	[illegible]	[illegible]	[illegible]	[illegible]	[illegible]	[illegible]	[illegible]	[illegible]	[illegible]	[illegible]	[illegible]	[illegible]	[illegible]	[illegible]	[illegible]
[illegible]	[illegible]	[illegible]	[illegible]	[illegible]	[illegible]	[illegible]	[illegible]	[illegible]	[illegible]	[illegible]	[illegible]	[illegible]	[illegible]	[illegible]	[illegible]	[illegible]	[illegible]
[illegible]	[illegible]	[illegible]	[illegible]	[illegible]	[illegible]	[illegible]	[illegible]	[illegible]	[illegible]	[illegible]	[illegible]	[illegible]	[illegible]	[illegible]	[illegible]	[illegible]	[illegible]
[illegible]	[illegible]	[illegible]	[illegible]	[illegible]	[illegible]	[illegible]	[illegible]	[illegible]	[illegible]	[illegible]	[illegible]	[illegible]	[illegible]	[illegible]	[illegible]	[illegible]	[illegible]
[illegible]	[illegible]	[illegible]	[illegible]	[illegible]	[illegible]	[illegible]	[illegible]	[illegible]	[illegible]	[illegible]	[illegible]	[illegible]	[illegible]	[illegible]	[illegible]	[illegible]	[illegible]
[illegible]	[illegible]	[illegible]	[illegible]	[illegible]	[illegible]	[illegible]	[illegible]	[illegible]	[illegible]	[illegible]	[illegible]	[illegible]	[illegible]	[illegible]	[illegible]	[illegible]	[illegible]
[illegible]	[illegible]	[illegible]	[illegible]	[illegible]	[illegible]	[illegible]	[illegible]	[illegible]	[illegible]	[illegible]	[illegible]	[illegible]	[illegible]	[illegible]	[illegible]	[illegible]	[illegible]
[illegible]	[illegible]	[illegible]	[illegible]	[illegible]	[illegible]	[illegible]	[illegible]	[illegible]	[illegible]	[illegible]	[illegible]	[illegible]	[illegible]	[illegible]	[illegible]	[illegible]	[illegible]
[illegible]	[illegible]	[illegible]	[illegible]	[illegible]	[illegible]	[illegible]	[illegible]	[illegible]	[illegible]	[illegible]	[illegible]	[illegible]	[illegible]	[illegible]	[illegible]	[illegible]	[illegible]
[illegible]	[illegible]	[illegible]	[illegible]	[illegible]	[illegible]	[illegible]	[illegible]	[illegible]	[illegible]	[illegible]	[illegible]	[illegible]	[illegible]	[illegible]	[illegible]	[illegible]	[illegible]
[illegible]	[illegible]	[illegible]	[illegible]	[illegible]	[illegible]	[illegible]	[illegible]	[illegible]	[illegible]	[illegible]	[illegible]	[illegible]	[illegible]	[illegible]	[illegible]	[illegible]	[illegible]
[illegible]	[illegible]	[illegible]	[illegible]	[illegible]	[illegible]	[illegible]	[illegible]	[illegible]	[illegible]	[illegible]	[illegible]	[illegible]	[illegible]	[illegible]	[illegible]	[illegible]	[illegible]

[illegible]

M10Z 02.80

SCHEDA TECNICA

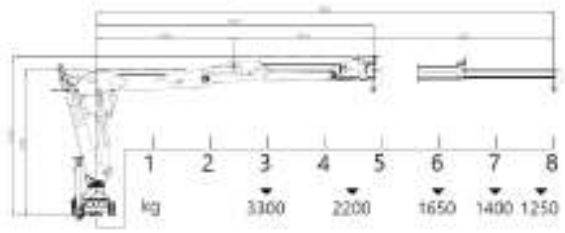

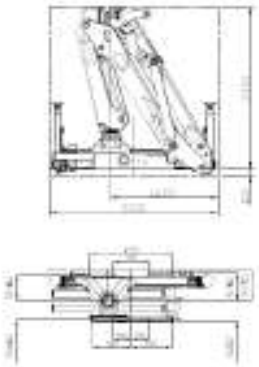

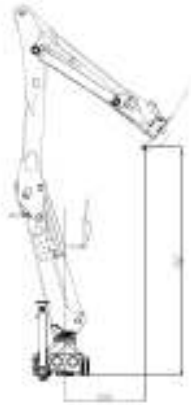

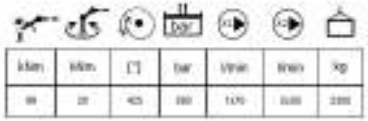

Marchesi Gru srl
Via Paganini n.6 - 43018 Sissa Trecasali (PR) - IT
Tel 0521 371083 - Fax 0521 371596
sales@marchesigru.com
www.marchesigru.com

marchesi
JUST GRAB IT

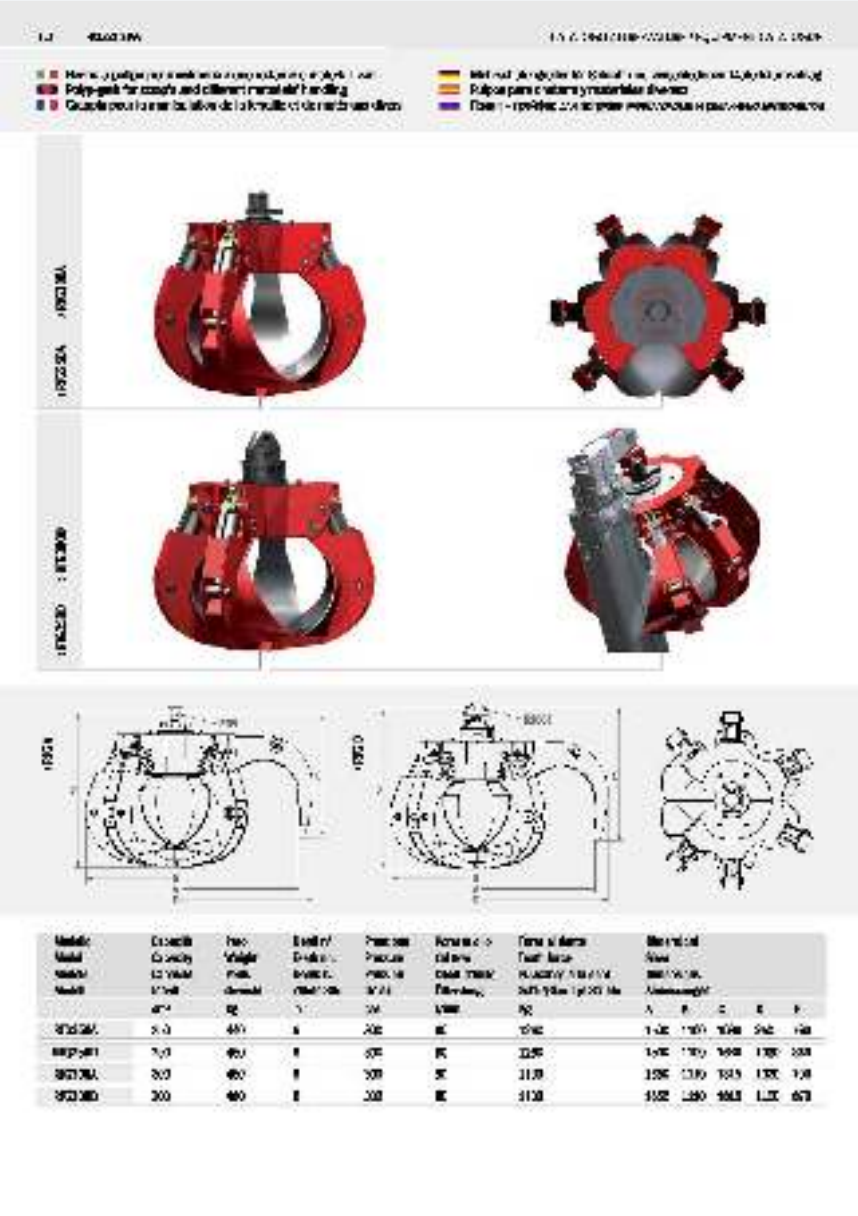

PALMA RAPPRESENTANZE

REFERENZE CLIENTI

Una selezione delle realizzazioni sviluppate negli ultimi anni per aziende che hanno scelto la nostra esperienza nella progettazione e nella fornitura di veicoli industriali allestiti.

Questa sezione si apre con Ediltecnica Srl, cliente storico e protagonista di una collaborazione consolidata nel tempo, costruita attraverso numerosi veicoli e soluzioni realizzate per rispondere alle diverse esigenze operative.

EDILTECNICA SRL

CARRARA (MASSA-C.

Una collaborazione storica, costruita nel tempo

Impresa specializzata in opere stradali, urbanizzazioni, reti e manutenzioni. Una collaborazione consolidata, sviluppata attraverso soluzioni e veicoli destinati alle diverse esigenze operative di cantiere, con affidabilita, continuita e attenzione al servizio.

www.ediltecnicasrl.it **REFERENZA CLIENTE | PALMA RAPPRESENTANZE**

ASFALTI ZACCARDI GROUP S.R.L.

SAN GIOVANNI TEATINO (CH)

Una collaborazione costruita sulla fiducia

Impresa specializzata nei lavori stradali e nelle opere di asfaltatura. Il rapporto con i fratelli Zaccardi nasce dalla collaborazione professionale e si e consolidato nel tempo in un legame di fiducia e amicizia. Il veicolo Isuzu Q95 con allestimento TAM e una soluzione compatta e versatile, pensata per accompagnare con efficienza le attivita quotidiane di cantiere.

www.asfaltizaccardi.it **REFERENZA CLIENTE | PALMA RAPPRESENTANZE**

REFERENZE CLIENTI

Veicoli industriali e allestimenti realizzati

MA.TRA. SRL

Santo Stefano di Magra (La Spezia)

Autocarro 8x4 - ribaltabile cava-cantiere

Veicolo destinato ad attivita di logistica e trasporto materiali.

EDILTECNICA SRL

Carrara (Massa-Carrara)

IVECO Trakker / T-Way AD410T50 - 8x4

Ribaltabile cava-cantiere | www.ediltecnicasrl.it

REFERENZE CLIENTI

Veicoli industriali e allestimenti realizzati

CALEVO SRL

Romito Magra (La Spezia)

IVECO Eurocargo 140E28P 4x2

PM 11.023 SP + J2.12.20 | Ribaltabile trilaterale

CASANTICA SRL

Carrara (Massa-Carrara)

IVECO Eurocargo 120EL22P

PM 11.024 SP | Ribaltabile trilaterale

REFERENZE CLIENTI

Veicoli industriali e allestimenti realizzati

TECNOCOPERTURE SRLS

Vidor (Treviso)

IVECO Stralis / X-Way AD280X50Y/PS

PM 30.524 SP + J6.14.20 | Ribaltabile trilaterale

EDIL MATERIALI SRL

Carrara (Massa-Carrara)

IVECO Stralis / X-Way AD280X50Y/PS

PM 30.526 SP + J6.14.20 | Ribaltabile trilaterale 4.300 mm

REFERENZE CLIENTI

Veicoli industriali e allestimenti realizzati

IECO SRL

Cervarezza (Reggio Emilia)

IVECO Eurocargo ML160E32K - passo 3.690 mm

Ribaltabile trilaterale

INERTECO SRL

Santo Stefano di Magra (La Spezia)

IVECO Trakker / T-Way 500 - 8x4

Ribaltabile cava-cantiere

REFERENZE CLIENTI

Veicoli industriali e allestimenti realizzati

TUBI PLASTIC SRL

Sarzana (La Spezia)

IVECO Eurocargo ML180E28P

PM 11.024 SP | Cassone fisso

FRATELLI FREDIANI SRL

Luni (La Spezia)

IVECO Eurocargo ML180E32K

PM 18.024 SP + J2.14.20 | Ribaltabile

REFERENZE CLIENTI

Veicoli industriali e allestimenti realizzati

ACER GIARDINI

Pontassieve (Firenze)

MAN con gru PM 58.000 5.28

J14.16.20 | Cassone fisso con coda allungabile

MAGAZZINI BRACCHI

Seravezza (Lucca)

IVECO X-Way AD280X50 Y-PS - passo 3.120 mm

PM 30.525 SP + J6.14.20 | Ribaltabile trilaterale

REFERENZE CLIENTI

Veicoli industriali e allestimenti realizzati

SARDELLI S.P.A.

Siena

IVECO AS440S50TP

PM 18.024 SP | Gru ed elettrocabina sul trattore

COSME S.P.A.

Genova

IVECO X-Way AD350X50 Y-PS 8x2 - configurazione 1+3

PM 28.5 SP LC | Pianale e rampe idrauliche regolabili

REFERENZE CLIENTI

Veicoli industriali e allestimenti realizzati

EDILTECNICA SRL

Carrara (Massa-Carrara)

IVECO AD260X36 Y-PS

PM 38.525 SP LC | Ribaltabile

REFERENZE CLIENTI

Brand Srl

Licciana Nardi (MS)

Iveco ML180E32K - Gru PM 23.525SP + J2.14.20 - Scarrabile TAM T12-3700 SN

Impresa Mozzachiodi Srl

La Spezia

Iveco ML140E25K - Gru PM 13.524SP + J2.12.20 - Ribaltabile
In servizio a Porto Venere (SP)

REFERENZE CLIENTI

Bertocci Montaggi Srl

Piombino (LI)

Iveco Stralis AD280X50 Y/PS - Gru e cassone fisso

Ecogest Srl

Follonica (GR)

Iveco Trakker AD410T50 8x4 - Scarrabile TAM T40.56

REFERENZE CLIENTI

Fratelli Frediani Srl

Luni (SP)

Isuzu M30 - 75 q.li PTT - Ribaltabile

Zambonini SNC di Lucio & Alberto

Macugnaga (VB)

Iveco Eurocargo - Gru e ribaltabile

REFERENZE CLIENTI

Strata Trasporti Srl

La Spezia

Iveco AS440S45 TP - Gru - Cassone zavorra e ralla per traino - Campana traino
Collaudo biuso - Eccezionale per dimensioni

REFERENZE CLIENTI

Real Srl

Empoli (FI)

Iveco Stralis AD280X50 Y/PS - Scarrabile - Caricatore Icarbazzoli su contenitore

PALMA RAPPRESENTANZE

Veicoli industriali | Allestimenti | Soluzioni speciali

Gianni Palma | Tel. 335 637 3822

gianni.palma.agente@gmail.com | www.palmarappresentanze.it

Grazie per la fiducia